JUNE 2025 / ALBIO R50

EXALCO
ALUMINIUM SYSTEMS

ALBIO R50

ΣΥΣΤΗΜΑ ΥΑΛΟΠΕΤΑΣΜΑΤΟΣ

Curtain wall system

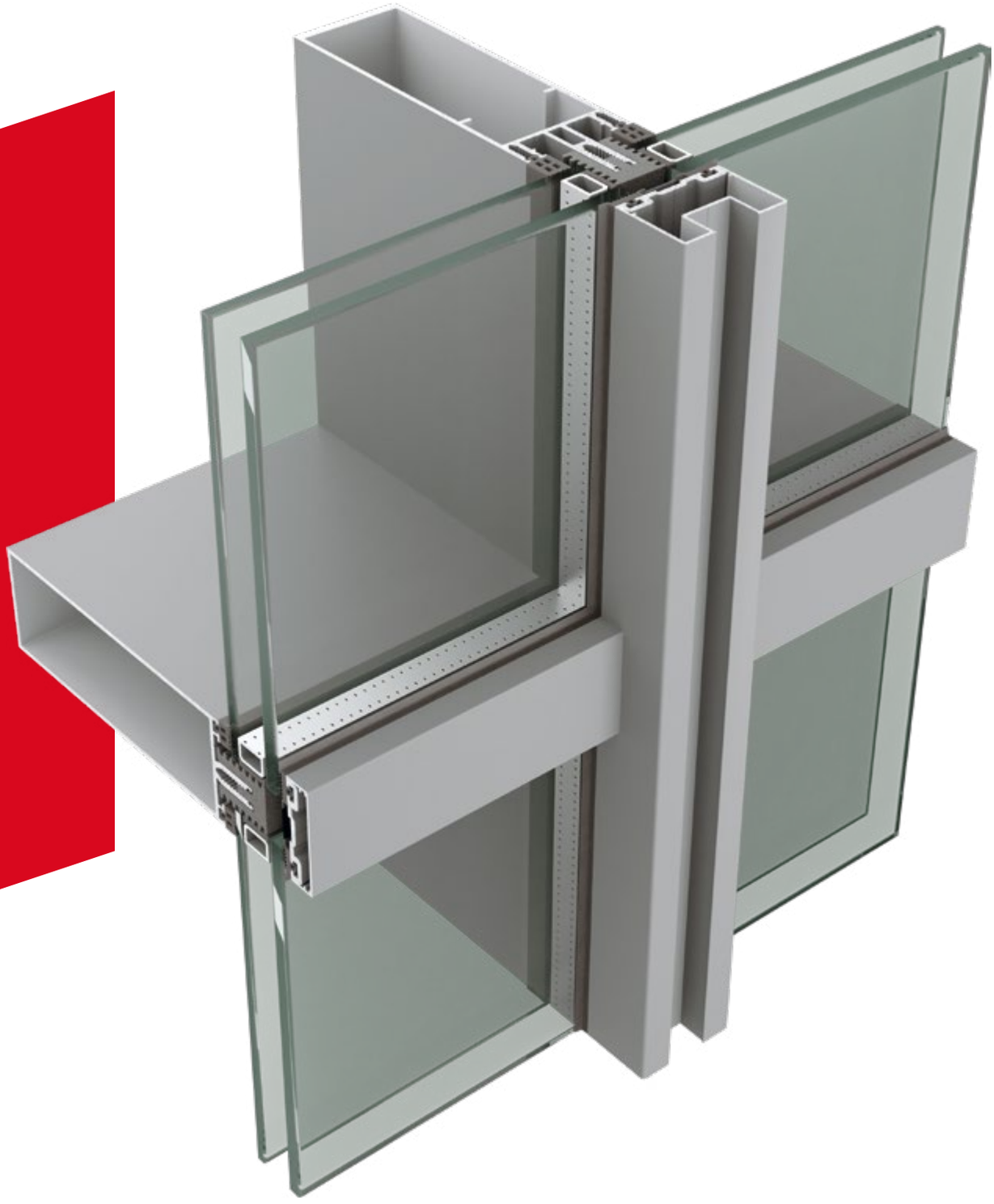

Scan & view
the catalogue

Πιστοποιήσεις εταιρίας / Company certifications

ΔΙΕΛΑΣΗ ΑΛΟΥΜΙΝΙΟΥ / ALUMINIUM EXTRUSION

ISO 9001:2015 Σύστημα Διαχείρισης Ποιότητας / Quality Management System
ISO 14001:2015 Σύστημα Περιβαλλοντικής Διαχείρισης / Environmental Management System
ISO 45001:2018 Σύστημα Διαχείρισης Υγείας & Ασφάλειας στην Εργασία / Occupational Health & Safety Management System
ISO 50001:2018 Σύστημα Διαχείρισης Ενέργειας / Energy Management System
EN 15088:2005 Έλεγχος Παραγωγής Εργοστασίου – EU R305/2011 – Σήμανση CE
Factory Production Control - EU R305/2011 - CE Marking

Επιφανειακή επεξεργασία & αισθητική / Surface treatment & aesthetics

QUALICOAT
Σήμα Ποιότητας Ηλεκτροστατικής Βαφής Επιφάνειας Αλουμινίου σύμφωνα με την Προδιαγραφή QUALICOAT
Quality Label for Powder Coated Aluminium Surfaces according to QUALICOAT Specification

QUALIDECO
Σήμα Ποιότητας Διακόσμησης (Σουμπλιχρωμίας) Ηλεκτροστατικά Βαμμένης Επιφάνειας Αλουμινίου σύμφωνα με την Προδιαγραφή QUALIDECO
Quality Label for Decoration (Sublimation) of Powder Coated Aluminium Surfaces according to QUALIDECO Specification

QUALANOD
Σήμα Ποιότητας Ανοδίωσης Επιφάνειας Αλουμινίου σύμφωνα με την Προδιαγραφή QUALANOD
Quality Label for Anodized Aluminium Surfaces according to QUALANOD Specification

Ευρωπαϊκά Πρότυπα / EU standards

EN515, EN 573-3, EN 755-2, EN 755-9, EN 12020-2

ΠΕΡΙΕΧΟΜΕΝΑ
TOC

ALBIO R50

Σύστημα υαλοπετάσματος

Το σύστημα έχει σχεδιαστεί για την κατασκευή και την απόδοση ελαφρών κουρτινών, στεγών, φεγγιτών και άλλων πολύπλοκων κατασκευών. Το σύστημα διαθέτει αυτοφερόμενη δομή, η οποία αποτελείται από περσίδες και υπέρθυρα αλουμινίου πλάτους 50 mm. Ανάλογα με το μοτίβο διαίρεσης και τα εξωτερικά φορτία, το σύστημα παρέχει ένα μεγάλο εύρος περσίδων και υπέρθυρων που ποικίλλουν σε βάθος, με ροπή αδράνειας Ix=58-1115 cm4.Όλα τα δοκάρια μπορούν να ενισχυθούν επιπλέον με την εφαρμογή ειδικών εσωτερικών προφίλ αλουμινίου.

Curtain wall system

The system is designed for the construction and performance of light-weight curtain walls, roofs, skylights and other complex structures.

The system has a self-bearing structure, composed of 50 mm wide aluminium mullions and transoms. Depending on the division pattern and external loads, the system provides a wide range of mullions and transoms varying in depth, with the moment of inertia I_x=58-1115 cm^4. All mullions may be additionally strengthened by applying special internal aluminium profiles.

Τεχνικά χαρακτηριστικά συστήματος

- Διαθέσιμα πάχη υαλοπίνακα από 24mm - 39mm
- Θερμοδιακοπή 12mm, 24mm, 34mm (PA 6.6 25% GF)
- Αεροπερατότητα Class 4
- Υδατοστεγανότητα Class 7A
- Αντοχή σε ανεμοπίεση Class C4
- Συντελεστής θερμοπερατότητας Uf = 3.6 - 6.8 W/(m^2K) EN 10077-2:2003-10

Technical characteristics

- Glazing thickness 24mm - 39mm
- Thermal-break 12mm, 24mm, 34mm (PA 6.6 25% GF)
- Air permeability Class 4
- Water tightness Class 7A
- Resistance to windload Class C4
- Thermal transmittance coefficient Uf = 3.6 - 6.8 W/(m^2K) EN 10077-2:2003-10

ΠΕΡΙΕΧΟΜΕΝΑ / INDEX

ΓΕΝΙΚΕΣ ΠΛΗΡΟΦΟΡΙΕΣ

GENERAL INFORMATION

1. ΠΕΡΙΓΡΑΦΗ ΣΥΣΤΗΜΑΤΟΣ

Το σύστημα έχει σχεδιαστεί για την κατασκευή και απόδοση ελαφρών υαλοπετασμάτων, στεγών, φεγγιτών και άλλων σύνθετων κατασκευών. Το σύστημα έχει αυτοστηριζόμενη δομή που αποτελείται από κολώνες και τραβέρσες αλουμινίου πλάτους 50 mm. Ανάλογα με τον σχεδιασμό των χωρισμάτων και τα εξωτερικά φορτία, το σύστημα παρέχει ένα ευρύ φάσμα κολώνων και τραβερσών ποικίλου βάθους, με ροπή αδράνειας Ix=58-1115 cm4. Όλες οι κολώνες μπορούν να ενισχυθούν περαιτέρω με την εφαρμογή ειδικών εσωτερικών προφίλ αλουμινίου. Η σύνδεση κολώνας-τραβέρσας διαθέτει ταινίες μασκαρίσματος που επιτρέπουν τη σωστή αποστράγγιση υδάτων και τον αερισμό. Προκειμένου να επιτευχθεί βέλτιστη απόδοση θερμοηχομόνωσης, έχει τοποθετηθεί στο σύστημα συνεχή θερμοδιακοπή «Nomaflex/ NOMATEC XPE» με καλές μονωτικές ιδιότητες και διαμορφωμένα λάστιχα τζαμιού EPDM. Επιτρέπει την επίτευξη σωστής κλάσης μόνωσης για θερμική απόδοση Uf=1,67-1,88 W/m2K και επίσης επιτρέπει την εφαρμογή πληρώσεων (infills) πάχους μεταξύ 4 και 50 mm. Για να μειωθεί η μηχανική κατεργασία των κολώνων, έχουν εξαλειφθεί οποιεσδήποτε τομές στις πλευρικές επιφάνειες των κολώνων και η εγκατάσταση πληρώσεων (πάνελ DGU ή Sandwich) πραγματοποιείται με ταινίες σύσφιξης - που στερεώνονται με αυτοδιάτρητες λαμαρινόβιδες από ανοξείδωτο χάλυβα A2.

Τα προφίλ μπορούν να βαφτούν σύμφωνα με την παλέτα χρωμάτων RAL σε πλήρη συμμόρφωση με τα πρότυπα ποιότητας QUALICOAT ή ανοδίωσης σε συμμόρφωση με τις απαιτήσεις του εμπορικού σήματος QUALANOD. Το ελάχιστο υποχρεωτικό πάχος της στρώσης της βαφής είναι τουλάχιστον 60 microns για εξωτερική αρχιτεκτονική χρήση. Το ελάχιστο πάχος της στρώσης ανοδικού οξειδίου είναι 15 microns για εξωτερική αρχιτεκτονική χρήση. Το σύστημα υαλοπετάσματος πρέπει να εκτελείται σύμφωνα με τον σχεδιασμό που εκπονήθηκε ξεχωριστά για κάθε αντικείμενο. Με την επιφύλαξη του οδηγού χρήσης και της δομικής ανάλυσης του συστήματος, ο σχεδιασμός πρέπει να διευκρινίζει τα ακόλουθα: προφίλ αλουμινίου (για κολώνες και τραβέρσες)/ εξαρτήματα για τη στερέωση των κολώνων στην κτηριακή δομή/ τραβερσών στις κολώνες/ λεπτομέρειες συνδέσεων και σφραγίσεων μεταξύ των στοιχείων/ μέθοδο αερισμού και αποστράγγιση.

Λαμβάνοντας υπόψη αυτές τις απαιτήσεις που σχετίζονται με τη λειτουργία, την τοποθεσία και τη γεωμετρία του κτηρίου, το σύστημα υαλοπετάσματος πρέπει να σχεδιάζεται σύμφωνα με τις ισχύουσες απαιτήσεις.

1. SYSTEM DESCRIPTION

The system is designed for the construction and performance of light-weight curtain walls, roofs, skylights and other complex structures. The system has a self-bearing structure, composed of 50mm wide aluminium mullions and transoms. Depending on the division pattern and external loads, the system provides a wide range of mullions and transoms varying in depth, with the moment of inertia Ix=58-1115 cm^4. All mullions may be additionally strengthened by applying special internal aluminium profiles. The mullion-transom connection has masking strips to enable a proper water drainage and ventilation.

In order to achieve optimal thermal and acoustic insulation performance there has been applied in the system a continuous thermal break called "Nomaflex/ NOMATEC XPE" with good insulating parameters and profiled EPDM glazing gaskets. It allows to obtain proper insulation class for thermal performance Uf=1,67-1,88 W/m^2K, and it also allows for application of infills of thickness varying from 4 to 50mm.

To reduce the mechanical working of mullions, any cut-outs in lateral surfaces of the mullions have been eliminated and the installation of infills (DGU or Sandwich panels)is performed with clamping strips - fixed with self-tapping screws made of stainless steel A2.

The profiles can be paint according to the RAL palette in full compliance of quality standards QUALICOAT or anodising in compliance with the requirements for QUALANOD trademark. The minimum compulsory paint layer thickness shall be at least 60 microns for external architectural use. The minimum anodic oxide layer thickness is 15 microns for external architectural use.

The curtain wall system should be executed as per the design worked out individually for each object. Subject to the system documentation and structural analysis, the design should specify the following: aluminium profiles (for mullions and transoms) / accessories to fasten mullions to the building structure / transoms to mullions / details of connections and sealing between the elements/ ventilation method and drainage.

While taking into account requirements connected with the function, location and geometry of the building, the wall should be designed in accordance with applicable requirements.

2. ΤΕΧΝΙΚΗ ΠΕΡΙΓΡΑΦΗ ΠΡΩΤΩΝ ΥΛΩΝ ΚΑΙ ΥΛΙΚΩΝ

2.1 ΠΡΟΦΙΛ ΑΛΟΥΜΙΝΙΟΥ

Τα προφίλ αλουμινίου παράγονται με τη διαδικασία της μηχανικής κατεργασίας κράματος αλουμινίου: EN AW-6060 (T5, T6, T66) ή EN AW-6063 (T5, T6, T66) σύμφωνα με τις προδιαγραφές του έργου. Η επιφάνεια των προφίλ πρέπει να ολοκληρώνεται με βαφή ανοδικού οξειδίου ή ηλεκτροστατική βαφή RAL ως μέσο προστασίας έναντι της διάβρωσης.

2.2 ΘΕΡΜΟΔΙΑΚΟΠΕΣ (ΜΟΝΩΤΕΣ)

Οι μονωτές – μέσω των οποίων στερεώνονται οι ταινίες σύσφιξης που σταθεροποιούν τις επενδύσεις της πρόσοψης στις κολώνες και τις τραβέρσες – κατασκευάζονται από Nomaflex/NOMATEC XPE – με υψηλή απόδοση μόνωσης σύμφωνα με την εταιρεία IFT Rosenheim.

2.3 ΛΑΣΤΙΧΑ

Τα λάστιχα χρησιμοποιούνται για τη στεγάνωση των πάνελ σε διαυγείς και αδιαφανείς επιφάνειες από EPDM. Συγκολλούνται γωνιακοί σύνδεσμοι.

2.4 ΠΑΝΕΛ ΠΛΗΡΩΣΗΣ (INFILL)

Στις διαφανείς επιφάνειες του συστήματος υαλοπετάσματος έχουν τοποθετηθεί μονάδες διπλού υαλοπίνακα με τρόπο που πληροί τις απαιτήσεις που ορίζονται για το θερμικό πρότυπο και τη ηχομονωτική απόδοση των χώρων. Το πάχος του υαλοπίνακα κυμαίνεται από 4 έως 50 mm.

Για τις αδιαφανείς επιφάνειες του συστήματος υαλοπετάσματος μπορεί να χρησιμοποιηθεί φύλλο αλουμινίου ή χάλυβα, ελάχιστου πάχους 1 mm, να επενδυθούν με ψευδάργυρο ή να βαφτούν με χρώματα RAL με σκληρό ορυκτοβάμβακα σύμφωνα με τις προδιαγραφές του κτηρίου και τα εθνικά πρότυπα.

Ως προς τις γυάλινες οριζόντιες και κεκλιμένες επιφάνειες συνιστούμε χρήση διπλού υαλοπίνακα με εξωτερικό θερμικά σκληρυμένο πάνελ και εσωτερικό πλαστικοποιημένο πάνελ, όπως απαιτείται από τους κανονισμούς ασφαλείας.

2.5 ΦΥΛΛΑ ΑΛΟΥΜΙΝΙΟΥ

Τα φύλλα αλουμινίου μπορούν να είναι ανοδιωμένα ή να βαφτούν με χρώματα RAL και χρησιμοποιούνται ως στοιχεία σάντουιτς ή για τελικό φινίρισμα.

2.6 ΦΥΛΛΑ ΧΑΛΥΒΑ

Τα φύλλα χάλυβα είναι επιψευδαργυρωμένα ή βαμμένα με χρώματα RAL για προστασία από τη διάβρωση. Μπορούν να χρησιμοποιηθούν ως στοιχεία σάντουιτς ή για τελικό φινίρισμα.

2. TECHNICAL DESCRIPTION OF RAW MATERIALS & MATERIALS

2.1 ALUMINIUM PROFILES

Aluminium profiles are produced in the process of mechanical working of the aluminium alloy: EN AW-6060 (T5, T6, T66) or EN AW-6063 (T5, T6, T66) according to project specification.

The surface of profiles should be finished with anodic oxide coating or RAL electrostatic coating as protection against corrosion.

2.2 THERMAL BREAKS (INSULATORS)

The insulators - through which are fastened clamping strips that fix façade claddings to mullions and transoms - are made of Nomaflex/ NOMATEC XPE- with high insulating performance according to IFT Rosenheim.

2.3 GASKETS

Gaskets used to seal up panels in clear and non-transparent areas are made of EPDM. Corner joints are glued.

2.4 INFILL PANELS

Transparent areas of the curtain wall system are glazed with DGU units in a manner that meets requirements set for the thermal standard and sound-proof performance of the rooms. The glazing thickness ranging from 4 to 50 [mm].

For opaque areas of the curtain wall system can be use steel or aluminium sheet min. 1 mm thick, zinc-coated or RAL painted with hard mineral wool according to the building specification and national standard.

As regards glazing horizontal and inclined surfaces we recommend using double glazing with tempered external pane and laminated internal pane as required by safety regulations.

2.5 ALUMINIUM SHEETS

Aluminium sheets can be anodised or RAL painted and used for sandwich elements or end finishing.

2.6 STEEL SHEETS

Steel sheets are zinc coated or RAL painted against corrosion. Those can be used for sandwich elements or end finishing.

2.7 MINERAL WOOL

Mineral wool (soft or hard) used to insulate perimeter of curtain wall is admitted for use in building industry just with technical approval.

2.7 ΟΡΥΚΤΟΒΑΜΒΑΚΑΣ

Ο ορυκτοβάμβακας (σκληρός ή μαλακός) που χρησιμοποιείται για να μονώσει την περίμετρο του υαλοπετάσματος χρησιμοποιείται και στον κατασκευαστικό τομέα μόνο με τεχνική έγκριση.

2.8 ΣΤΟΙΧΕΙΑ ΣΤΕΡΕΩΣΗΣ

Τα στοιχεία σύνδεσης (αυτοδιάτρητες βίδες, παξιμάδια και ροδέλες στεγανοποίησης) χρησιμοποιούνται για τη δημιουργία συνδέσεων από ανοξείδωτο χάλυβα σύμφωνα με τα πρότυπα που αναφέρονται στα οδηγό χρήσης του συστήματος.

2.9 ΒΡΑΧΙΟΝΕΣ ΣΤΗΡΙΞΗΣ ΑΠΟ ΑΛΟΥΜΙΝΙΟ

Οι βραχίονες στήριξης από αλουμίνιο και τα συνδετικά μέρη κατασκευάζονται από κράμα αλουμινίου EN AW-6060 ή EN AW-6063 και προστατεύονται από τη διάβρωση με επίστρωση ανοδικού οξειδίου.

2.10 ΒΡΑΧΙΟΝΕΣ ΣΤΗΡΙΞΗΣ ΑΠΟ ΧΑΛΥΒΑ

Οι στηρίξεις από χάλυβα κατασκευάζονται από φύλλα χάλυβα και προστατεύονται από τη διάβρωση. Τα σημεία επαφής των στοιχείων χάλυβα και αλουμινίου μονώνονται.

2.11 ΣΥΜΠΛΗΡΩΜΑΤΙΚΑ ΥΛΙΚΑ

Τα συμπληρωματικά υλικά (κόλλες και σιλικόνες για τη στεγάνωση των συνδέσμων, μεμβράνες, κ.λπ.) ευνοούν τη συμβατότητα με τα υλικά στήριξης.

2.12 ΠΟΡΤΕΣ ΚΑΙ ΠΑΡΑΘΥΡΑ

Οι πόρτες και τα παράθυρα αλουμινίου τοποθετούνται στις διαφανείς επιφάνειες του συστήματος υαλοπετάσματος σύμφωνα με τον οδηγό χρήσης.

2.13 ΕΞΑΡΤΗΜΑΤΑ

Οι αρμοί διαστολής για τις κολώνες και τις τραβέρσες κατασκευάζονται από κράματα πρωτογενούς αλουμινίου EN AW-6060 και EN AW-6063. Τα αρμοκάλυπτρα στεγάνωσης για την σύνδεση διαφορετικών στοιχείων κατασκευάζονται από ενισχυμένο συνθετικό υλικό. Τα λάστιχα για το φινίρισμα των τραβερσών κατασκευάζονται από εύκαμπτο θερμοπλαστικό υλικό. Οι βίδες που χρησιμοποιούνται για τη στερέωση τους, όπως όλα τα παξιμάδια και οι κοχλίες του συστήματος, είναι από ανοξείδωτο χάλυβα A2.

Τα προβαλλόμενα παράθυρα διαθέτουν μπράτσο ψαλιδιού από ανοξείδωτο χάλυβα και επιτρέπουν το άνοιγμα του παραθύρου περίπου από 15° έως 30° σύμφωνα με το σύστημα που

2.8 FIXING ELEMENTS

Joining elements (self-tapping screws, nuts, washers) used to make connections are made of stainless steel according to standards referred to in the system documentation.

2.9 ALUMINIUM SUPPORT BRACKETS

Aluminium support brackets and connecting members are made of aluminium alloy EN AW-6060 or EN AW-6063 and protected against corrosion with anodic oxide coatings.

2.10 STEEL SUPPORT BRACKETS

Steel supports are made of steel sheet and protected against corrosion; contact points of steel and aluminium elements are isolated.

2.11 SUPPLEMENTARY MATERIALS

Supplementary materials (glues and silicones to seal joints, membranes, etc) to establish the compatibility with support materials.

2.12 DOORS AND WINDOWS

Aluminium doors and windows are fitted in transparent areas of a curtain wall system according to this documentation.

2.13 ACCESSORIES

Expansion joints for the mullions and brackets for transoms are made of primary aluminium EN AW-6060 and EN AW-6063 alloys.

Seal joint-covers for joining between the different elements are made of a reinforced synthetic material. Transoms finishing flanges are made of a flexible thermoplastic material. Screws used to fix them, like all the bolts and nuts in the system, are A2 stainless steel.

Projecting/ Projected windows are equipped with stainless steel stay-arms and permit the window to open out approximately from 15° to 30° according to the system used. The corner joints are made using solid aluminium angles. Hinges are made from aluminium extruded elements with steel hinge pins and anti-friction resin bushings. Opening is limited by a rotating handle bolt with transmission rods and retention pawls. Locks can be extended on whole perimeter for large dimensions or when negative wind load is very high.

INSTRUCTION FOR STRUCTURAL GLAZING

R50 curtain wall system can be supplemented with top-hung

χρησιμοποιείται. Οι γωνιακές συνδέσεις κατασκευάζονται από στερεές γωνίες αλουμινίου. Οι μεντεσέδες κατασκευάζονται από στοιχεία έλασης αλουμινίου με πείρους μεντεσέ από χάλυβα και αντιτριβικά έδρανα ρητίνης. Το άνοιγμα του παραθύρου περιορίζεται από τον κοχλία της περιστρεφόμενης λαβής με ράβδους μετάδοσης και γάντζους συγκράτησης. Οι κλειδαριές μπορούν να επεκταθούν σε ολόκληρη περίμετρο για μεγάλες διαστάσεις ή όταν το αρνητικό φορτίο του ανέμου είναι πολύ υψηλό.

ΟΔΗΓΙΕΣ ΓΙΑ ΔΟΜΙΚΟ ΥΑΛΟΠΕΤΑΣΜΑ (STRUCTURAL GLAZING)

Το σύστημα υαλοπετάσματος R50 μπορεί να συμπληρωθεί με ανοιγόμενα κουφώματα προς τα έξω με χρήση υλικού σφράγισης υαλοπινάκων. Αυτό το σύστημα υαλοπίνακα πραγματοποιείται με τη στεγανοποίηση του γυαλιού στο πλαίσιο αλουμινίου με ειδικό προϊόν δομικής συγκόλλησης. Η αξιοπιστία αυτής της κατασκευής εξαρτάται από την ακριβή και προσεκτική εκτέλεση αυτής της εργασίας. Είναι απολύτως απαραίτητο να ελεγχθεί και να επαληθευθεί η συγκόλληση του στεγανωτικού υλικού στη γυάλινη επιφάνεια και στα πλαίσια αλουμινίου ώστε να διασφαλιστούν όλες οι στατικές αποδόσεις που απαιτούνται από το ίδιο το έργο. Γι' αυτό τον σκοπό, συνιστάται στενή συνεργασία του προμηθευτή των στεγανωτικών υλικών, του εργάτη εγκατάστασης τζαμιών και της εταιρείας συναρμολόγησης.

Η επεξεργασία της επιφάνειας των τομών αλουμινίου με ανοδίωση πραγματοποιείται από την EXALCO σύμφωνα με τα πρότυπα SIKA/ DOW CORNING. Τα πρότυπα Sika/ Dow Corning έχουν ελέγξει αυτή την επεξεργασία. Κατά την προμήθεια αυτών των τομών, η EXALCO θα αναλάβει να δείξει τον αριθμό της παρτίδας (ημερομηνία επεξεργασίας) καθώς και να παράσχει αντίγραφο της έγκρισης του κατασκευαστή των στεγανωτικών υλικών, παρουσιάζοντας το προϊόν που θα χρησιμοποιηθεί για καθαρισμό. Οι επεξεργασμένες τομές θα πρέπει μετά να χρησιμοποιηθούν εντός έξι μηνών από την ημερομηνία επεξεργασίας. Μετά από αυτό το διάστημα, δεν μπορεί να εγγυηθεί η σωστή συγκόλληση των δομικών στοιχείων. Οι τομές μπορεί να παρασχεθούν μόνο με επεξεργασία της επιφάνειας με ανοδίωση και κατά την υποβολή της παραγγελίας ο αρμόδιος εγκατάστασης θα εσωκλείσει μια δήλωση η οποία διευκρινίζει τα εξής:

Έχουμε ήδη δοκιμάσει τα υλικά τα οποία πρέπει να σφραγιστούν με στεγανωτικό υλικό. Ωστόσο, συνιστάται θερμά να δοθεί προσοχή κατά την αποθήκευση των εμπορευμάτων σε εσωτερικό χώρο, σε ξηρό και χωρίς σκόνη περιβάλλον. Πρέπει να δοθεί ιδιαίτερη προσοχή κατά τη χρήση των υλικών ώστε να μην αλλοιωθεί η επεξεργασμένη επιφάνεια προς στεγάνωση.

openable frames with structural sealant glazing. This glazing system is done by sealing the glass to the aluminium frame with a structural sealing product.

The reliability of this construction depends on the exact and careful carrying out of this operation.

It is absolutely necessary to test and verify the adherence of the sealer to glass surface and to aluminium frames in order to ensure all static performances required by the project itself.

To this purpose, a close co-operation between sealer supplier, glass worker and the assembling company, is recommended.

The surface anodising treatment of aluminium sections, is done by EXALCO according to SIKA/ DOW CORNING standards. Sika/ Dow Corning have tested this treatment.

When supplying these sections, EXALCO will take care to show the lot number (treatment date) as well as to supply a copy of sealing maker's approval, showing the product to be used for cleaning.

Treated sections should be then used within six months since treatment date. After that period, the right adhesion of the structural sealing cannot be guaranteed.

Sections can be supplied only with anodised surface treatment and when placing the order the window fitter shall enclose a statement specifying:

We have already tested the materials, which have to be sealed by structural sealing. However it is warmly recommended to pay careful attention when storing the goods indoor, in a dry and dustless environment. A particular care shall be paid when working the materials in order not to alter the treated surface to be sealed.

3. ΣΥΜΠΛΗΡΩΜΑΤΙΚΕΣ ΠΛΗΡΟΦΟΡΙΕΣ

3.1 ΑΠΟΘΗΚΕΥΣΗ ΚΑΙ ΜΕΤΑΦΟΡΑ

Αποθήκευση: Τα προφίλ και τα εξαρτήματα αλουμινίου πρέπει να αποθηκεύονται σε ξηρό χώρο ώστε να προστατευτούν τα στοιχεία από τη μηχανική φθορά και να αποφευχθεί η φθορά στην ανοδιωμένες ή βαμμένες επιφάνειες. Μεταφορά: Τα προφίλ και τα εξαρτήματα αλουμινίου θα μπορούσαν να μεταφερθούν για να διασφαλιστεί η προστασία έναντι της ρύπανσης, της σκόνης και οποιασδήποτε φθοράς κατά τη μεταφορά.

3.2 ΟΔΗΓΙΕΣ ΣΥΝΑΡΜΟΛΟΓΗΣΗΣ ΣΤΟ ΕΡΓΟΤΑΞΙΟ

Το σύστημα υαλοπετάσματος στερεώνεται στον σκελετό του κτηρίου με ειδικούς βραχίονες στήριξης από χάλυβα ή αλουμίνιο. Οι βραχίονες αγκυρώνονται στην πλάκα του κτηρίου με τους κοχλίες διαστολής από χάλυβα (ή άλλους κοχλίες που σε συγκεκριμένο είδος πλάκας). Οι κολώνες στερεώνονται στον βραχίονα με βίδες. Οι βραχίονες έχουν οπές – εγκοπές οι οποίες διασφαλίζουν την ακρίβεια της εγκατάστασης των κολώνων σε τρεις κατευθύνσεις. Οι τραβέρσες στερεώνονται μεταξύ των τοποθετημένων κολώνων. Εάν το βάρος του φορτίου της τραβέρσας δεν υπερβαίνει τα 60 kg, οι τραβέρσες στερεώνονται απευθείας στις κολώνες. Στις άλλες περιπτώσεις, έχουν πρόσθετα μέρη σύνδεσης αλουμινίου, τα οποία στερεώνονται στις κολώνες ώστε να προκύψει κατασκευή σε μορφή πλέγματος. Τα κενά μεταξύ της κτηριακής δομής και του υαλοπετάσματος καλύπτονται με επιψευδαργυρωμένα χαλύβδινα φύλλα ή ανοδιωμένα/βαμμένα φύλλα αλουμινίου. Προκειμένου να εξασφαλιστεί συνεχής μόνωση, τα κενά γεμίζονται με ορυκτοβάμβακα και σφραγίζονται με καλώδια σιλικόνης/πολυουρεθάνης. Επίσης, για την υδατοστεγανότητα θα χρησιμοποιηθεί μεμβράνη EPDM.

ΠΡΟΕΙΔΟΠΟΙΗΣΗ: Τυχόν «υγρές» εργασίες πρέπει να περιορίζονται στο ελάχιστο (ασβέστης, τσιμέντο, αλκάλιο και ουσίες καθαρισμού) επειδή έχουν ιδιαιτέρως επιβλαβείς συνέπειες στα προφίλ αλουμινίου, ειδικά στις διακοσμητικές προστατευτικές επιφάνειες. Εάν οποιαδήποτε εξ αυτών έρθει σε επαφή με την επιφάνεια του αλουμινίου, πρέπει να πλυθεί αμέσως πριν σκληρύνει.

3.3 ΕΝΗΜΕΡΩΣΕΙΣ ΚΑΤΑΛΟΓΟΥ

Οι ενημερώσεις μπορούν να ληφθούν σε μορφή αρχείου PDF στη διεύθυνση www.exalco.gr

3.4 ΔΙΑΘΕΣΙΜΟΤΗΤΑ ΤΩΝ ΠΡΟΪΟΝΤΩΝ ΤΟΥ ΚΑΤΑΛΟΓΟΥ

Οι ημερομηνίες διαθεσιμότητας και οι εμπορικοί κανόνες των στοιχείων (που παρουσιάζονται στον κατάλογο) ορίζονται στον ΤΙΜΟΚΑΤΑΛΟΓΟ ΤΗΣ EXALCO.

ΠΡΟΕΙΔΟΠΟΙΗΣΗ: Η EXALCO διατηρεί το δικαίωμα να προβεί σε προσθήκες στο πλαίσιο της μελλοντικής ανάπτυξης και τεχνικής βελτίωσης του συστήματος. Η υποβληθείσα δημοσίευση δεν επιτρέπεται να αναδημοσιευθεί ή αντιγραφεί χωρίς προηγούμενη έγγραφη συγκατάθεση της EXALCO.

3. SUPPLEMENTARY INFORMATION

3.1 STORAGE AND TRANSPORTATION

Storage: Aluminium profiles and accesories, should be stored in dry rooms in order to protect elements against mechanical damage and damage to anodised or painted coatings.
Transportation: Aluminium profiles and accessories could be transported to ensure the protection against soiling, dust and any damage during transportation.

3.2 ASSEMBLY GUIDELINES AT THE BUILDING SITE

Curtain wall system is fastened to the building structure with special steel or aluminium support brackets. The brackets are anchored on the building slab with steel expansion bolts (or other bolts adjusted to a particular type of the slab). Mullions are fixed into the bracket with screws. The brackets has slotted holes, which ensure the accuracy of mullions placement in three directions. Transoms are fastened between the set up mullions. If the weight of transom loading element does not exceed 60 kg, the transoms are fixed directly to the mullions; in other cases they have additional connecting aluminium parts, which are fixed to mullions, in order to obtain a grid construction. Gaps between the building structure and curtain wall are covered with zinc-coated steel sheets or anodised/paint-coated aluminium sheets,. In order to ensure continuos insulation the gaps are filled with mineral wool and sealed with silicone/polyurethane cords. Also, for the water-thightness will be use EPDM membrane.

WARNING
Any "wet" works must be limited to the minimum (lime, cement, alkaline and cleaning substances) because they have particularly harmful effect on aluminium profiles, especially on decorative protective surfaces. If any of those are brought into contact with the surface of aluminium, it must be immediately washed before they go hardness.

3.3 CATALOGUE UPDATES

The updates can be downloaded in PDF files at www.exalco.gr

3.4 AVAILABILITY OF CATALOGUE PRODUCTS

The availability dates and commercial rules of the elements (presented in the catalogue) have been specified in EXALCO PRICE LIST.

WARNING:
EXALCO reserves the right to add supplements in view of future development and technical improvement of the system. The presented publication shall not be reproduced or copied without a EXALCO prior written consent.

4. ΙΔΙΟΤΗΤΕΣ ΥΛΙΚΩΝ

Κράμα αλουμινίου - EN AW-6060 (T5, T6, T66) EN AW-6063 (T5, T6, T66) Μέτρο ελαστικότητας - Eal = 70.000 N/mm^2 Συντελεστής θερμικής διαστολής- α = 0,023 mm/m*K (≈1,2 mm/m για διαφορά έως 50°C)

EN-AW6060

Σκλήρυνση	Μέγιστη εφελκυστική αντοχή Rm	Αντοχή διαρροής Rp0.2
T5	160 N/mm^2	120 N/mm^2
T6	190 N/mm^2	150 N/mm^2
T66	215 N/mm^2	160 N/mm^2

EN-AW6063

Σκλήρυνση	Μέγιστη εφελκυστική αντοχή Rm	Αντοχή διαρροής Rp0.2
T5	175 N/mm^2	130 N/mm^2
T6	215 N/mm^2	170 N/mm^2
T66	245 N/mm^2	200 N/mm^2

4. MATERIAL PROPERTIES

Aluminium alloy - EN AW-6060 (T5, T6, T66) EN AW-6063 (T5, T6, T66) Modulus of elasticity - Eal = 70,000 N/mm^2 Coefficient of thermal expansion - α = 0.023 mm/m*K (≈1.2 mm/m for difference up to 50°C)

EN-AW6060

Temper	Ultimate tensile strength Rm	Yield strength Rp0.2
T5	160 N/mm^2	120 N/mm^2
T6	190 N/mm^2	150 N/mm^2
T66	215 N/mm^2	160 N/mm^2

EN-AW6063

Temper	Ultimate tensile strength Rm	Yield strength Rp0.2
T5	175 N/mm^2	130 N/mm^2
T6	215 N/mm^2	170 N/mm^2
T66	245 N/mm^2	200 N/mm^2

5. ΠΙΣΤΟΠΟΙΗΣΕΙΣ ΣΥΣΤΗΜΑΤΟΣ / SYSTEM CERTIFICATION

ΧΑΡΑΚΤΗΡΙΣΤΙΚΟ / CHARACTERISTIC	ΤΙΜΗ / VALUE	STANDARD	ΙΝΣΤΙΤΟΥΤΟ / INSTITUTE
Διαπερατότητα αέρα - Δοκιμή Πίεσης / Air permeability Test pressure (Pa)	AE	**EN 12152:2002-02**	IFT ROSENHEIM
Στατική Υδατοπερατότητα / Watertightness - Static	Re1500	**EN 12154:1999-12**	IFT ROSENHEIM
Ανεμοπίεση / Resistance to wind load		**EN 13116:2001-07**	IFT ROSENHEIM
Σχεδιαστικό φορτίο / Design load:	±1.50 kN/m^2		
Φορτίο ασφάλειας / Safety load:	±2.25 kN/m^2		
Δυναμική Υδατοπερατότητα / Watertightness - Dynamic	P_{MIN} 188 Pa, P_{MAX} 563 Pa	**ENV 13050:2000-11**	IFT ROSENHEIM
Αντοχή στην κρούση / Impact resistance	I3/E4	**EN 14019:2004-06**	IFT ROSENHEIM
Θερμική διαπερατότητα / Thermal transmittance Um, Ut [W/(m^2 · K)]	1.67÷1.87	**UNI EN ISO 12631-12**	INSTITUTO GIORDAN

6. ΔΟΜΙΚΗ ΑΝΑΛΥΣΗ

6.1. ΕΙΣΑΓΩΓΗ – ΕΥΡΩΠΑΪΚΟ ΠΡΟΤΥΠΟ EN 13830

Ελλείψει ειδικής συμφωνίας μεταξύ του σχεδιαστή και του πελάτη, ο Ευρωκώδικας 9 θέτει ειδικά όρια ως προς την παραμόρφωση τα οποία δεν πρέπει να ξεπεραστούν. Βάσει του Ευρωκώδικα 9 (ENV 1999-1-1, Σχεδιασμός κατασκευών από αλουμίνιο), το Ευρωπαϊκό Πρότυπο EN 13830 κάνει ειδική αναφορά στα όρια λειτουργικότητας των κατασκευών αλουμινίου σχετικά με την αντοχή στην ανεμοπίεση.

6. STRUCTURAL ANALYSIS

6.1. INTRODUCTION - EUROPEAN STANDARD EN 13830

In the absence of a special agreement between designer and client, Eurocode 9 sets specific limits in terms of deformation, which must not be exceeded. Based on Eurocode 9 (ENV 1999-1-1, Design of aluminum structures), the European Standard EN 13830 makes special reference on the serviceability limits of aluminum structures concerning resistance to wind load.

A. Συγκεκριμένα, για τις κολώνες και τις τραβέρσες του υαλοπετάσματος έχουν τεθεί τα ακόλουθα όρια ελαστικής παραμόρφωσης: f = L/200 ή 15 mm, όποιο είναι μικρότερο, όπου L είναι το μήκος μεταξύ των στηρίξεων.
Αυτά τα όρια έχουν τεθεί για λόγους λειτουργικότητας αλλά επίσης για να μην επηρεαστεί αρνητικά ή αντοχή των γυάλινων προϊόντων και οι αποδόσεις τους.
B. Έχει τεθεί το όριο μέγιστης παραμόρφωσης οριζόντιου πλαισίου από κατακόρυφα φορτία (νεκρά φορτία)
f = L/500 ή 3 mm, όποιο είναι μικρότερο, όπου L είναι το μήκος μεταξύ των στηρίξεων.

A. Specifically for curtain wall mullions and transoms, the folowing limits for the elastic deflection have been set:
f = L/200 or 15mm, whichever is less, where L is the length between supports.
These limits have been set for serviceability reasons, but also in order to prevent that the durability of the glass products and their performances will be affected negatively.
B. The maximum deflection of any horizontal framing from vertical loads (dead loads) have been set:
f = L/500 or 3mm, whichever is less, where L is the length between supports.

6.2 ΕΠΙΛΟΓΗ ΤΩΝ ΚΑΤΑΛΛΗΛΩΝ ΠΡΟΦΙΛ ΚΟΛΟΝΑΣ ΚΑΙ ΤΡΑΒΕΡΣΑΣ

A. Σύμφωνα με **DIN 1055-04:1975**
Το πρώτο βήμα για την επιλογή των κατάλληλων προφίλ κολώνας και τραβέρσας είναι η επιλογή της αντίστοιχης τιμής ανεμοπίεσης που χρησιμοποιείται για τον υπολογισμό. Ο πίνακας που ακολουθεί περιέχει τις συνιστώμενες τιμές ανεμοπίεσης (ανάλογα με το ύψος της κατασκευής και την έκθεση της κατασκευής στην ανεμοπίεση). Η παράμετρος C αποτελεί επιπρόσθετο συντελεστή ασφαλείας.

6.2 SELECTION OF THE APPROPRIATE MULLION AND TRANSOM PROFILES

A. Accordind to DIN 1055-04:1975
The first step in the selection of the proper mullion and transom profiles must be the selection of the appropriate wind load value, used for the calculation. The table that follows, wind loads values (depending on the construction height and the exposure of the structure in wind pressure) are recommended. Parameter "C" is an additional safety factor.

Ύψος κατασκευής Structure Height	Ανεμοπίεση [w] Wind pressure [w]	Φορτίο ανεμοπίεσης Wind load [q_w] c = 1,2*	Φορτίο ανεμοπίεσης Wind load [q_w] c = 1,6**
0-8 m	0,50 kN/m^2	0,60 kN/m^2	0,80 kN/m^2
8-20 m	0,80 kN/m^2	0,96kN/m^2	1,28kN/m^2
20-100 m	1,10 kN/m^2	1,32kN/m^2	1,76kN/m^2

B. Σύμφωνα με τον **Ευρωκώδικα 1**

Η κατασκευή ενός πολιτικού μηχανικού πρέπει να πληροί τις νέες απαιτήσεις της Ευρωπαϊκής Ένωσης για την ασφάλεια και την αντοχή (EN 1990). Η επιλογή των κατάλληλων υλικών (κατάλληλα προφίλ κολώνας και τραβέρσας) και κατά συνέπεια η αντοχή των υλικών στα φορτία που αναπτύσσονται από το ίδιο το βάρος της κατασκευής, την ανεμοπίεση, το φορτίο χιονιού, κ.λπ., περιγράφονται στη μέθοδο υπολογισμού σύμφωνα με τον Ευρωκώδικα 1 (EN 1991). Ειδικοί μηχανικοί αναλαμβάνουν την ευθύνη να εφαρμόσουν νέους Ευρωπαϊκούς κώδικες στις αστικές κατασκευές.

B. According to Eurocode 1

A civil engineer structure must satisfy the new European Union requirements for safety and durability (EN 1990). The selection of the right materials (right mullion and transom profiles), thus material resistance to loads which are developed by structure's self-weight, wind load, snow load etc., are described by a calculation methodology according to Eurocode 1 (EN 1991).

Specialized engineers take the responsibility to apply the new European codes to civil structures.

* **c=1.2** για κτίρια μη εκτεθειμένα στον άνεμο / non wind-exposed buildings
** **c=1.6** για κτίρια εκτεθειμένα στον άνεμο / wind-exposed buildings

Δοκός ενός ανοίγματος – Η επιλογή του κατάλληλου προφίλ κολώνας βασίζεται στην προϋπόθεση μέγιστης αποδεκτής παραμόρφωσης της δοκού που στηρίζεται σε δύο σημεία: f < H/200 <15 mm. Ο Πίνακας 3 στη σελίδα 13 προέρχεται από αυτή την προϋπόθεση, σε συνδυασμό με τον ακόλουθο τύπο για την απαραίτητη ροπή αδράνειας:

Single span beam - The selection of the proper mullion profile is based on the condition for the maximum acceptable deflection of a beam supported at two points: f < H/200 <15 mm. Table 3 page 12, is extracted from this condition, in combination with the following formula for the necessary moment of inertia:

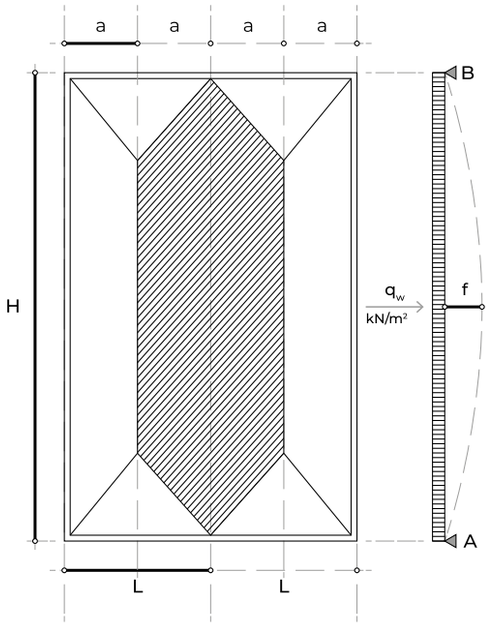

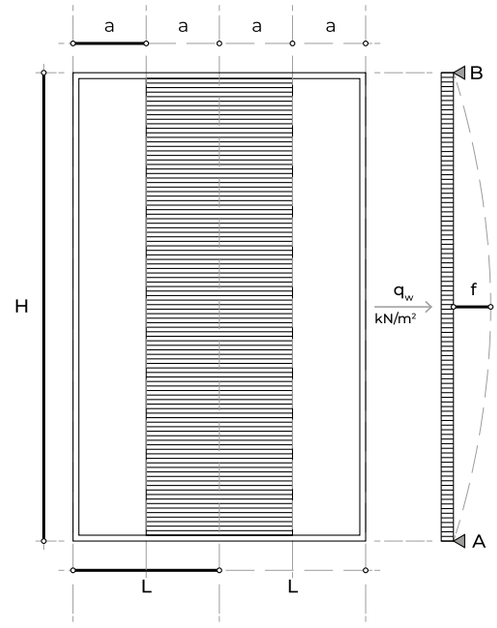

$$I_{min} = \frac{q_w \times a \times H^4}{1920 \times E \times f_{max}} \times \left[25\text{-}40 \times \frac{a^2}{H^2} + 16 \times \frac{a^4}{H^4} \right]$$

$$I_{min} = \frac{5 \times q_w \times H^4}{384 \times E \times f_{max}}$$

a = Πλάτος L/2 - *Width L/2*
E = Μέτρο ελαστικότητας - *Elasticity module*
I_{min} = Ροπή αδράνειας - *Moment of inertia*
H = Ύψος κολόνας - *Mullion height*
q_w = Φορτίο ανεμοπίεσης - *Wind load*
f_{max} = Μέγιστο βέλος κάμψης - *Maximum deflection*

Σημειώσεις:
Ο ακόλουθος πίνακας (3) παρουσιάζει την απαιτούμενη ροπή αδράνειας κολόνας ενός ανοίγματος, η οποία αντιστοιχεί σε τιμή ανεμοπίεσης 1kN/m², που εφαρμόζεται στη μια πλευρά της κατασκευής. Για οποιαδήποτε άλλη τιμή ανεμοπίεσης, κάθε κελί του πίνακα πρέπει να πολλαπλασιαστεί με αυτή την τιμή, π.χ. για τιμή ανεμοπίεσης 0,6 kN/m², κάθε κελί του πίνακα πρέπει να πολλαπλασιαστεί με τον συντελεστή 0,6.

Notes:
The following table (3) presents the required moment of inertia of a single span mullion, referring to a wind load value of 1 kN/m², applied on one side of the structure. For any other wind load value, each cell of the table must be multiplied by this value. E.g. for a 0,6 kN/m² wind load value, each cell of the table must be multiplied by 0,6 factor.

Πίνακας 3 / Table 3

ΜΟΝΟ ΑΝΟΙΓΜΑ / SINGLE SPAN MULLION

		L1 or L2 (m)								
		0.4	**0.6**	**0.8**	**1**	**1.2**	**1.4**	**1.6**	**1.8**	**2**
H(m)	**2**	3.91	5.74	7.44	8.95	10.25	11.30	12.07	12.54	12.70
	2.2	5.73	8.46	11.01	13.35	15.42	17.17	18.58	19.61	20.24
	2.4	8.14	12.04	15.73	19.17	22.28	25.01	27.32	29.17	30.51
	2.6	11.23	16.64	21.82	26.68	31.17	35.20	38.73	41.69	44.05
	2.8	15.12	22.45	29.50	36.19	42.44	48.15	53.27	57.73	61.46
	3	19.95	29.65	39.04	48.02	56.47	64.32	71.47	77.85	83.38
	3.2	25.84	38.46	50.72	62.50	73.69	84.19	93.88	102.69	110.51
	3.4	32.96	49.10	64.83	80.02	94.54	108.27	121.09	132.89	143.57
	3.6	41.45	61.79	81.68	100.95	119.48	137.11	153.72	169.18	183.37
	3.8	51.49	76.80	101.60	125.73	149.02	171.31	192.45	212.30	230.72
	4	63.24	94.38	124.96	154.79	183.68	211.47	237.97	263.04	286.51
	4.2	76.90	114.82	152.12	188.59	224.03	258.24	291.04	322.24	351.67
	4.4	92.65	138.40	183.47	227.62	270.64	312.31	352.43	390.78	427.17
	4.6	110.71	165.44	219.42	272.40	324.14	374.40	422.96	469.58	514.05
	4.8	131.29	196.25	260.40	323.45	385.16	445.25	503.48	559.60	613.37
	5	154.61	231.18	306.85	381.35	454.38	525.65	594.90	661.85	726.24
	5.2	180.91	270.56	359.25	446.67	532.49	616.42	698.15	777.39	853.84
	5.4	210.43	314.77	418.08	520.02	620.23	718.40	814.19	907.29	997.38
	5.6	243.41	364.19	483.85	602.02	718.36	832.48	944.05	1052.71	1158.13
	5.8	280.13	419.20	557.07	693.35	827.65	959.57	1088.75	1214.81	1337.38
	6	320.86	480.22	638.29	794.67	948.92	1100.63	1249.40	1394.83	1536.51

Σε περίπτωση δυσκολίας υπολογισμού, επικοινωνήστε τηλεφωνικά με το Τμήμα Έρευνας και Τεχνικής Υποστήριξης της EXALCO Α.Ε.

In the case of facing difficulties to make the calculation, please contact EXALCO S.A. Research & Technical Support Department on the phone +30 2410 688688.

Δοκός διπλού ανοίγματος – Σε αυτή την περίπτωση το προφίλ της κολώνας συνδέεται με το κτήριο, στην πάνω και κάτω πλευρά καθώς και σε ενδιάμεσο σημείο. Λάβετε υπόψη το παραλληλόγραμμο φορτίο διανομής και τους ακόλουθους τύπους:

Double span beam – In this case the mullion profile is connected to the building on top and bottom edges as well as on an intermediate point. Consider the distribution load parallelogramic and the following formula stands:

$$I_{min} = \frac{q_w \times a \times H^4}{185 \times E \times f_{max}} \times 10^5$$

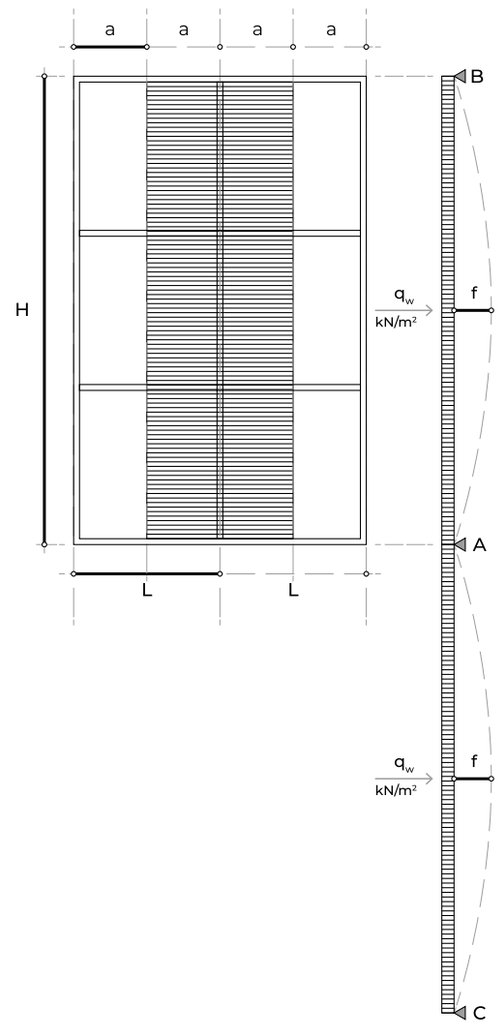

a = Πλάτος L/2 - *Width L/2*
E = Μέτρο ελαστικότητας - *Elasticity module*
I_{min} = Ροπή αδράνειας - *Moment of inertia*
H =Ύψος κολόνας - *Mullion height*
q_w = Φορτίο ανεμοπίεσης - *Wind load*
f_{max} = Μέγιστο βέλος κάμψης - *Maximum deflection*

Σημειώσεις:
Ο ακόλουθος πίνακας παρουσιάζει την απαιτούμενη ροπή αδράνειας κολόνας ενός ανοίγματος, η οποία αντιστοιχεί σε τιμή ανεμοπίεσης 1kN/m^2, που εφαρμόζεται στη μια πλευρά της κατασκευής. Για οποιαδήποτε άλλη τιμή ανεμοπίεσης, κάθε κελί του πίνακα πρέπει να πολλαπλασιαστεί με αυτή την τιμή, π.χ. για τιμή ανεμοπίεσης 0,6 kN/m^2, κάθε κελί του πίνακα πρέπει να πολλαπλασιαστεί με τον συντελεστή 0,6.

Notes:
The following table presents the required moment of inertia of a single span mullion, referring to a wind load value of 1 kN/m^{2,} applied on one side of the structure. For any other wind load value, each cell of the table must be multiplied by this value. E.g. for a 0,6 kN/m^2 wind load value, each cell of the table must be multiplied by 0,6 factor.

Πίνακας 4 / Table 4

ΔΙΠΛΟ ΑΝΟΙΓΜΑ / DOUBLE SPAN MULLION

		L1 or L2 (m)								
		0.4	**0.6**	**0.8**	**1**	**1.2**	**1.4**	**1.6**	**1.8**	**2**
H(m)	**2**	1.65	2.47	3.29	4.12	4.94	5.77	6.59	7.41	8.24
	2.2	2.41	3.62	4.82	6.03	7.24	8.24	9.65	10.85	12.06
	2.4	3.42	5.12	6.83	8.54	10.25	11.96	13.66	15.37	17.08
	2.6	4.71	7.06	9.41	11.76	14.12	16.47	18.82	21.17	23.53
	2.8	6.33	9.49	12.66	15.82	18.99	22.15	25.31	28.48	31.64
	3	8.34	12.51	16.68	20.85	25.02	29.19	33.36	37.53	41.70
	3.2	10.80	16.19	21.59	26.99	32.39	37.79	43.18	48.58	53.98
	3.4	13.76	20.64	27.52	34.40	41.28	48.16	55.04	61.92	68.79
	3.6	17.29	25.94	34.59	43.23	51.88	60.53	69.17	77.82	86.47
	3.8	21.47	32.20	42.94	53.67	64.41	75.14	85.87	96.61	107.34
	4	26.36	39.54	52.72	65.89	79.07	92.25	105.43	118.61	131.79
	4.2	32.04	48.06	64.08	80.10	96.11	112.13	128.15	144.17	160.19
	4.4	38.59	57.89	77.18	96.48	115.77	135.07	154.36	173.66	192.95
	4.6	46.10	69.15	92.20	115.25	138.30	161.35	184.40	207.45	230.50
	4.8	54.66	81.98	109.31	136.64	163.97	191.29	218.62	245.95	273.28
	5	64.35	96.53	128.70	160.88	193.05	225.23	257.40	289.58	321.75
	5.2	75.28	112.92	150.56	188.20	225.84	263.48	301.12	338.76	376.40
	5.4	87.55	131.32	175.10	218.87	262.64	306.42	350.19	393.96	437.74
	5.6	101.26	151.88	202.51	253.14	303.77	354.40	405.02	455.65	506.28
	5.8	116.31	174.77	233.03	291.29	349.54	407.80	466.06	524.32	582.57
	6	133.44	200.15	266.87	333.59	400.31	467.03	533.75	600.46	667.18
		0.4	0.6	0.8	1	1.2	1.4	1.6	1.8	2

Σε περίπτωση δυσκολίας υπολογισμού, επικοινωνήστε τηλεφωνικά με το Τμήμα Έρευνας και Τεχνικής Υποστήριξης της EXALCO A.E.

In the case of facing difficulties to make the calculation, please contact EXALCO S.A. Research & Technical Support Department on the phone +30 2410 688688.

ΠΑΡΑΔΕΙΓΜΑ ΥΠΟΛΟΓΙΣΜΟΥ ΔΟΚΟΣ ΕΝΟΣ ΑΝΟΙΓΜΑΤΟΣ (DIN 1055-04:1975)

Ύψος κτηρίου: 0-8m
Συντελεστής ασφάλειας: 1,2
Μήκος μεταξύ των στηρίξεων: 3,40m
ΑΡΙΣΤΕΡΗ πλευρά: 1,20 m
ΔΕΞΙΑ πλευρά: 1,60 m

CALCULATION EXAMPLE SINGLE SPAN BEAM (DIN 1055-04:1975)

Building height: 0-8m
Safety factor: 1,2
Length between supports: 3,40m
LEFT side: 1,20m
RIGHT side: 1,60m

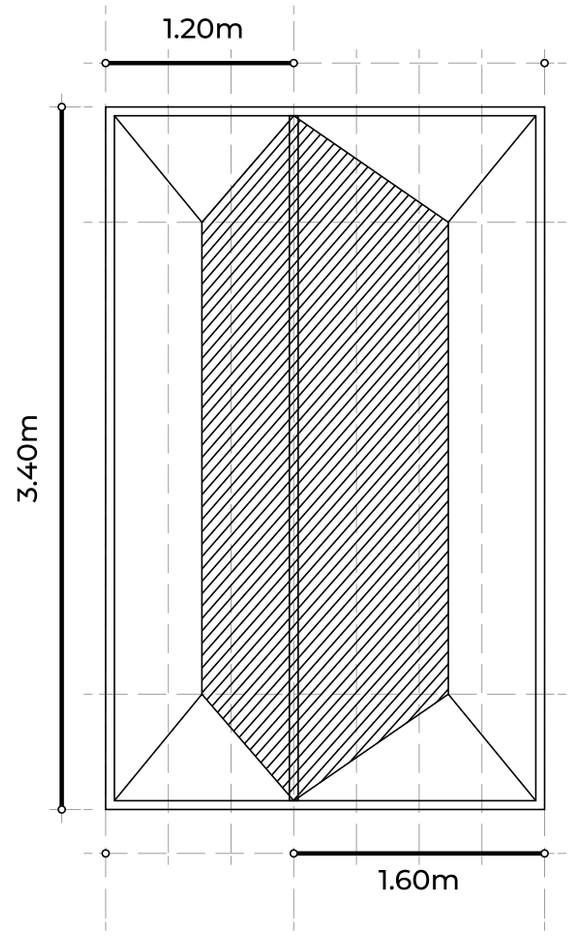

Για κτήριο 0-8 m με συντελεστή ασφάλειας 1,2 η τιμή σχεδιασμού της ανεμοπίεσης είναι 0,6 kN/m^2. Χρησιμοποιώντας τον Πίνακα της προηγούμενης σελίδας, προκύπτουν δύο τιμές ροπής αδράνειας, μια για κάθε πλευρά της κολώνας. Αυτές οι τιμές πρέπει να πολλαπλασιαστούν με το 0,6. Θα προσθέσουμε αυτές τις τιμές. Στο τέλος, επιλέγουμε από τον Πίνακα που δείχνει την τιμή της ροπής αδράνειας του προφίλ της κολώνας, το κατάλληλο προφίλ κολώνας, λαμβάνοντας υπόψη ότι η ροπή αδράνειας Ix αυτής της κολώνας πρέπει να είναι υψηλότερη από το άθροισμα (I1+I2).

Επομένως,
Για H = 3.40m και L1 = 1.20, η ροπή αδράνειας είναι 94.54 cm^4. I1 = 0.60*94.54 = 56.72 cm^4.
Για H = 3.40m και L2 = 1.60, η ροπή αδράνειας είναι 121.09 cm^4. I2 = 0.60*121.09 = 72.65 cm^4.
Από τον πίνακα τιμών ροπής αδράνειας των προφίλ κολόνας, θα επιλέξουμε το προφίλ 50-103, που έχει ροπή αδράνειας Ix a = 232.20 cm^4.

For a 0-8m building, with a safety factor of 1,2, the design value of wind load is 0,6kN/m^2. Using the Table from the previous page, we get two values of the moment of inertia, one for each side of the mullion. These values must be multiplied by 0,6. We will add these values. Finally, we select from the Table that shows mullion profile moment of inertia value, the appropriate mullion profile, keeping in mind that the moment of inertia Ix of this mullion must be higher than the sum (I1+I2).

Thus, for H = 3.40m and L_1 = 1.20, the moment of inertia is 94.54cm^4. I1 = 0.60*94.54 = 56.72cm^4.
For H = 3.40m and L_2 = 1.60, the moment of inertia is 121.09cm^4. I2 = 0.60*121.09 = 72.65cm^4.
From mullion profile moment of inertia value table, we will select the profile 50-103, which has a moment of inertia of: Ix = 232.20cm^4.

ΠΑΡΑΔΕΙΓΜΑ ΥΠΟΛΟΓΙΣΜΟΥ
ΔΟΚΟΣ ΔΙΠΛΟΥ ΑΝΟΙΓΜΑΤΟΣ
(DIN 1055-04:1975)

Ύψος κτηρίου: 0-8m
Συντελεστής ασφάλειας: 1,2
Μήκος μεταξύ των στηρίξεων: 3,40m
ΑΡΙΣΤΕΡΗ πλευρά: 1,20 m
ΔΕΞΙΑ πλευρά: 1,60 m

CALCULATION EXAMPLE
DOUBLE SPAN BEAM
(DIN 1055-04:1975)

Building height: 0-8m
Safety factor: 1,2
Length between supports: 3,40m
LEFT side: 1,20m
RIGHT side: 1,60m

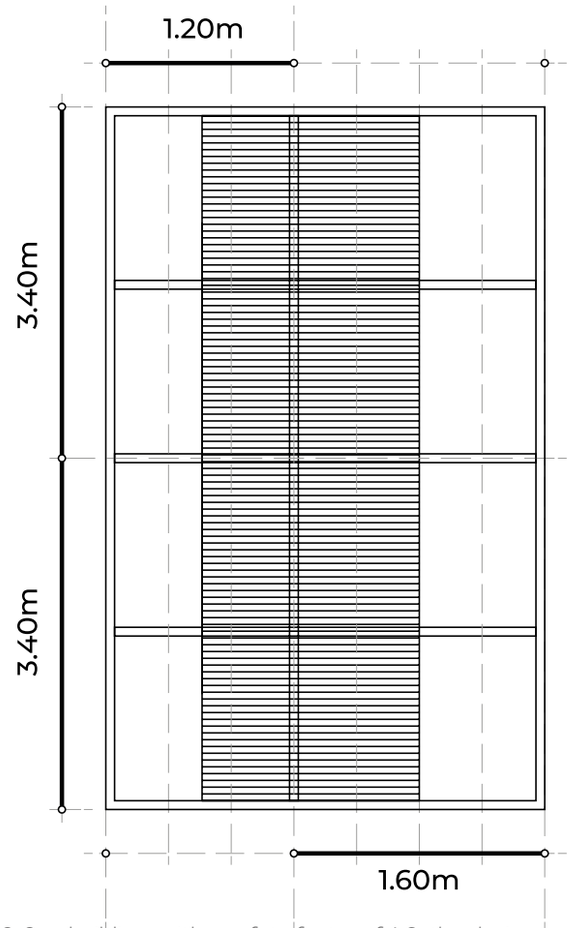

Για κτήριο 0-8 m με συντελεστή ασφάλειας 1,2, η τιμή σχεδιασμού της ανεμοπίεσης είναι 0,6 kN/m^2. Χρησιμοποιώντας τον Πίνακα της προηγούμενης σελίδας, προκύπτουν δύο τιμές ροπής αδράνειας, μια για κάθε πλευρά της κολώνας. Αυτές οι τιμές πρέπει να πολλαπλασιαστούν με το 0,6. Θα προσθέσουμε αυτές τις τιμές. Στο τέλος, επιλέγουμε από τον Πίνακα που δείχνει την τιμή της ροπής αδράνειας του προφίλ της κολώνας, το κατάλληλο προφίλ κολώνας, λαμβάνοντας υπόψη ότι η ροπή αδράνειας Ix αυτής της κολώνας πρέπει να είναι υψηλότερη από το άθροισμα (I1+I2).

Επομένως,
Για διπλό άνοιγμα H = 3.40 m και L1 = 1.20, η ροπή αδράνειας είναι 41.28 cm4. I1 = 0.60 · 41.28 = 24.77cm^4.
Για H = 3.40 m και L2 = 1.60, η ροπή αδράνειας είναι 55.04 cm^4. I2 = 0.60 · 55.04 = 33.02cm^4.

Από τον πίνακα τιμών ροπής αδράνειας των προφίλ κολώνας, θα επιλέξουμε το προφίλ 130-50-101, που έχει ροπή αδράνειας Ix =60.04 cm^4.

Τραβέρσα – Η επιλογή κατάλληλου προφίλ τραβέρσας που υπόκειται σε ανεμοπίεση βασίζεται στην προϋπόθεση για μέγιστη αποδεκτή παραμόρφωση της δοκού σε δύο σημεία: f < H/200 <15 mm. Η απαραίτητη ροπή αδράνειας της τραβέρσας που υπόκειται σε ανεμοπίεση προκύπτει από τις ακόλουθες εξισώσεις:

For a 0-8 m building, with a safety factor of 1,2, the design value of wind load is 0,6 kN/m2. Using the Table from the previous page, we get two values of the moment of inertia, one for each side of the mullion. These values must be multiplied by 0,6. We will add these values. Finally, we select from the Table that shows mullion profile moment of inertia value, the appropriate mullion profile, keeping in mind that the moment of inertia Ix of this mullion must be higher than the sum (I1+I2).

Thus, For both spans H= 3.40m and L1= 1.20, the moment of inertia is 41.28cm^4. I1 = 0.60 · 41.28 = 24.77cm^4.
For H = 3.40m and L2 = 1.60, the moment of inertia is 55.04 cm^4. I2 = 0.60 · 55.04 = 33.02cm^4.
From mullion profile moment of inertia value table, we will select the profile 130-50-101, which has a moment of inertia of: Ix =60.04cm^4.
Transom - The selection of the proper transom profile subjected to wind load is based on the condition for the maximum acceptable deflection of a beam supported at two points: f < H/200 <15 mm. The necessary moment of inertia of a transom subjected to wind load is given by the following equations:

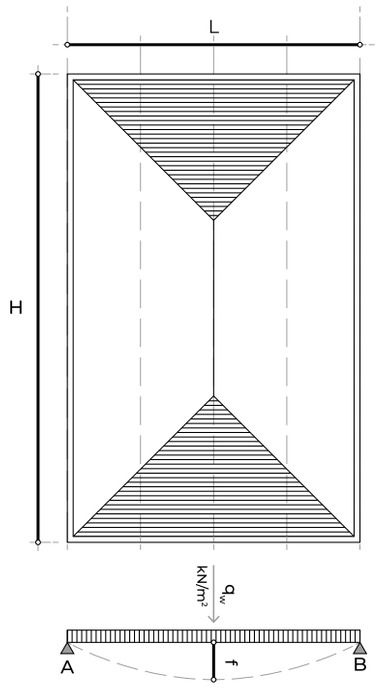

When $\frac{L}{H} < 1$,

$$I_{min} = \frac{q_w \times \frac{L}{2} \times L^4}{120 \times E \times f_{max}}$$

Σημειώσεις:
Ο ακόλουθος πίνακας παρουσιάζει την απαιτούμενη ροπή αδράνειας της τραβέρσας που αντιστοιχεί σε τιμή ανεμοπίεσης 1 kN/m² όταν L/H ≤ 1. Για οποιαδήποτε άλλη τιμή ανεμοπίεσης, κάθε κελί του πίνακα πρέπει να πολλαπλασιαστεί με αυτή την τιμή, π.χ. για τιμή ανεμοπίεσης 0,6 kN/m2, κάθε κελί του πίνακα πρέπει να πολλαπλασιαστεί με τον συντελεστή 0,6.

Notes:
The following table presents the required moment of inertia of a transom, referring to a wind load value of 1 kN/m², when L/H ≤ 1. For any other wind load value, each cell of the table must be multiplied by this value. E.g. for a 0,6 kN/m² wind load value, each cell of the table must be multiplied by 0,6 factor.

L(m)	Ireq(cm⁴)
1	1.19
1.2	2.47
1.4	4.57
1.6	7.80
1.8	12.50

L(m)	Ireq(cm⁴)
2	19.05
2.2	27.89
2.4	39.50
2.6	54.40
2.8	73.17
3	96.43

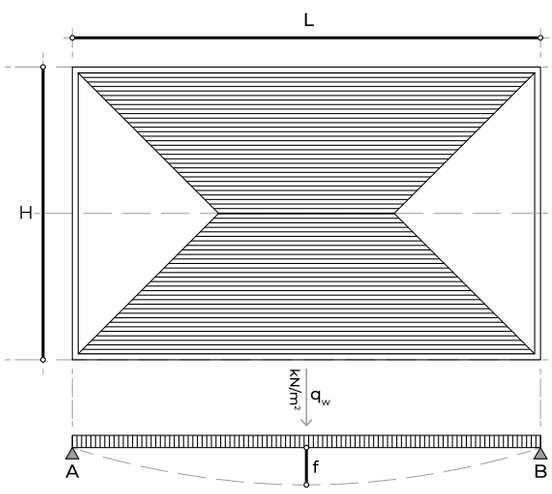

When $\frac{L}{H} > 1$,

$$I_{min} = \frac{q_w \times \frac{H}{2} \times L^4}{1920 \times E \times f_{max}} \times \left[25\text{-}40 \times \frac{\left(\frac{H}{2}\right)^2}{L^2} + 16 \times \frac{\left(\frac{H}{2}\right)^4}{L^4} \right]$$

Σημειώσεις:
Ο ακόλουθος πίνακας παρουσιάζει την απαιτούμενη ροπή αδράνειας της τραβέρσας που αντιστοιχεί σε τιμή ανεμοπίεσης 1 kN/m2 όταν L/H ≤ 1.Για οποιαδήποτε άλλη τιμή ανεμοπίεσης, κάθε κελί του πίνακα πρέπει να πολλαπλασιαστεί με αυτή την τιμή, π.χ. για τιμή ανεμοπίεσης 0,6 kN/m2, κάθε κελί του πίνακα πρέπει να πολλαπλασιαστεί με τον συντελεστή 0,6.

Notes:
The following table presents the required moment of inertia of a transom, referring to a wind load value of 1 kN/m², when L/H > 1. For any other wind load value, each cell of the table must be multiplied by this value. E.g. for a 0,6k N/m² wind load value, each cell of the table must be multiplied by 0,6 factor.

		L1 or L2 (m)										
		1	**1.2**	**1.4**	**1.6**	**1.8**	**2**	**2.2**	**2.4**	**2.6**	**2.8**	**3**
H(m)	**1**	1.19	1.43	1.67	1.90	2.14	2.38	2.62	2.86	3.10	3.33	3.57
	1.2	2.06	2.47	2.88	3.29	3.70	4.11	4.53	4.94	5.35	5.76	6.17
	1.4	3.27	3.92	4.57	5.23	5.88	6.53	7.19	7.84	8.49	9.15	9.80
	1.6	4.88	5.85	6.83	7.80	8.78	9.75	10.73	11.70	12.68	13.65	14.63
	1.8	6.94	8.33	9.72	11.11	12.50	13.89	15.27	16.66	18.05	19.44	20.83
	2	9.52	11.43	13.33	15.24	17.14	19.05	20.95	22.86	24.76	26.67	28.57
	2.2	12.68	15.21	17.75	20.28	22.82	25.35	27.89	30.42	32.96	35.49	38.03
	2.4	16.46	19.75	23.04	26.33	29.62	32.91	36.21	39.50	42.79	46.08	49.37
	2.6	20.92	25.11	29.29	33.48	37.66	41.85	46.03	50.22	54.40	58.59	62.77
	2.8	26.13	31.36	36.59	41.81	47.04	52.27	57.49	62.72	67.95	73.17	78.40
	3	32.14	38.57	40.00	51.43	57.86	64.29	70.71	77.14	83.57	90.00	96.43
		1	1.2	1.4	1.6	1.8	2	2.2	2.4	2.6	2.8	3

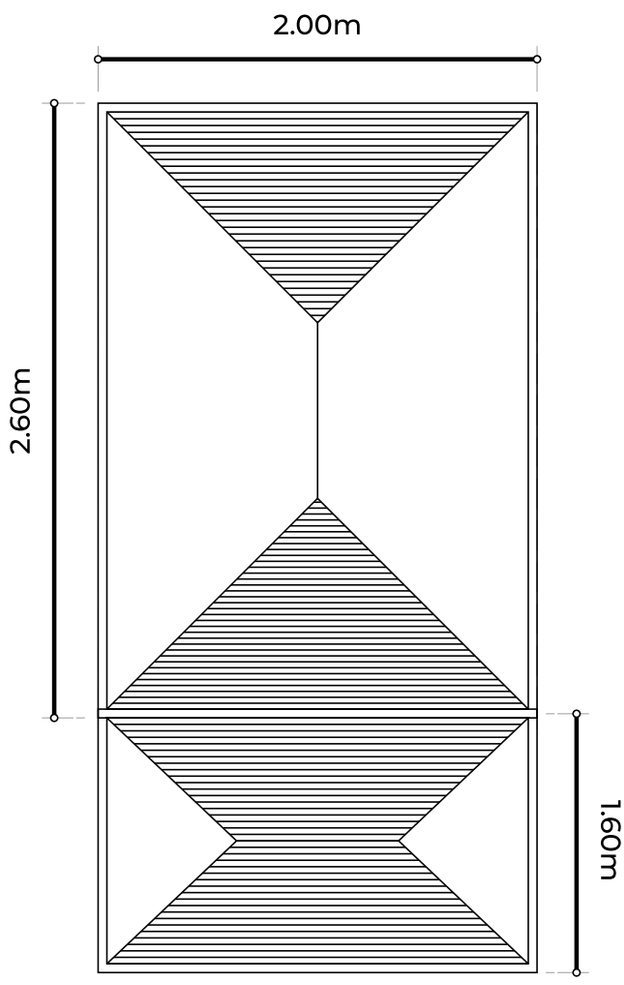

ΠΑΡΑΔΕΙΓΜΑ ΥΠΟΛΟΓΙΣΜΟΥ
ΕΝΔΙΑΜΕΣΗ ΤΡΑΒΕΡΣΑ

Ύψος κτηρίου: 0-8 m
Συντελεστής ασφάλειας: 1,2
Μήκος μεταξύ των στηρίξεων: 2,00m
ΑΠΟΣΤΑΣΗ ΜΕΤΑΞΥ ΤΩΝ ΚΟΛΟΝΩΝ:
ΑΝΩ πλευρά: 2,60m
ΚΑΤΩ πλευρά: 1,60m

CALCULATION EXAMPLE
INTERMEDIARY TRANSOM

Building height: 0-8m
Safety factor: 1.2
Length between supports: 2.00m
DISTANCE BETWEEN MULLIONS:
UPPER side: 2.60m
LOWER side: 1.60m

Για κτήριο 0-8 m με συντελεστή ασφάλειας 1,2 η τιμή σχεδιασμού της ανεμοπίεσης είναι 0,6 kN/m^2. Χρησιμοποιώντας τον Πίνακα της προηγούμενης σελίδας, προκύπτουν δύο τιμές ροπής αδράνειας, μια για κάθε πλευρά της τραβέρσας. Αυτές οι τιμές πρέπει να πολλαπλασιαστούν με το 0,6. Θα προσθέσουμε αυτές τις τιμές. Στο τέλος, επιλέγουμε από τον Πίνακα που δείχνει την τιμή της ροπής αδράνειας του προφίλ της τραβέρσας, το κατάλληλο προφίλ τραβέρσας, λαμβάνοντας υπόψη ότι η ροπή αδράνειας I_x αυτής της κολώνας πρέπει να είναι υψηλότερη από το άθροισμα (I_1+I_2).

Επομένως,
Για το άνω τμήμα της ενδιάμεσης τραβέρσας L = 2.00m και H1 = 2,60 υπό την έννοια ότι η L/H < 1, η απαραίτητη ροπή αδράνειας είναι 19,05 cm^4. I1 = 0,60 x 19,05 = 11,43 cm^4.

Για το κάτω τμήμα της ενδιάμεσης τραβέρσας L = 2.00m and H2 = 1,60 υπό την έννοια ότι η L/H < 1, η απαραίτητη ροπή αδράνειας είναι 15,24 cm^4. I2 = 0,60 x 15,24 = 9.14 cm^4.

Από τον πίνακα τιμών ροπής αδράνειας των προφίλ τραβέρσας, θα επιλέξουμε το προφίλ 130-50-101, που έχει ροπή αδράνειας Ix = 51,70 cm^4.
Η ροπή αδράνειας της τραβέρσας λόγων του βάρους του υαλοπίνακας προκύπτει από:

For a 0-8 m building, with a safety factor of 1,2, the design value of wind load is 0,6 kN/m^2. Using the above tables, we get two values of the moment of inertia, one for each side of the transom. These values must be multiplied by 0,6. We will add these values. Finally, we select from the table that shows transom profile moment of inertia value, the appropriate transom profile, keeping in mind that the moment of inertia Ix of this transom must be higher than the sum (I_1+I_2).

Thus, for the upper part of the intermediary transom L = 2.00m and H1 = 2.60m, meaning that L/H < 1, the necessary moment of inertia is 19.05 cm^4. I_1 = 0.60 · 19.05 = 11.43 cm^4.

For the lower part of the intermediary transom L = 2.00 m and H2 = 1.60, meaning that LH > 1, the necessary moment of inertia is 15.24cm^4. I_2 = 0.60 · 15.24 = 9.14 cm^4.

From transom profile moment of inertia value table, we will select the profile 130-50-201, which has a moment of inertia of: I_x = 51.70cm^4.

The moment of inertia of a transom due to the glass pane weight is given by:

$$I_y = \frac{G \times a}{24 \times E \times f_{max}} \times [\, 3 \times L^2 - 4 \times a^2 \,]$$

G = βάρος υαλοπίνακα - *weight of glass pane* (Kg)
a = Η απόσταση για τα στηρίγματα των υαλοπινάκων - *The distance for glazing supports (m)*
L = Μήκος του εγκάρσιου δοκαριού - *Length of transom (m)*
E_{al} = Μονάδα ελαστικότητας - *Elasticity module*
I_y = Ροπή αδράνειας - *Moment of inertia of the transom*
f_{max} = Μέγιστο βέλος κάμψης - *Maximum deflection*

ΠΡΟΕΙΔΟΠΟΙΗΣΗ:
Η EXALCO δεν φέρει καμία ευθύνη για εσφαλμένη επιλογή προφίλ κολώνας και τραβέρσας. Οι μέθοδοι υπολογισμού της αντοχής που παρουσιάζονται σε αυτόν τον κατάλογο είναι μόνο απλές εκτιμήσεις. Ο μηχανικός σχεδίασης ευθύνεται για την ορθή εγκατάσταση των στοιχείων του συστήματος. Εάν υπάρχουν απορίες σχετικά με τη βάση υπολογισμού, επικοινωνήστε με το Τεχνικό Τμήμα της EXALCO ή με μια εταιρεία που ειδικεύεται σε τέτοιους υπολογισμούς.

WARNING:
EXALCO shall bear no responsibility for improper selection of mullion and transom profiles. Methods of resistance calculations presented in this catalogue are only rough estimates. A designing engineer is responsible for proper adjustment of the system elements. Should there arise any queries in connection with the basis assumed for calculations, please contact the Technical Department at EXALCO or a company specializing in such computations.

ΠΑΡΑΔΕΙΓΜΑ ΥΠΟΛΟΓΙΣΜΟΥ:
t= t1 + t2 = 8 + 6 =14mm, το άθροισμα φύλλων υαλοπίνακα
qglass= 2,5 kg/m^2
L = 2000 mm = 200 cm
H = 1000 mm = 100 cm
Eal = 70 000 N/mm2 = 7 · 106 N/cm^2
a = 150 mm
m = t · qglass · L · H = 14 · 2,5 · 2 · 1 = 70 kg
G = m ·g = 70 · 9,81 ≈ 700 N

CALCULATION EXAMPLE:
t= t1 + t2 = 8 + 6 =14mm, the glass sheet sum
qglass= 2,5 kg/m^2
L = 2000mm = 200cm
H = 1000mm = 100cm
E_{al} = 70.000 N/mm^2 = 7 · 10^6 N/cm^2
a = 150mm
m = t · qglass · L · H = 14 · 2,5 · 2 · 1 = 70kg
G = m ·g = 70 · 9,81 ≈ 700N

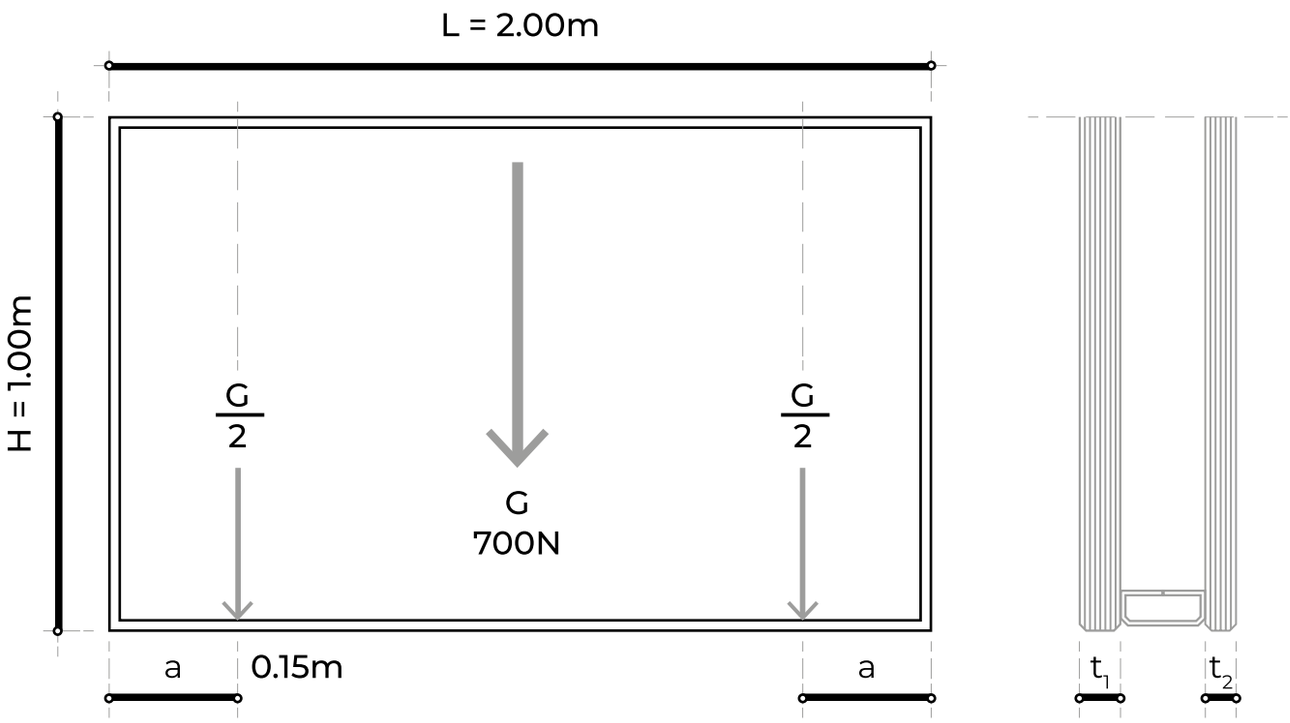

$$f_{max} = \frac{L}{500} = \frac{1,2}{500} = 0,004 > 0,003m$$ (ΣΥΜΦΩΝΑ ΜΕ / ACCORDING TO **EN13830**)

Όταν το f_{max} = 0,003m τότε η απαιτούμενη ροπή αδράνειας είναι:
when f_{max} = 0,003m the required moment of inertia is:

$$I_y = \frac{G \times a}{24 \times E \times f_{max}} \times [\,3 \times L^2 - 4 \times a^2\,] = \frac{700 \times 15}{24 \times 10^6 \times 0,3} \times [\,3 \times 200^2 - 4 \times 15^2\,] = 24,813cm^4$$

Από τον πίνακα τιμών ροπής αδράνειας των προφίλ τραβέρσας, θα επιλέξουμε το προφίλ 50-202, που έχει ροπή αδράνειας I_y = 25,7cm^4.
From transoms profile moment of inertia value table, we will select the profile 50-202, which has a moment of inertia of: I_y = 25,7 cm^4.

ΣΥΝΟΠΤΙΚΟΣ ΚΑΤΑΛΟΓΟΣ

PROFILES SUMMARY

R50-100

Προφίλ σκελετού κολόνας
Mullion substructural profil

Διαστάσεις / Dimensions (mm)	→	19.5x50
Βάρος / Weight (Kg/m)	→	1.283
Διατομή / Section area (cm^2)	→	4.8
Περίμετρος βαφής / Paint perimeter (m)	→	0.19
Μήκος βέργας / Profile lenght (m)	→	6/4
Σελίδα / Page	→	39, 63

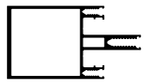

R50-101

Προφίλ 66.5mm
Mullion 66.5mm

Διαστάσεις / Dimensions (mm)	→	66.5x50
Βάρος / Weight (Kg/m)	→	2.117
Διατομή / Section area (cm^2)	→	7.9
Περίμετρος βαφής / Paint perimeter (m)	→	0.28
Μήκος βέργας / Profile lenght (m)	→	6/4
Σελίδα / Page	→	39, 63

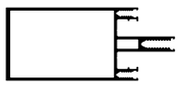

R50-102

Προφίλ 90.5mm
Mullion 90.5mm

Διαστάσεις / Dimensions (mm)	→	90.5x50
Βάρος / Weight (Kg/m)	→	2.389
Διατομή / Section area (cm^2)	→	7.0
Περίμετρος βαφής / Paint perimeter (m)	→	0.33
Μήκος βέργας / Profile lenght (m)	→	6/4
Σελίδα / Page	→	39, 63

R50-103

Προφίλ 115.5mm
Mullion 115.5mm

Διαστάσεις / Dimensions (mm)	→	115.5x50
Βάρος / Weight (Kg/m)	→	2.796
Διατομή / Section area (cm^2)	→	10.4
Περίμετρος βαφής / Paint perimeter (m)	→	0.38
Μήκος βέργας / Profile lenght (m)	→	6/4
Σελίδα / Page	→	40, 64

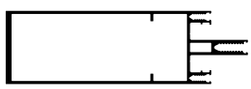

R50-104

Προφίλ 140.5mm
Mullion 140.5mm

Διαστάσεις / Dimensions (mm)	→	140.5x50
Βάρος / Weight (Kg/m)	→	3.153
Διατομή / Section area (cm^2)	→	11.7
Περίμετρος βαφής / Paint perimeter (m)	→	0.43
Μήκος βέργας / Profile lenght (m)	→	6/4
Σελίδα / Page	→	40, 64

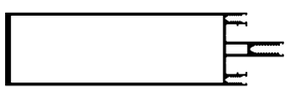

R50-105

Προφίλ 165.5mm
Mullion 165.5mm

Διαστάσεις / Dimensions (mm)	→	165.5x50
Βάρος / Weight (Kg/m)	→	3.363
Διατομή / Section area (cm^2)	→	12.5
Περίμετρος βαφής / Paint perimeter (m)	→	0.48
Μήκος βέργας / Profile lenght (m)	→	6/4
Σελίδα / Page	→	40, 65

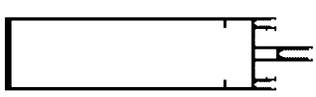

R50-106

Προφίλ 185.5mm
Mullion 185.5mm

Διαστάσεις / Dimensions (mm)	→	185.5x50
Βάρος / Weight (Kg/m)	→	3.934
Διατομή / Section area (cm^2)	→	14.6
Περίμετρος βαφής / Paint perimeter (m)	→	0.52
Μήκος βέργας / Profile lenght (m)	→	6/4
Σελίδα / Page	→	41, 65

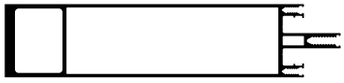

R50-107

Προφίλ 204.5mm
Mullion 204.5mm

Διαστάσεις / Dimensions (mm)	→	204.5x50
Βάρος / Weight (Kg/m)	→	4.951
Διατομή / Section area (cm²)	→	18.4
Περίμετρος βαφής / Paint perimeter (m)	→	0.56
Μήκος βέργας / Profile lenght (m)	→	6/4
Σελίδα / Page	→	41, 66

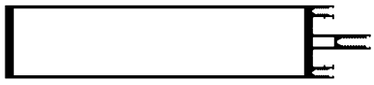

R50-113

Προφίλ 250mm
Mullion 250mm

Διαστάσεις / Dimensions (mm)	→	250x50
Βάρος / Weight (Kg/m)	→	4.873
Διατομή / Section area (cm²)	→	18.5
Περίμετρος βαφής / Paint perimeter (m)	→	0.78
Μήκος βέργας / Profile lenght (m)	→	6
Σελίδα / Page	→	41, 66

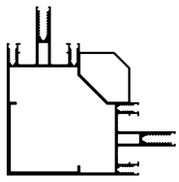

R50-108

Προφίλ 90° - 90.5mm
Mullion 90° - 90.5mm

Διαστάσεις / Dimensions (mm)	→	90.5x50
Βάρος / Weight (Kg/m)	→	3.896
Διατομή / Section area (cm²)	→	14.4
Περίμετρος βαφής / Paint perimeter (m)	→	0.46
Μήκος βέργας / Profile lenght (m)	→	6/4
Σελίδα / Page	→	42, 67

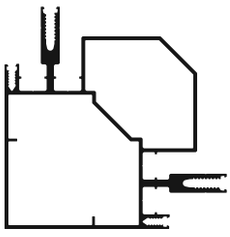

130-50-106

Προφίλ 90° - 90.5mm
Mullion 90° - 90.5mm

Διαστάσεις / Dimensions (mm)	→	121.5x121.5
Βάρος / Weight (Kg/m)	→	4.400
Διατομή / Section area (cm²)	→	16.3
Περίμετρος βαφής / Paint perimeter (m)	→	-
Μήκος βέργας / Profile lenght (m)	→	6/4
Σελίδα / Page	→	42, 67

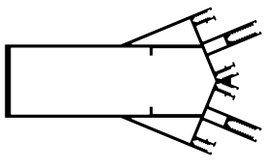

R50-109

Προφίλ 45° - 175.52mm
Mullion 45° - 175.52mm

Διαστάσεις / Dimensions (mm)	→	175.52x101
Βάρος / Weight (Kg/m)	→	5.052
Διατομή / Section area (cm²)	→	18.8
Περίμετρος βαφής / Paint perimeter (m)	→	0.55
Μήκος βέργας / Profile lenght (m)	→	6/4
Σελίδα / Page	→	43, 68

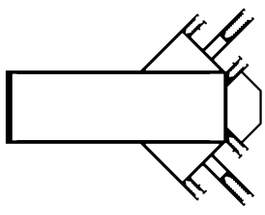

R50-110

Προφίλ 90° - 175mm
Mullion 90° - 175mm

Διαστάσεις / Dimensions (mm)	→	175x135.2
Βάρος / Weight (Kg/m)	→	5.895
Διατομή / Section area (cm²)	→	23.7
Περίμετρος βαφής / Paint perimeter (m)	→	0.63
Μήκος βέργας / Profile lenght (m)	→	6/4
Σελίδα / Page	→	43, 69

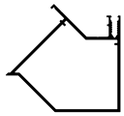

R50-111

Προφίλ 45° - 66mm
Mullion 45° - 66mm

Διαστάσεις / Dimensions (mm)	→	44.9x66
Βάρος / Weight (Kg/m)	→	1.526
Διατομή / Section area (cm^2)	→	5.7
Περίμετρος βαφής / Paint perimeter (m)	→	0.30
Μήκος βέργας / Profile lenght (m)	→	6
Σελίδα / Page	→	43, 70

R50-112

Προφίλ 45° - 66mm
Mullion 45° - 66mm

Διαστάσεις / Dimensions (mm)	→	35.8x66
Βάρος / Weight (Kg/m)	→	1.086
Διατομή / Section area (cm^2)	→	4.0
Περίμετρος βαφής / Paint perimeter (m)	→	0.20
Μήκος βέργας / Profile lenght (m)	→	6
Σελίδα / Page	→	43, 70

R50-400

Στατικό προφίλ
Static profile

Διαστάσεις / Dimensions (mm)	→	7.9x16
Βάρος / Weight (Kg/m)	→	1.198
Διατομή / Section area (cm^2)	→	4.4
Περίμετρος βαφής / Paint perimeter (m)	→	-
Μήκος βέργας / Profile lenght (m)	→	6
Σελίδα / Page	→	44, 71

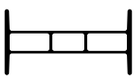

R50-401

Στατικό προφίλ
Static profile

Διαστάσεις / Dimensions (mm)	→	87x45
Βάρος / Weight (Kg/m)	→	1.695
Διατομή / Section area (cm^2)	→	6.3
Περίμετρος βαφής / Paint perimeter (m)	→	-
Μήκος βέργας / Profile lenght (m)	→	6
Σελίδα / Page	→	44, 72

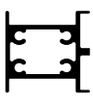

130-50-401

Στατικό προφίλ
Static profile

Διαστάσεις / Dimensions (mm)	→	44.7x46.2
Βάρος / Weight (Kg/m)	→	1.636
Διατομή / Section area (cm^2)	→	6.06
Περίμετρος βαφής / Paint perimeter (m)	→	-
Μήκος βέργας / Profile lenght (m)	→	6
Σελίδα / Page	→	44, 72

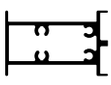

130-50-402

Στατικό προφίλ
Static profile

Διαστάσεις / Dimensions (mm)	→	70.2x44.7
Βάρος / Weight (Kg/m)	→	1.951
Διατομή / Section area (cm^2)	→	7.2
Περίμετρος βαφής / Paint perimeter (m)	→	-
Μήκος βέργας / Profile lenght (m)	→	6
Σελίδα / Page	→	44, 71

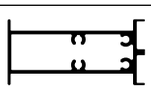

130-50-403

Στατικό προφίλ
Static profile

Διαστάσεις / Dimensions (mm)	→	93.8x45
Βάρος / Weight (Kg/m)	→	2.276
Διατομή / Section area (cm^2)	→	8.4
Περίμετρος βαφής / Paint perimeter (m)	→	-
Μήκος βέργας / Profile lenght (m)	→	6
Σελίδα / Page	→	44, 72

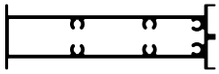

130-50-404

Στατικό προφίλ
Static profile

Διαστάσεις / Dimensions (mm)	→	44.7x143.8
Βάρος / Weight (Kg/m)	→	3.167
Διατομή / Section area (cm^2)	→	11.7
Περίμετρος βαφής / Paint perimeter (m)	→	-
Μήκος βέργας / Profile lenght (m)	→	6
Σελίδα / Page	→	44, 73

130-50-413

Στατικό προφίλ
Static profile

Διαστάσεις / Dimensions (mm)	→	150x45
Βάρος / Weight (Kg/m)	→	7.591
Διατομή / Section area (cm^2)	→	28
Περίμετρος βαφής / Paint perimeter (m)	→	
Μήκος βέργας / Profile lenght (m)	→	6
Σελίδα / Page	→	44, 71

R50-200

Τραβέρσα 3ου επιπέδου
3rd level transom

Διαστάσεις / Dimensions (mm)	→	44.3x50
Βάρος / Weight (Kg/m)	→	1.119
Διατομή / Section area (cm^2)	→	4.1
Περίμετρος βαφής / Paint perimeter (m)	→	0.19
Μήκος βέργας / Profile lenght (m)	→	6
Σελίδα / Page	→	45, 75

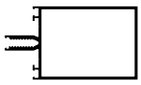

R50-201

Τραβέρσα 3ου επιπέδου
3rd level transom

Διαστάσεις / Dimensions (mm)	→	90.8x50
Βάρος / Weight (Kg/m)	→	1.630
Διατομή / Section area (cm^2)	→	6.0
Περίμετρος βαφής / Paint perimeter (m)	→	0.28
Μήκος βέργας / Profile lenght (m)	→	6
Σελίδα / Page	→	45, 75

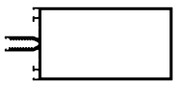

R50-202

Τραβέρσα 3ου επιπέδου
3rd level transom

Διαστάσεις / Dimensions (mm)	→	114.8x50
Βάρος / Weight (Kg/m)	→	1.890
Διατομή / Section area (cm^2)	→	7.0
Περίμετρος βαφής / Paint perimeter (m)	→	0.33
Μήκος βέργας / Profile lenght (m)	→	6
Σελίδα / Page	→	45, 76

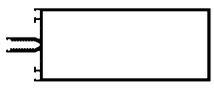

R50-203

Τραβέρσα 3ου επιπέδου
3rd level transom

Διαστάσεις / Dimensions (mm)	→	139.8x50
Βάρος / Weight (Kg/m)	→	2.245
Διατομή / Section area (cm^2)	→	8.3
Περίμετρος βαφής / Paint perimeter (m)	→	0.38
Μήκος βέργας / Profile lenght (m)	→	6
Σελίδα / Page	→	46, 76

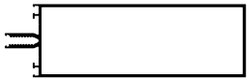

R50-204

Τραβέρσα 3ου επιπέδου
3rd level transom

Διαστάσεις / Dimensions (mm)	→	164.8x50
Βάρος / Weight (Kg/m)	→	2.529
Διατομή / Section area (cm^2)	→	9.4
Περίμετρος βαφής / Paint perimeter (m)	→	0.43
Μήκος βέργας / Profile lenght (m)	→	6
Σελίδα / Page	→	46, 77

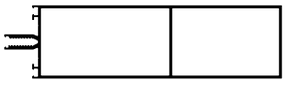

R50-205

Τραβέρσα 3ου επιπέδου
3rd level transom

Διαστάσεις / Dimensions (mm)	→	189.8x50
Βάρος / Weight (Kg/m)	→	2.948
Διατομή / Section area (cm^2)	→	10.9
Περίμετρος βαφής / Paint perimeter (m)	→	0.39
Μήκος βέργας / Profile lenght (m)	→	6
Σελίδα / Page	→	47, 77

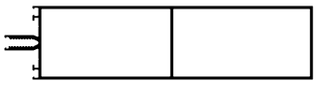

R50-206

Τραβέρσα 2ου επιπέδου
2nd level transom

Διαστάσεις / Dimensions (mm)	→	209.8x50
Βάρος / Weight (Kg/m)	→	3165
Διατομή / Section area (cm^2)	→	11.72
Περίμετρος βαφής / Paint perimeter (m)	→	0.43
Μήκος βέργας / Profile lenght (m)	→	6
Σελίδα / Page	→	47, 79

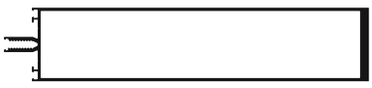

R50-207

Τραβέρσα 2ου επιπέδου
2nd level transom

Διαστάσεις / Dimensions (mm)	→	249.2x50
Βάρος / Weight (Kg/m)	→	4080
Διατομή / Section area (cm^2)	→	15.11
Περίμετρος βαφής / Paint perimeter (m)	→	0.51
Μήκος βέργας / Profile lenght (m)	→	6
Σελίδα / Page	→	47, 78

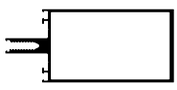

R50-602

Τραβέρσα 2ου επιπέδου
2nd level transom

Διαστάσεις / Dimensions (mm)	→	115.1x50
Βάρος / Weight (Kg/m)	→	2135
Διατομή / Section area (cm^2)	→	7.7
Περίμετρος βαφής / Paint perimeter (m)	→	0.33
Μήκος βέργας / Profile lenght (m)	→	6
Σελίδα / Page	→	48, 74

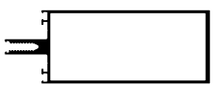

R50-603

Τραβέρσα 2ου επιπέδου
2nd level transom

Διαστάσεις / Dimensions (mm)	→	140.1x50
Βάρος / Weight (Kg/m)	→	2.405
Διατομή / Section area (cm^2)	→	8.7
Περίμετρος βαφής / Paint perimeter (m)	→	0.38
Μήκος βέργας / Profile lenght (m)	→	6
Σελίδα / Page	→	48, 74

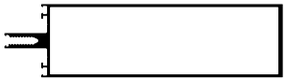

R50-605

Τραβέρσα 2ου επιπέδου
2nd level transom

Διαστάσεις / Dimensions (mm)	→	190.1x50
Βάρος / Weight (Kg/m)	→	2.945
Διατομή / Section area (cm^2)	→	10.7
Περίμετρος βαφής / Paint perimeter (m)	→	0.48
Μήκος βέργας / Profile lenght (m)	→	6
Σελίδα / Page	→	48, 75

130-50-301

Προστατευτικό κάλυμμα
Cover cap

Διαστάσεις / Dimensions (mm)	→	50x16
Βάρος / Weight (Kg/m)	→	0.292
Διατομή / Section area (cm^2)	→	1.08
Περίμετρος βαφής / Paint perimeter (m)	→	0.13
Μήκος βέργας / Profile lenght (m)	→	6
Σελίδα / Page	→	49, 79

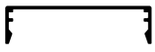

130-50-302

Προστατευτικό κάλυμμα
Cover cap

Διαστάσεις / Dimensions (mm)	→	50x13
Βάρος / Weight (Kg/m)	→	0.272
Διατομή / Section area (cm^2)	→	1.008
Περίμετρος βαφής / Paint perimeter (m)	→	0.13
Μήκος βέργας / Profile lenght (m)	→	6
Σελίδα / Page	→	49, 79

130-50-315

Προστατευτικό κάλυμμα
Cover cap

Διαστάσεις / Dimensions (mm)	→	50x13
Βάρος / Weight (Kg/m)	→	0.243
Διατομή / Section area (cm^2)	→	-
Περίμετρος βαφής / Paint perimeter (m)	→	0.13
Μήκος βέργας / Profile lenght (m)	→	6
Σελίδα / Page	→	49, 79

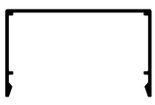

130-50-319

Προστατευτικό κάλυμμα
Cover cap

Διαστάσεις / Dimensions (mm)	→	50x30.1
Βάρος / Weight (Kg/m)	→	0.383
Διατομή / Section area (cm^2)	→	-
Περίμετρος βαφής / Paint perimeter (m)	→	0.16
Μήκος βέργας / Profile lenght (m)	→	6
Σελίδα / Page	→	49, 79

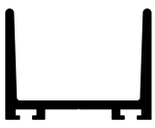

130-50-304

Προστατευτικό κάλυμμα
Cover cap

Διαστάσεις / Dimensions (mm)	→	50x38
Βάρος / Weight (Kg/m)	→	1.151
Διατομή / Section area (cm^2)	→	-
Περίμετρος βαφής / Paint perimeter (m)	→	0.18
Μήκος βέργας / Profile lenght (m)	→	6
Σελίδα / Page	→	49, 80

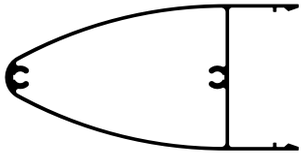

130-50-307

Προστατευτικό κάλυμμα
Cover cap

Διαστάσεις / Dimensions (mm)	→	100.4x50
Βάρος / Weight (Kg/m)	→	1.053
Διατομή / Section area (cm^2)	→	-
Περίμετρος βαφής / Paint perimeter (m)	→	0.30
Μήκος βέργας / Profile lenght (m)	→	6
Σελίδα / Page	→	49, 80

R50-310

Προστατευτικό κάλυμμα
Cover cap

Διαστάσεις / Dimensions (mm)	→	50x22.5
Βάρος / Weight (Kg/m)	→	0.369
Διατομή / Section area (cm^2)	→	-
Περίμετρος βαφής / Paint perimeter (m)	→	0.14
Μήκος βέργας / Profile lenght (m)	→	6
Σελίδα / Page	→	49, 79

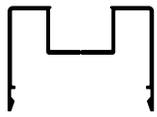

R50-317

Προστατευτικό κάλυμμα
Cover cap

Διαστάσεις / Dimensions (mm)	→	50x36
Βάρος / Weight (Kg/m)	→	0.606
Διατομή / Section area (cm^2)	→	-
Περίμετρος βαφής / Paint perimeter (m)	→	0.17
Μήκος βέργας / Profile lenght (m)	→	6
Σελίδα / Page	→	49, 79

R50-311

Προστατευτικό κάλυμμα γωνίας μιας πλευράς - 165°
One side angle cover cap - 165°

Διαστάσεις / Dimensions (mm)	→	58.6x16
Βάρος / Weight (Kg/m)	→	0.312
Διατομή / Section area (cm^2)	→	-
Περίμετρος βαφής / Paint perimeter (m)	→	0.15
Μήκος βέργας / Profile lenght (m)	→	6
Σελίδα / Page	→	50, 81

R50-312

Προστατευτικό κάλυμμα γωνίας δυο πλευρές - 150°
Both sides angle cover cap - 150°

Διαστάσεις / Dimensions (mm)	→	66.5x16
Βάρος / Weight (Kg/m)	→	0.325
Διατομή / Section area (cm^2)	→	-
Περίμετρος βαφής / Paint perimeter (m)	→	0.16
Μήκος βέργας / Profile lenght (m)	→	6
Σελίδα / Page	→	50, 81

R50-313

Προστατευτικό κάλυμμα γωνίας μιας πλευράς - 135°
One side angle cover cap - 135°

Διαστάσεις / Dimensions (mm)	→	48.1x16
Βάρος / Weight (Kg/m)	→	0.267
Διατομή / Section area (cm^2)	→	-
Περίμετρος βαφής / Paint perimeter (m)	→	0.13
Μήκος βέργας / Profile lenght (m)	→	6
Σελίδα / Page	→	50, 81

R50-314

Προστατευτικό κάλυμμα γωνίας δυο πλευρές - 120°
Both sides angle cover cap - 120°

Διαστάσεις / Dimensions (mm)	→	56x16
Βάρος / Weight (Kg/m)	→	0.274
Διατομή / Section area (cm²)	→	-
Περίμετρος βαφής / Paint perimeter (m)	→	0.14
Μήκος βέργας / Profile lenght (m)	→	6
Σελίδα / Page	→	50, 82

R50-315

Προστατευτικό κάλυμμα γωνίας δυο πλευρές - 150°
Both sides angle cover cap - 50°

Διαστάσεις / Dimensions (mm)	→	83.5x16
Βάρος / Weight (Kg/m)	→	0.405
Διατομή / Section area (cm²)	→	-
Περίμετρος βαφής / Paint perimeter (m)	→	0.20
Μήκος βέργας / Profile lenght (m)	→	6
Σελίδα / Page	→	50, 82

130-50-306

Προστατευτικό κάλυμμα γωνίας δυο πλευρές - 90°
Both sides angle cover cap - 90°

Διαστάσεις / Dimensions (mm)	→	20.4x17.2
Βάρος / Weight (Kg/m)	→	0.269
Διατομή / Section area (cm²)	→	-
Περίμετρος βαφής / Paint perimeter (m)	→	0.12
Μήκος βέργας / Profile lenght (m)	→	6
Σελίδα / Page	→	50, 82

R50-316

Προστατευτικό κάλυμμα
Cover cap

Διαστάσεις / Dimensions (mm)	→	36x7.4
Βάρος / Weight (Kg/m)	→	0.178
Διατομή / Section area (cm²)	→	-
Περίμετρος βαφής / Paint perimeter (m)	→	0.09
Μήκος βέργας / Profile lenght (m)	→	6
Σελίδα / Page	→	50

130-50-300

Πλάκα πίεσης
Pressure plate

Διαστάσεις / Dimensions (mm)	→	47.5x6.6
Βάρος / Weight (Kg/m)	→	0.439
Διατομή / Section area (cm²)	→	-
Περίμετρος βαφής / Paint perimeter (m)	→	-
Μήκος βέργας / Profile lenght (m)	→	6
Σελίδα / Page	→	51, 83

R50-300

Πλάκα πίεσης
Pressure plate

Διαστάσεις / Dimensions (mm)	→	47.5x12.2
Βάρος / Weight (Kg/m)	→	0.460
Διατομή / Section area (cm²)	→	-
Περίμετρος βαφής / Paint perimeter (m)	→	-
Μήκος βέργας / Profile lenght (m)	→	6
Σελίδα / Page	→	51, 83

130-50-314

Πλάκα πίεσης
Pressure plate

Διαστάσεις / Dimensions (mm)	→	47.5x22.8
Βάρος / Weight (Kg/m)	→	0.626
Διατομή / Section area (cm^2)	→	1.492
Περίμετρος βαφής / Paint perimeter (m)	→	-
Μήκος βέργας / Profile lenght (m)	→	6
Σελίδα / Page	→	51, 83

130-50-318

Πλάκα πίεσης
Pressure plate

Διαστάσεις / Dimensions (mm)	→	47.5x22.8
Βάρος / Weight (Kg/m)	→	0.626
Διατομή / Section area (cm^2)	→	-
Περίμετρος βαφής / Paint perimeter (m)	→	-
Μήκος βέργας / Profile lenght (m)	→	6
Σελίδα / Page	→	51, 83

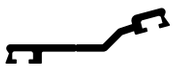

R50-301

Πλάκα πίεσης γωνίας μιας πλευράς 165°
One side angle pressure plate 165°

Διαστάσεις / Dimensions (mm)	→	56.1x6.6
Βάρος / Weight (Kg/m)	→	0.511
Διατομή / Section area (cm^2)	→	-
Περίμετρος βαφής / Paint perimeter (m)	→	-
Μήκος βέργας / Profile lenght (m)	→	6
Σελίδα / Page	→	51, 83

R50-302

Πλάκα πίεσης γωνίας και στις δυο πλευρές 150°
Both side angle pressure plate 150°

Διαστάσεις / Dimensions (mm)	→	64.2x6.6
Βάρος / Weight (Kg/m)	→	0.631
Διατομή / Section area (cm^2)	→	-
Περίμετρος βαφής / Paint perimeter (m)	→	-
Μήκος βέργας / Profile lenght (m)	→	6
Σελίδα / Page	→	51, 83

R50-303

Πλάκα πίεσης γωνίας μιας πλευράς 135°
One side angle pressure plate 135°

Διαστάσεις / Dimensions (mm)	→	46.3x6.6
Βάρος / Weight (Kg/m)	→	0.455
Διατομή / Section area (cm^2)	→	-
Περίμετρος βαφής / Paint perimeter (m)	→	-
Μήκος βέργας / Profile lenght (m)	→	6
Σελίδα / Page	→	51, 83

R50-304

Πλάκα πίεσης γωνίας και στις δυο πλευρές 120°
Both side angle pressure plate 120°

Διαστάσεις / Dimensions (mm)	→	54x6.6
Βάρος / Weight (Kg/m)	→	0.576
Διατομή / Section area (cm^2)	→	-
Περίμετρος βαφής / Paint perimeter (m)	→	-
Μήκος βέργας / Profile lenght (m)	→	6
Σελίδα / Page	→	51, 83

R50-305

Πλάκα πίεσης γωνίας και στις δυο πλευρές 150°
Both side angle pressure plate 150°

Διαστάσεις / Dimensions (mm)	→	75.4x6.6
Βάρος / Weight (Kg/m)	→	0.625
Διατομή / Section area (cm^2)	→	-
Περίμετρος βαφής / Paint perimeter (m)	→	-
Μήκος βέργας / Profile lenght (m)	→	6
Σελίδα / Page	→	51, 83

130-50-305

Πλάκα πίεσης γωνίας και στις δυο πλευρές 90°
Both side angle pressure plate 90°

Διαστάσεις / Dimensions (mm)	→	43.9x12.7
Βάρος / Weight (Kg/m)	→	0.574
Διατομή / Section area (cm^2)	→	-
Περίμετρος βαφής / Paint perimeter (m)	→	-
Μήκος βέργας / Profile lenght (m)	→	6
Σελίδα / Page	→	51, 83

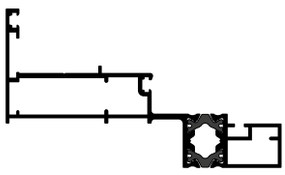

R50-02

Κούφωμα για προβαλλόμενα & παράλληλα ανοιγόμενα παράθυρα
Frame for projected & parallel opening windows

Διαστάσεις / Dimensions (mm)	→	94.3x54.5
Βάρος / Weight (Kg/m)	→	1.353
Διατομή / Section area (cm^2)	→	-
Περίμετρος βαφής / Paint perimeter (m)	→	0.30
Μήκος βέργας / Profile lenght (m)	→	6
Σελίδα / Page	→	52

R50-005

Στήριγμα εξωτερικού τζαμιού
External glazing support

Διαστάσεις / Dimensions (mm)	→	21.5x16.9
Βάρος / Weight (Kg/m)	→	0.189
Διατομή / Section area (cm^2)	→	-
Περίμετρος βαφής / Paint perimeter (m)	→	0.08
Μήκος βέργας / Profile lenght (m)	→	6
Σελίδα / Page	→	53

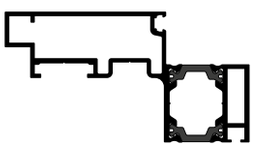

R50-04

Φύλλο για προβαλλόμενο παράθυρο
Sash for projected window

Διαστάσεις / Dimensions (mm)	→	83.7x44.7
Βάρος / Weight (Kg/m)	→	1.468
Διατομή / Section area (cm^2)	→	-
Περίμετρος βαφής / Paint perimeter (m)	→	0.26
Μήκος βέργας / Profile lenght (m)	→	6
Σελίδα / Page	→	53

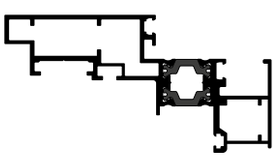

R50-07

Φύλλο για προβαλλόμενο παράθυρο
Sash for projected window

Διαστάσεις / Dimensions (mm)	→	91.3x47.2
Βάρος / Weight (Kg/m)	→	1.573
Διατομή / Section area (cm^2)	→	-
Περίμετρος βαφής / Paint perimeter (m)	→	0.30
Μήκος βέργας / Profile lenght (m)	→	6
Σελίδα / Page	→	53

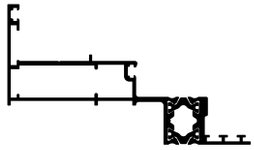

R50-17

Κούφωμα για προβαλλόμενα & παράλληλα ανοιγόμενα παράθυρα
Frame for projected & parallel opening windows

Διαστάσεις / Dimensions (mm)	→	94.3x54.5
Βάρος / Weight (Kg/m)	→	1.295
Διατομή / Section area (cm²)	→	-
Περίμετρος βαφής / Paint perimeter (m)	→	0.43
Μήκος βέργας / Profile lenght (m)	→	6
Σελίδα / Page	→	52

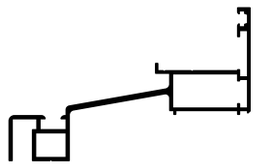

130-50-501

Πλαίσιο για προβαλλόμενο παράθυρο
Frame for projected window

Διαστάσεις / Dimensions (mm)	→	82.8x52.7
Βάρος / Weight (Kg/m)	→	0.974
Διατομή / Section area (cm²)	→	-
Περίμετρος βαφής / Paint perimeter (m)	→	0.27
Μήκος βέργας / Profile lenght (m)	→	6
Σελίδα / Page	→	53

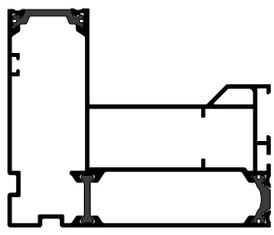

R50-08

Κούφωμα για προβαλλόμενα παράθυρα στέγης
Frame for projected windows for roofs

Διαστάσεις / Dimensions (mm)	→	90x74.6
Βάρος / Weight (Kg/m)	→	2.149
Διατομή / Section area (cm²)	→	-
Περίμετρος βαφής / Paint perimeter (m)	→	0.33
Μήκος βέργας / Profile lenght (m)	→	6
Σελίδα / Page	→	54

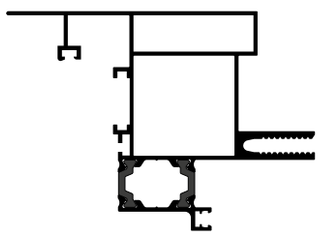

R50-10

Φύλλο για προβαλλόμενα παράθυρα στέγης
Sash for projected windows for roofs

Διαστάσεις / Dimensions (mm)	→	105.5x75
Βάρος / Weight (Kg/m)	→	2.037
Διατομή / Section area (cm²)	→	-
Περίμετρος βαφής / Paint perimeter (m)	→	0.36
Μήκος βέργας / Profile lenght (m)	→	6
Σελίδα / Page	→	54

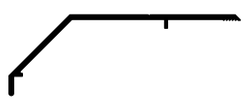

R50-012

Προστατευτικό κάλυμμα για προβαλλόμενα παράθυρα στέγης
Cove cap for projected windows for roofs

Διαστάσεις / Dimensions (mm)	→	79.5x28
Βάρος / Weight (Kg/m)	→	0.520
Διατομή / Section area (cm²)	→	-
Περίμετρος βαφής / Paint perimeter (m)	→	0.21
Μήκος βέργας / Profile lenght (m)	→	6
Σελίδα / Page	→	54

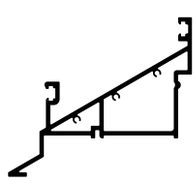

R50-013

Επιπρόσθετο προφίλ φύλλου για προβαλλόμενα παράθυρα στέγης
Additional sash profile for projected roof windows

Διαστάσεις / Dimensions (mm)	→	62.8x41.4
Βάρος / Weight (Kg/m)	→	0.923
Διατομή / Section area (cm²)	→	-
Περίμετρος βαφής / Paint perimeter (m)	→	0.23
Μήκος βέργας / Profile lenght (m)	→	6
Σελίδα / Page	→	52

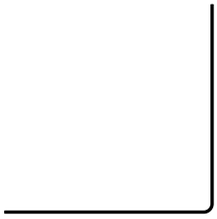

R50-501

Περιφερειακό προφίλ 95mm
Peripheral profile 95mm

Διαστάσεις / Dimensions (mm)	→	95x95
Βάρος / Weight (Kg/m)	→	0.757
Διατομή / Section area (cm²)	→	-
Περίμετρος βαφής / Paint perimeter (m)	→	0.38
Μήκος βέργας / Profile lenght (m)	→	6
Σελίδα / Page	→	56

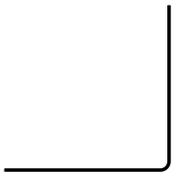

R50-502

Περιφερειακό προφίλ 72.5mm
Peripheral profile 72.5mm

Διαστάσεις / Dimensions (mm)	→	72.5x72.5
Βάρος / Weight (Kg/m)	→	0.575
Διατομή / Section area (cm²)	→	-
Περίμετρος βαφής / Paint perimeter (m)	→	0.29
Μήκος βέργας / Profile lenght (m)	→	6
Σελίδα / Page	→	56

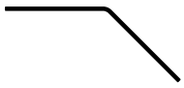

R50-503

Περιφερειακό προφίλ 32.5mm
Peripheral profile 32.5mm

Διαστάσεις / Dimensions (mm)	→	32.5x32.5
Βάρος / Weight (Kg/m)	→	0.283
Διατομή / Section area (cm²)	→	-
Περίμετρος βαφής / Paint perimeter (m)	→	0.14
Μήκος βέργας / Profile lenght (m)	→	6
Σελίδα / Page	→	56

R50-420

Προφίλ σύνδεσης τραβέρσας
Transom connection profile

Διαστάσεις / Dimensions (mm)	→	45.4x16
Βάρος / Weight (Kg/m)	→	0.800
Διατομή / Section area (cm²)	→	-
Περίμετρος βαφής / Paint perimeter (m)	→	-
Μήκος βέργας / Profile lenght (m)	→	6
Σελίδα / Page	→	55

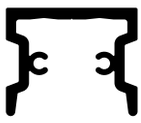

140-011

Προφίλ σύνδεσης τραβέρσας
Transom connection profile

Διαστάσεις / Dimensions (mm)	→	45x37
Βάρος / Weight (Kg/m)	→	1.358
Διατομή / Section area (cm²)	→	-
Περίμετρος βαφής / Paint perimeter (m)	→	-
Μήκος βέργας / Profile lenght (m)	→	6
Σελίδα / Page	→	55

130-50-419

Προφίλ σύνδεσης τραβέρσας
Transom connection profile

Διαστάσεις / Dimensions (mm)	→	45.4x16
Βάρος / Weight (Kg/m)	→	0.440
Διατομή / Section area (cm²)	→	-
Περίμετρος βαφής / Paint perimeter (m)	→	-
Μήκος βέργας / Profile lenght (m)	→	6
Σελίδα / Page	→	55

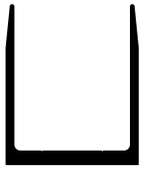

130-50-415

Προφίλ σύνδεσης τραβέρσας
Transom connection profile

Διαστάσεις / Dimensions (mm)	→	45.5x55
Βάρος / Weight (Kg/m)	→	1.362
Διατομή / Section area (cm^2)	→	-
Περίμετρος βαφής / Paint perimeter (m)	→	-
Μήκος βέργας / Profile lenght (m)	→	6
Σελίδα / Page	→	55

130-50-414

Προφίλ σύνδεσης τραβέρσας
Transom connection profile

Διαστάσεις / Dimensions (mm)	→	ø45
Βάρος / Weight (Kg/m)	→	1.636
Διατομή / Section area (cm^2)	→	-
Περίμετρος βαφής / Paint perimeter (m)	→	-
Μήκος βέργας / Profile lenght (m)	→	6
Σελίδα / Page	→	55

R50-410

Στήριγμα τζαμιού
Glazing support

Διαστάσεις / Dimensions (mm)	→	32.5x11.7
Βάρος / Weight (Kg/m)	→	0.233
Διατομή / Section area (cm^2)	→	-
Περίμετρος βαφής / Paint perimeter (m)	→	-
Μήκος βέργας / Profile lenght (m)	→	6
Σελίδα / Page	→	55

R50-411

Στήριγμα τζαμιού
Glazing support

Διαστάσεις / Dimensions (mm)	→	38.5x11.7
Βάρος / Weight (Kg/m)	→	0.267
Διατομή / Section area (cm^2)	→	-
Περίμετρος βαφής / Paint perimeter (m)	→	-
Μήκος βέργας / Profile lenght (m)	→	6
Σελίδα / Page	→	55

R50-412

Στήριγμα τζαμιού
Glazing support

Διαστάσεις / Dimensions (mm)	→	43x11.7
Βάρος / Weight (Kg/m)	→	0.310
Διατομή / Section area (cm^2)	→	-
Περίμετρος βαφής / Paint perimeter (m)	→	-
Μήκος βέργας / Profile lenght (m)	→	6
Σελίδα / Page	→	56

R50-413

Στήριγμα τζαμιού
Glazing support

Διαστάσεις / Dimensions (mm)	→	29.5x8.5
Βάρος / Weight (Kg/m)	→	0.188
Διατομή / Section area (cm^2)	→	-
Περίμετρος βαφής / Paint perimeter (m)	→	-
Μήκος βέργας / Profile lenght (m)	→	6
Σελίδα / Page	→	56

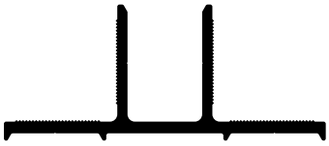

130-50-416

Μικρός βραχίονας κολόνας
Small mullion bracket

Διαστάσεις / Dimensions (mm)	→	220x93
Βάρος / Weight (Kg/m)	→	8.339
Μονάδα μέτρησης / Measure Unit (m)	→	m
Μήκος βέργας / Profile lenght (m)	→	6
Σελίδα / Page	→	60

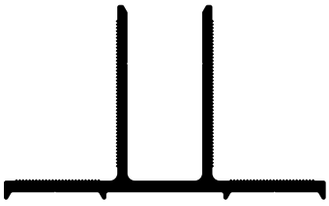

130-50-417

Μεγάλος βραχίονας κολόνας
Large mullion bracket

Διαστάσεις / Dimensions (mm)	→	220x133
Βάρος / Weight (Kg/m)	→	9.979
Μονάδα μέτρησης / Measure Unit (m)	→	m
Μήκος βέργας / Profile lenght (m)	→	6
Σελίδα / Page	→	60

130-50-418

Αντιολισθητική πλάκα για τον βραχίονα της κολόνας
Anti-skid plate for mullion bracket

Διαστάσεις / Dimensions (mm)	→	59.1x16
Βάρος / Weight (Kg/m)	→	0.886
Μονάδα μέτρησης / Measure Unit (m)	→	m
Μήκος βέργας / Profile lenght (m)	→	6
Σελίδα / Page	→	60

R50-450

Μειωτήρας φλάντζας 9mm
Gasket reducers profiles 9mm

Διαστάσεις / Dimensions (mm)	→	9.2x9
Βάρος / Weight (Kg/m)	→	0.09
Μονάδα μέτρησης / Measure Unit (m)	→	m
Μήκος βέργας / Profile lenght (m)	→	6
Σελίδα / Page	→	57

R50-451

Μειωτήρας φλάντζας 15mm
Gasket reducers profiles 15mm

Διαστάσεις / Dimensions (mm)	→	9.2x15
Βάρος / Weight (Kg/m)	→	0.159
Μονάδα μέτρησης / Measure Unit (m)	→	m
Μήκος βέργας / Profile lenght (m)	→	6
Σελίδα / Page	→	57

R50-452

Μειωτήρας φλάντζας 21mm
Gasket reducers profiles 21mm

Διαστάσεις / Dimensions (mm)	→	9.2x21
Βάρος / Weight (Kg/m)	→	0.197
Μονάδα μέτρησης / Measure Unit (m)	→	m
Μήκος βέργας / Profile lenght (m)	→	6
Σελίδα / Page	→	57

R50-453

Εξάρτημα στερέωσης για δομικά τζάμια
Fixing part for structural glazing

Διαστάσεις / Dimensions (mm)	→	27.5x8.3
Βάρος / Weight (Kg/m)	→	0.378
Μονάδα μέτρησης / Measure Unit (m)	→	m
Μήκος βέργας / Profile lenght (m)	→	6
Σελίδα / Page	→	57

R50-454

Εξάρτημα στερέωσης για δομικά τζάμια
Fixing part for structural glazing

Διαστάσεις / Dimensions (mm)	→	27.5x11.5
Βάρος / Weight (Kg/m)	→	0.383
Μονάδα μέτρησης / Measure Unit (m)	→	m
Μήκος βέργας / Profile lenght (m)	→	6
Σελίδα / Page	→	57

R50-456

Εξάρτημα στερέωσης για δομικά τζάμια
Fixing part for structural glazing

Διαστάσεις / Dimensions (mm)	→	34.7x8.3
Βάρος / Weight (Kg/m)	→	0.394
Μονάδα μέτρησης / Measure Unit (m)	→	m
Μήκος βέργας / Profile lenght (m)	→	6
Σελίδα / Page	→	57

R50-457

Εξάρτημα στερέωσης για δομικά τζάμια
Fixing part for structural glazing

Διαστάσεις / Dimensions (mm)	→	33.7x8.3
Βάρος / Weight (Kg/m)	→	0.391
Μονάδα μέτρησης / Measure Unit (m)	→	m
Μήκος βέργας / Profile lenght (m)	→	6
Σελίδα / Page	→	57

R50-458

Εξάρτημα στερέωσης για δομικά τζάμια
Fixing part for structural glazing

Διαστάσεις / Dimensions (mm)	→	30.2x12.1
Βάρος / Weight (Kg/m)	→	0.275
Μονάδα μέτρησης / Measure Unit (m)	→	m
Μήκος βέργας / Profile lenght (m)	→	6
Σελίδα / Page	→	57

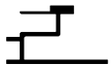

R50-462

Αποστάτης
Spacer

Διαστάσεις / Dimensions (mm)	→	34.7x20
Βάρος / Weight (Kg/m)	→	0.364
Μονάδα μέτρησης / Measure Unit (m)	→	m
Μήκος βέργας / Profile lenght (m)	→	6
Σελίδα / Page	→	57

140-013

Αποστάτης
Spacer

Διαστάσεις / Dimensions (mm)	→	29x15
Βάρος / Weight (Kg/m)	→	0.399
Μονάδα μέτρησης / Measure Unit (m)	→	m
Μήκος βέργας / Profile lenght (m)	→	6
Σελίδα / Page	→	57

140-014

Αποστάτης
Spacer

Διαστάσεις / Dimensions (mm)	→	25.7x18
Βάρος / Weight (Kg/m)	→	0.257
Μονάδα μέτρησης / Measure Unit (m)	→	m
Μήκος βέργας / Profile lenght (m)	→	6
Σελίδα / Page	→	56

3001

Αποστάτης - προφίλ standard
Standard profile - Spacer

Διαστάσεις / Dimensions (mm)	→	15x11x15x2
Βάρος / Weight (Kg/m)	→	0.200
Μονάδα μέτρησης / Measure Unit (m)	→	m
Μήκος βέργας / Profile lenght (m)	→	6
Σελίδα / Page	→	57

101-063

Ράβδος σύνδεσης
Connection rod

Διαστάσεις / Dimensions (mm)	→	19x4
Βάρος / Weight (Kg/m)	→	0.116
Μονάδα μέτρησης / Measure Unit (m)	→	m
Μήκος βέργας / Profile lenght (m)	→	5
Σελίδα / Page	→	57

ΠΡΟΦΙΛ

PROFILES

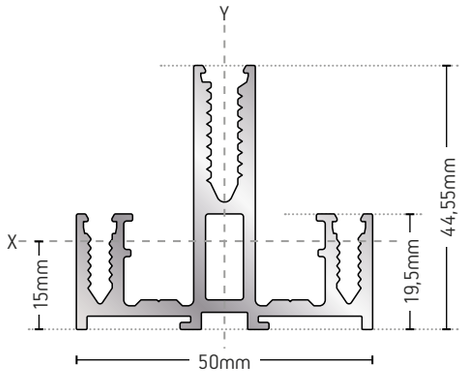

R50-100

ΚΟΛΟΝΑ
MULLION
SUBSTRUCTURAL
PROFILE

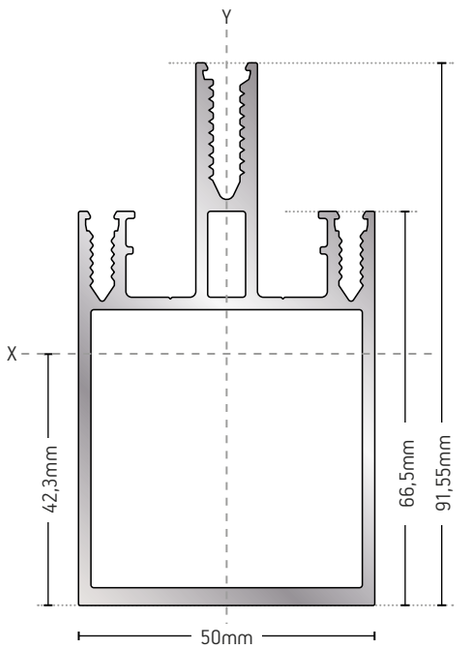

R50-101

ΚΟΛΟΝΑ 91,55mm
COLUMN 91.55mm

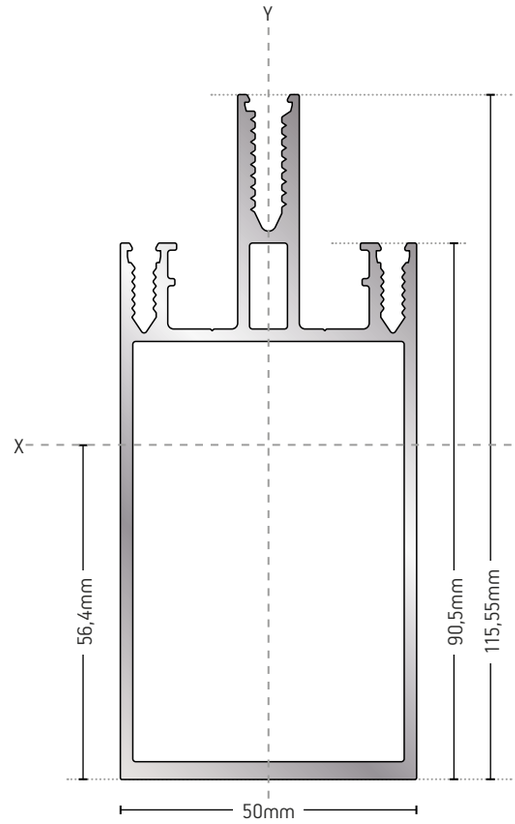

R50-102

ΚΟΛΟΝΑ 115,55mm
COLUMN 115.55mm

Κωδικός Code	Διαστάσεις Dimensions	Βάρος Weight	I_x	I_y	W_x	W_y	Εμβαδό Διατομής Section Area	Ορατή Περίμετρος Visible Perimeter	Περίμετρος Βαφής Painting Perimeter	Συμβατικό Στατικό προφίλ Compatible static profile
	(mm)	(kg/m)	(cm^4)	(cm^4)	(cm^3)	(cm^3)	(cm^2)	(mm)	(mm)	
R50-100	50x19.5	1283	6.7	9.3	2.3	3.7	4.80	111.79	189.10	-
R50-101	50x66.5	2117	58.7	22.7	11.9	9.1	7.88	185.23	283.10	130-50-401
R50-102	50x90.5	2389	121.2	28.6	20.6	11.4	9.82	233.23	331.10	130-50-402

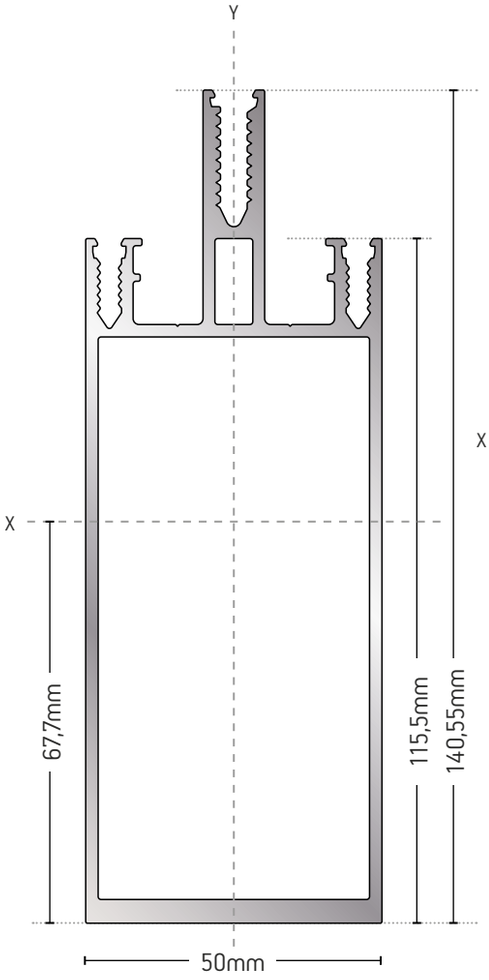

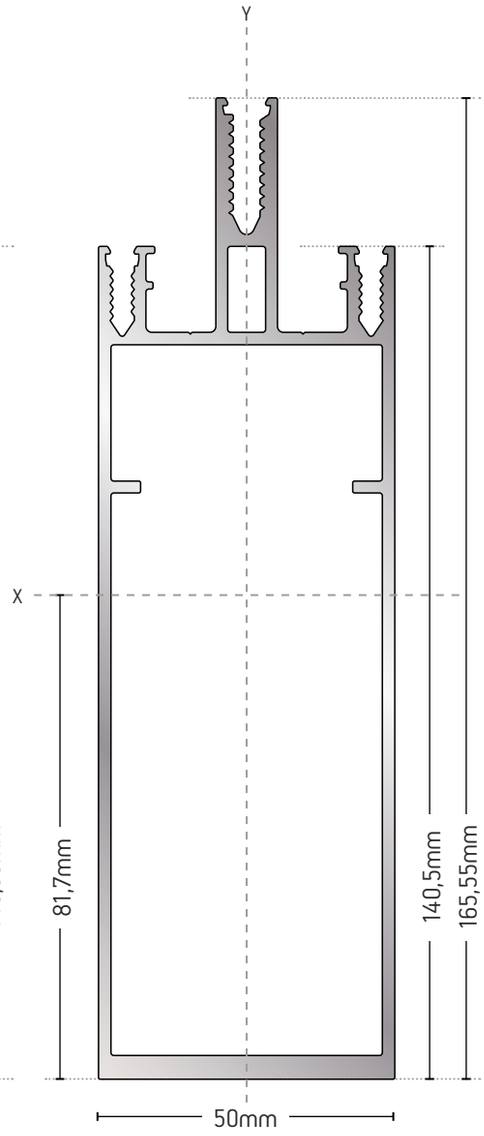

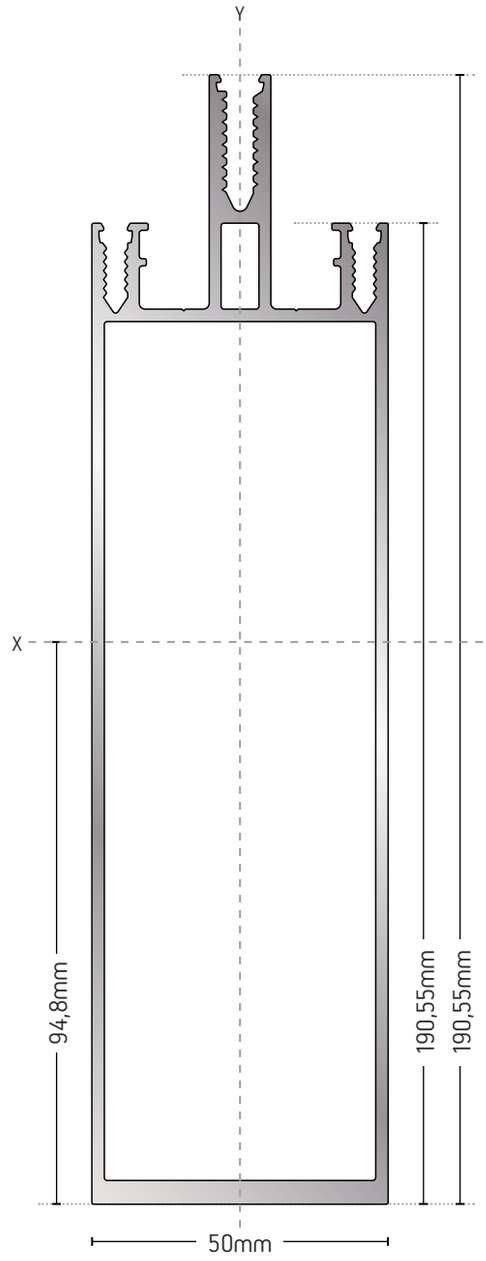

R50-103

ΚΟΛΟΝΑ 140.55mm
COLUMN 140.55mm

R50-104

ΚΟΛΟΝΑ 165.55mm
COLUMN 165.55mm

R50-105

ΚΟΛΟΝΑ 190.55mm
COLUMN 190.55mm

Κωδικός Code	Διαστάσεις Dimensions	Βάρος Weight	I_x	I_y	W_x	W_y	Εμβαδό Διατομής Section Area	Ορατή Περίμετρος Visible Perimeter	Περίμετρος Βαφής Painting Perimeter	Συμβατικό Στατικό προφίλ Compatible static profile
	(mm)	(kg/m)	(cm^4)	(cm^4)	(cm^3)	(cm^3)	(cm^2)	(mm)	(mm)	
R50-103	50x115.5	2796	220	35.4	30.2	14.1	10.4	283.23	381.1	130-50-403
R50-104	50x140.5	3135	345.7	42.2	41.2	16.891	11.65	333.23	431.1	130-50-403
R50-105	50x165.5	3363	505.5	47.4	52.798	18.961	12.5	383.23	481.1	130-50-404

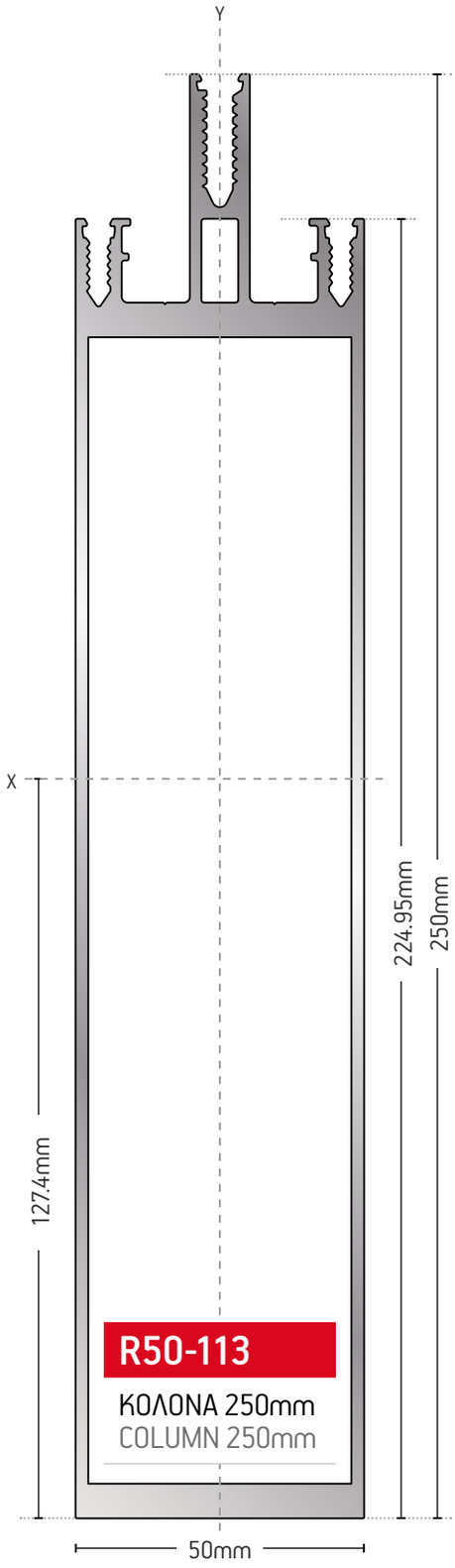

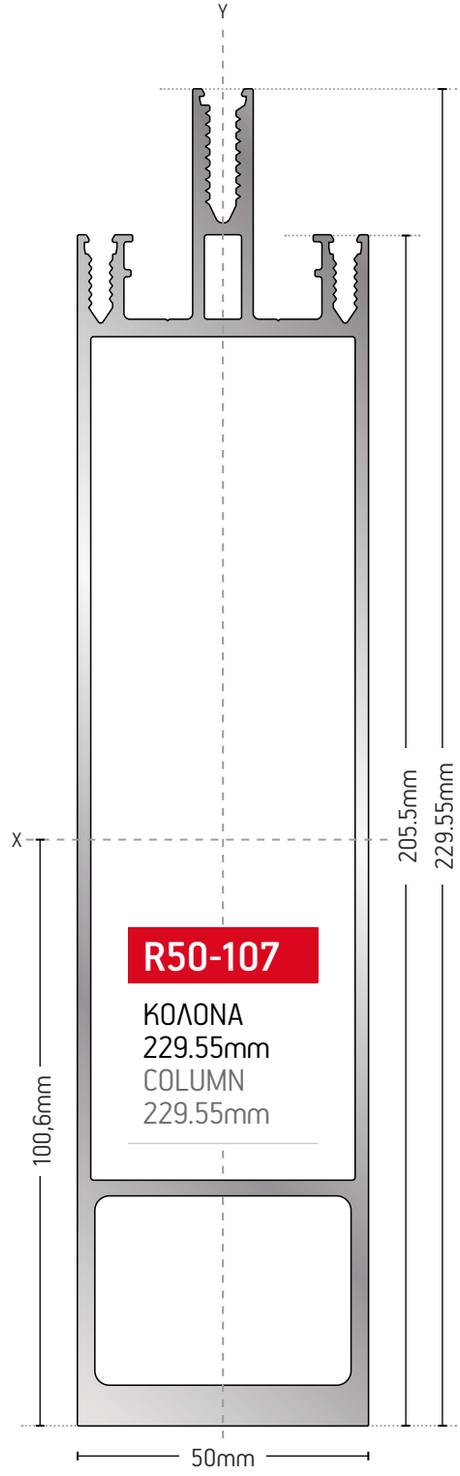

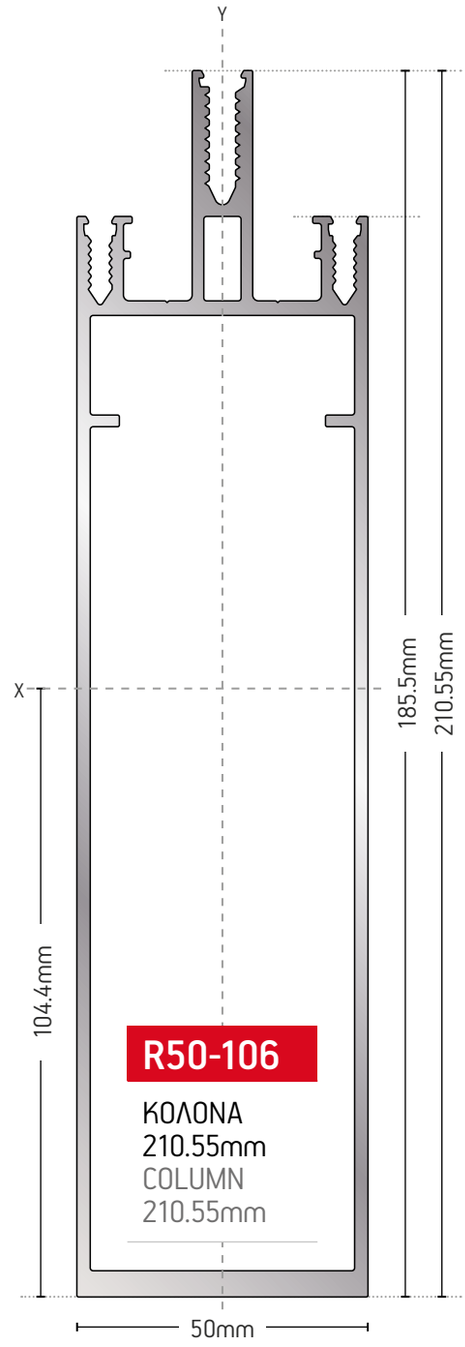

Κωδικός Code	Διαστάσεις Dimensions	Βάρος Weight	I_x	I_y	W_x	W_y	Εμβαδό Διατομής Section Area	Ορατή Περίμετρος Visible Perimeter	Περίμετρος Βαφής Painting Perimeter	Συμβατικό Στατικό προφίλ Compatible static profile
	(mm)	(kg/m)	(cm^4)	(cm^4)	(cm^3)	(cm^3)	(cm^2)	(mm)	(mm)	
R50-106	50x185.5	3934	713.5	57.2	67.2	22.9	14.6	423.23	521.1	130-50-404
R50-107	50x204.5	4951	1115.8	68.3	86,.6	27.3	18.4	461.23	559.1	130-50-404
R50-113	50x 250	4873	1309.5	68.3	102.9	27.3	18.0			

ΑΝΕΥ ΚΛΙΜΑΚΑΣ
SCALE TO FIT

130-50-106

ΓΩΝΙΑΚΗ ΚΟΛΟΝΑ 90⁰
90⁰ ANGLE COLUMN

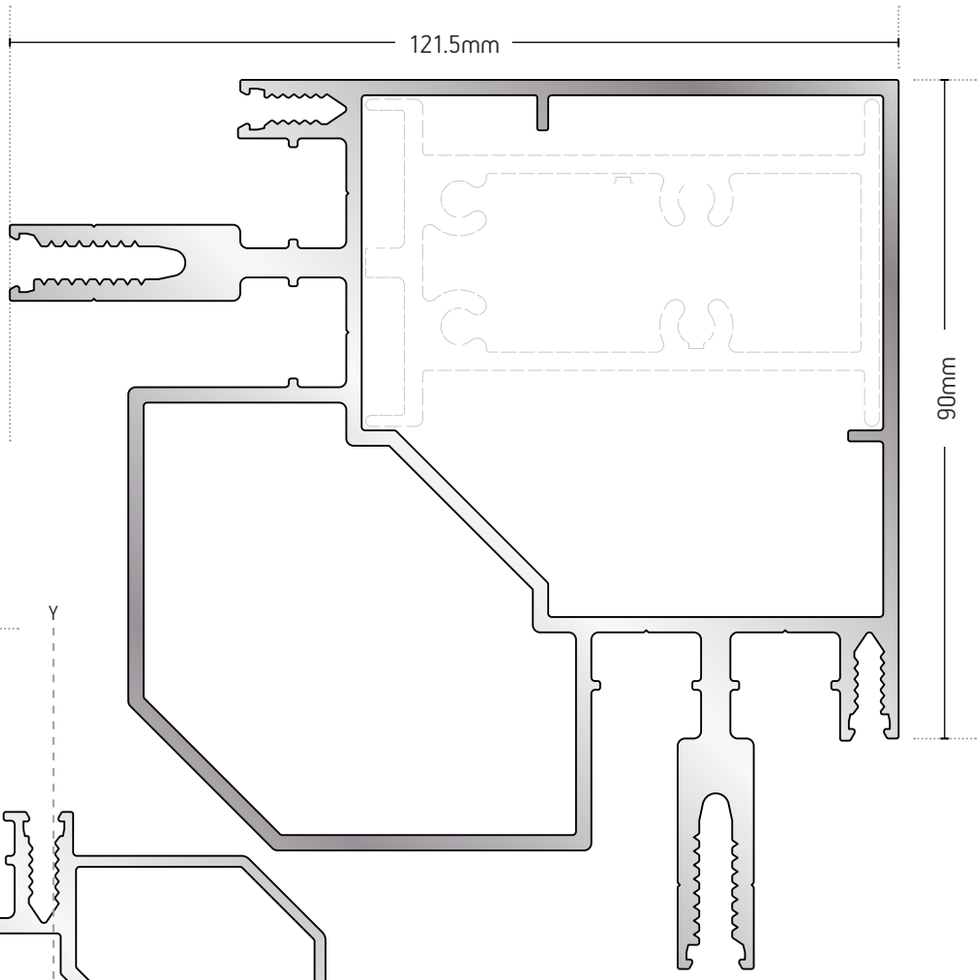

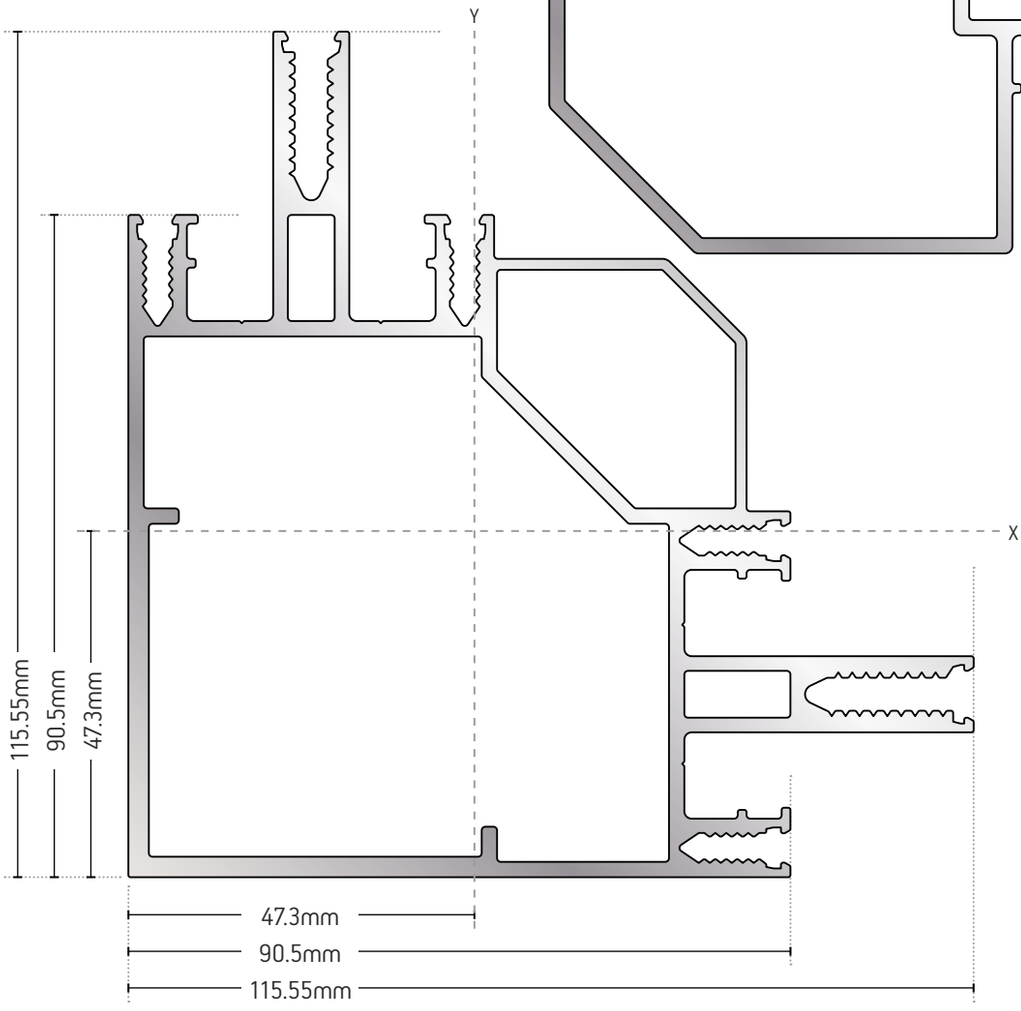

R50-108

ΓΩΝΙΑΚΗ ΚΟΛΟΝΑ 90⁰
90⁰ ANGLE COLUMN

Κωδικός Code	Διαστάσεις Dimensions	Βάρος Weight	I_x	I_y	W_x	W_y	Εμβαδό Διατομής Section Area	Ορατή Περίμετρος Visible Perimeter	Περίμετρος Βαφής Painting Perimeter	Συμβατικό Στατικό προφίλ Compatible static profile
	(mm)	(kg/m)	(cm^4)	(cm^4)	(cm^3)	(cm^3)	(cm^2)	(mm)	(mm)	
R50-108	90.5 x 90.5	3896	167	167	24.5	24.5	14.4	259.92	559.1	130-50-402
130-50-106	90 x 90	4401	215	215	31.95	31.95	14.43	-	-	-

ΚΛΙΜΑΚΑ
SCALE 1:1
20 10 5 0

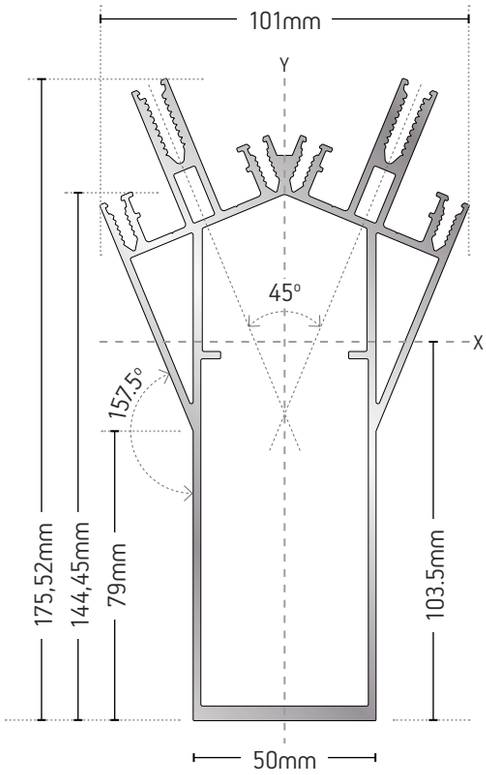

R50-109

ΚΟΛΟΝΑ 45⁰ - 175,52mm
COLUMN 45⁰ - 175.52mm

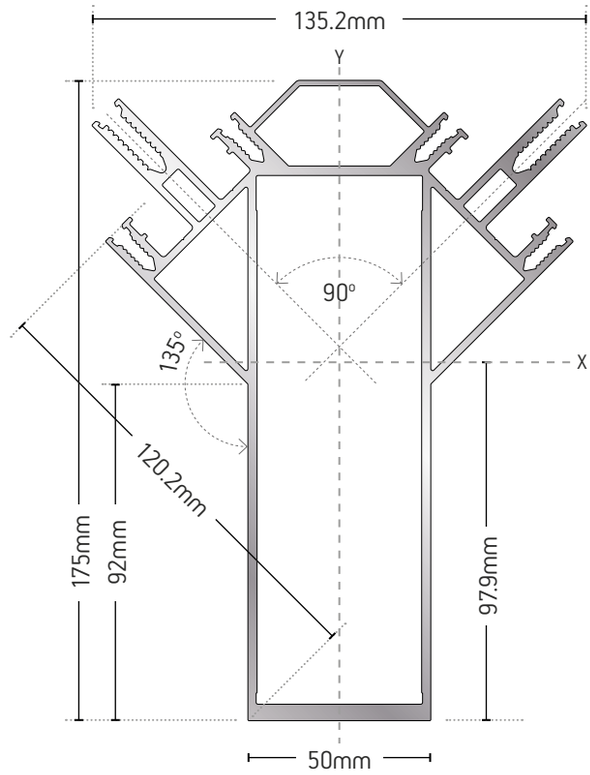

R50-110

ΚΟΛΟΝΑ 90⁰ - 175mm
COLUMN 90⁰ - 175mm

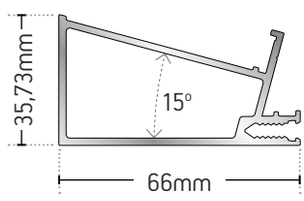

R50-112

ΠΡΟΣΘΗΚΗ ΓΩΝΙΑΚΗΣ ΚΟΛΟΝΑΣ 15⁰
15⁰ ANGLE COLUMN ADDITION

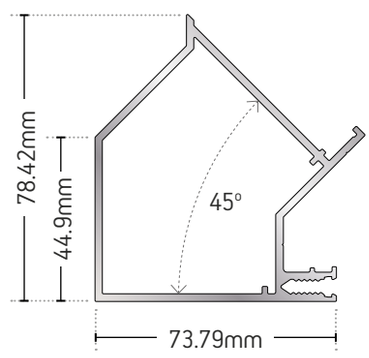

R50-111

ΚΟΛΟΝΑ 45°
COLUMN 45°

Κωδικός Code	Διαστάσεις Dimensions	Βάρος Weight	I_x	I_y	w_x	w_y	Εμβαδό Διατομής Section Area	Ορατή Περίμετρος Visible Perimeter	Περίμετρος Βαφής Painting Perimeter	Συμβατικό Στατικό προφίλ Compatible static profile
	(mm)	(kg/m)	(cm^4)	(cm^4)	(cm^3)	(cm^3)	(cm^2)	(mm)	(mm)	
R50-109	50x139.4	5052	535.6	138.5	51.7	27.4	18.8	0.34	552.99	130-50-403
R50-110	50x140.1	5895	978.7	266.9	77.7	39.5	23.7	0.4	620.33	130-50-404
R50-111	44.9x66	1526	29.2	33.9	7.4	6.0	5.0	0.16	304.4	-
R50-112	35.8x66	1086	20.1	5.4	6.0	2.4	4.0	0.1	203.46	-

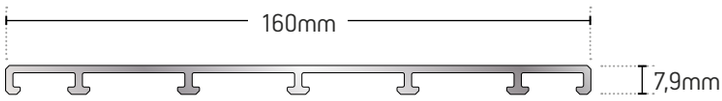

R50-400

ΠΡΟΦΙΛ
STATIC PROFILE

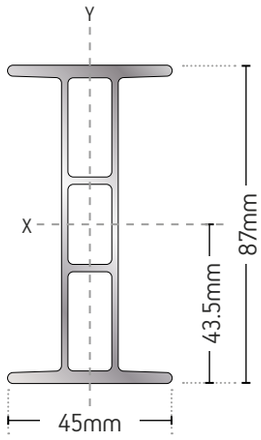

R50-401

ΠΡΟΦΙΛ
STATIC PROFILE

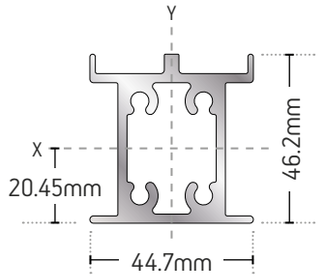

130-50-401

ΕΝΙΣΧΥΣΗ
REINFORCEMENT

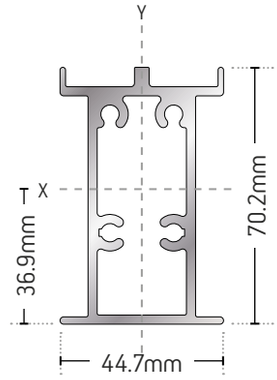

130-50-402

ΕΝΙΣΧΥΣΗ
REINFORCEMENT

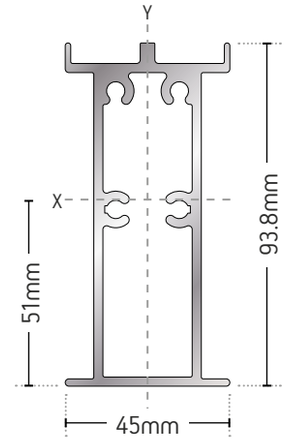

130-50-403

ΕΝΙΣΧΥΣΗ
REINFORCEMENT

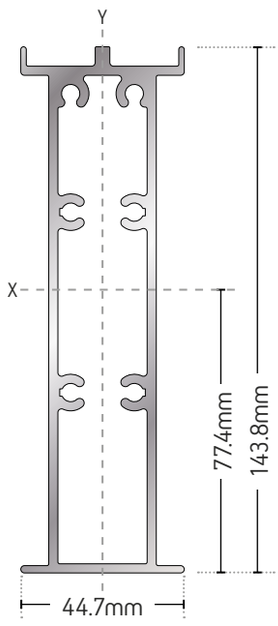

130-50-404

ΕΝΙΣΧΥΣΗ
REINFORCEMENT

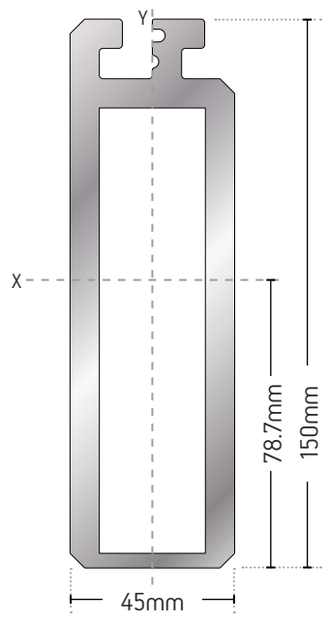

130-50-413

ΣΥΝΔΕΣΜΟΣ ΚΟΛΟΝΑΣ ΥΠΟ ΓΩΝΙΑ
VARIABLE ANGLE MULLION CONNECTOR

Κωδικός Code	Διαστάσεις Dimensions	Βάρος Weight	I_x	I_y	W_x	W_y	Εμβαδό Διατομής Section Area	Συμβατικό Στατικό προφίλ Compatible static profile
	(mm)	(kg/m)	(cm^4)	(cm^4)	(cm^3)	(cm^3)	(cm^2)	
R50-400	7.9x16.0	1198	103.1	0.2	12.9	0.4	4.4	130-50-402 / 130-50-403 / 130-50-404
R50-401	45.0x87.0	1695	67.4	6	15.5	2.7	6.3	50-202 / 50-205
130-50-401	44.7x46.2	1636	15.3	8.6	6.4	3.8	-	50-101
130-50-402	44.7x70.2	1951	39.7	10.9	10.7	4.9	7.2	50-102 / 50-108
130-50-403	45.0x93.8	2276	81.2	13.1	15.9	5.8	8.4	50-103 / 50-104 / 50-109
130-50-404	44.7x143.8	3167	255.2	18.2	33	8.2	11.7	50-106 / 50-107 / 50-110
130-50-413	45.0x150.0	7591	605.2	81.3	76.9	35.1	28	all mullions

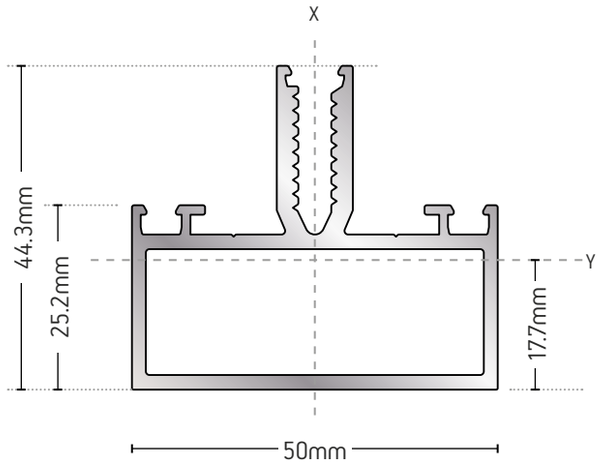

R50-200

ΤΡΑΒΕΡΣΑ 3ΟΥ ΕΠΙΠΕΔΟΥ
3RD LEVEL TRANSOM

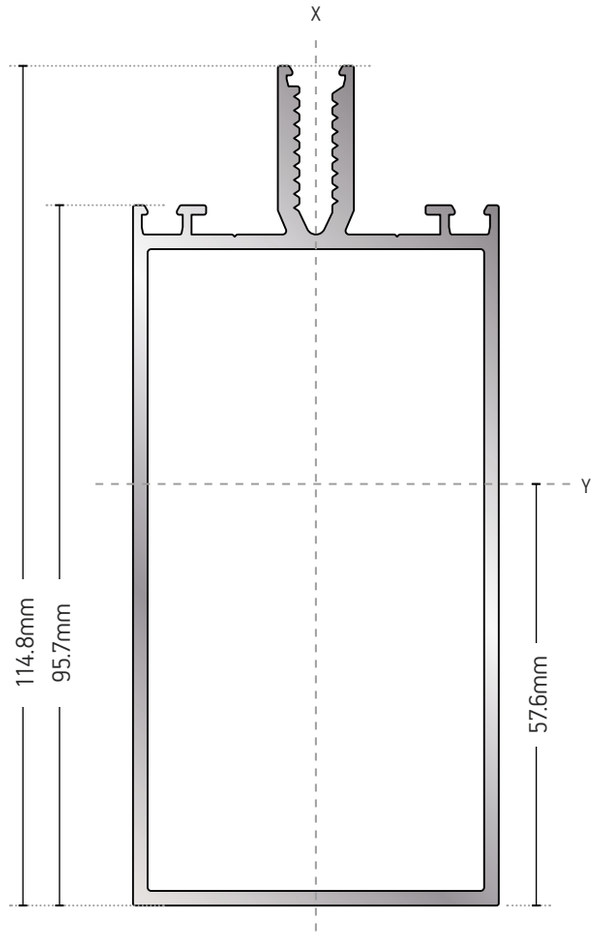

R50-202

ΤΡΑΒΕΡΣΑ 3ΟΥ ΕΠΙΠΕΔΟΥ
3RD LEVEL TRANSOM

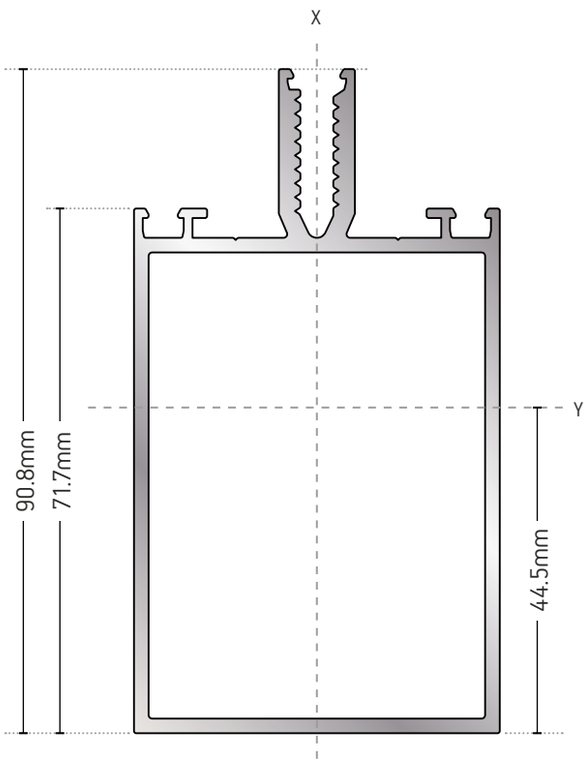

R50-201

ΤΡΑΒΕΡΣΑ 3ΟΥ ΕΠΙΠΕΔΟΥ
3RD LEVEL TRANSOM

Κωδικός Code	Διαστάσεις Dimensions	Βάρος Weight	I_x	I_y	W_x	W_y	Εμβαδό Διατομής Section Area	Ορατή Περίμετρος Visible Perimeter	Περίμετρος Βαφής Painting Perimeter	Συμβατικό Στατικό προφίλ Compatible static profile
	(mm)	(kg/m)	(cm^4)	(cm^4)	(cm^3)	(cm^3)	(cm^2)	(mm)	(mm)	
R50-200	25.2x50	1119	9.3	6.4	3.7	2.4	4.1	102.63	188.5	-
R50-201	71.7x50	1630	20.2	51.7	8.1	11.2	6	195.63	281.4	-
R50-202	95.7x50	1890	25.7	99	10.3	17.2	7	243.63	329.4	50-401

ΚΛΙΜΑΚΑ
SCALE 1:1 20 10 5 0

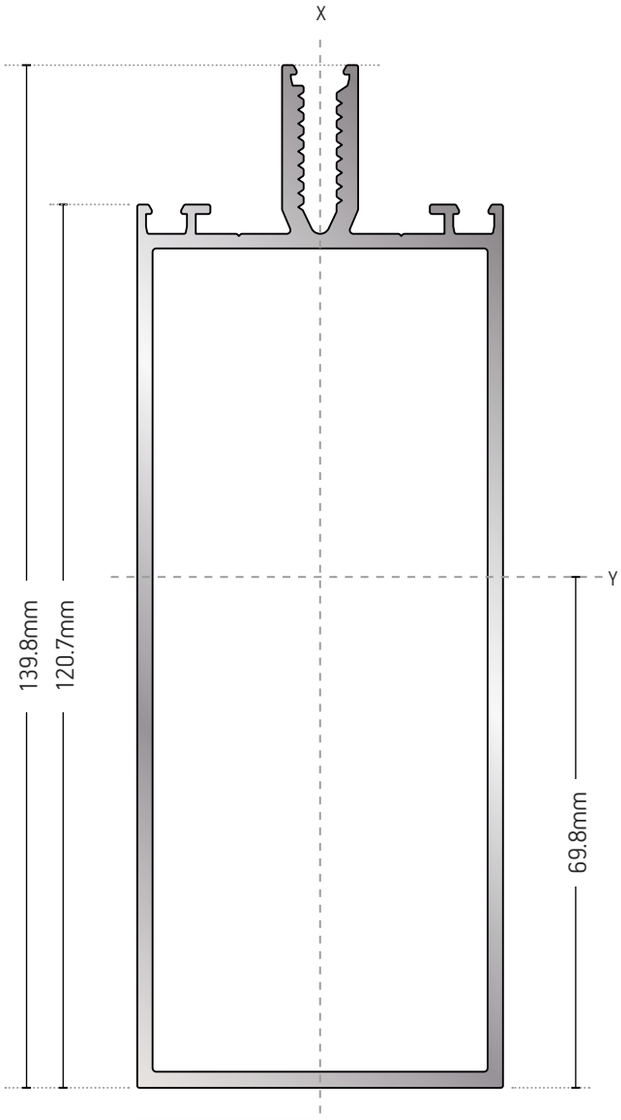

R50-203

ΤΡΑΒΕΡΣΑ 3ΟΥ ΕΠΙΠΕΔΟΥ
3RD LEVEL TRANSOM

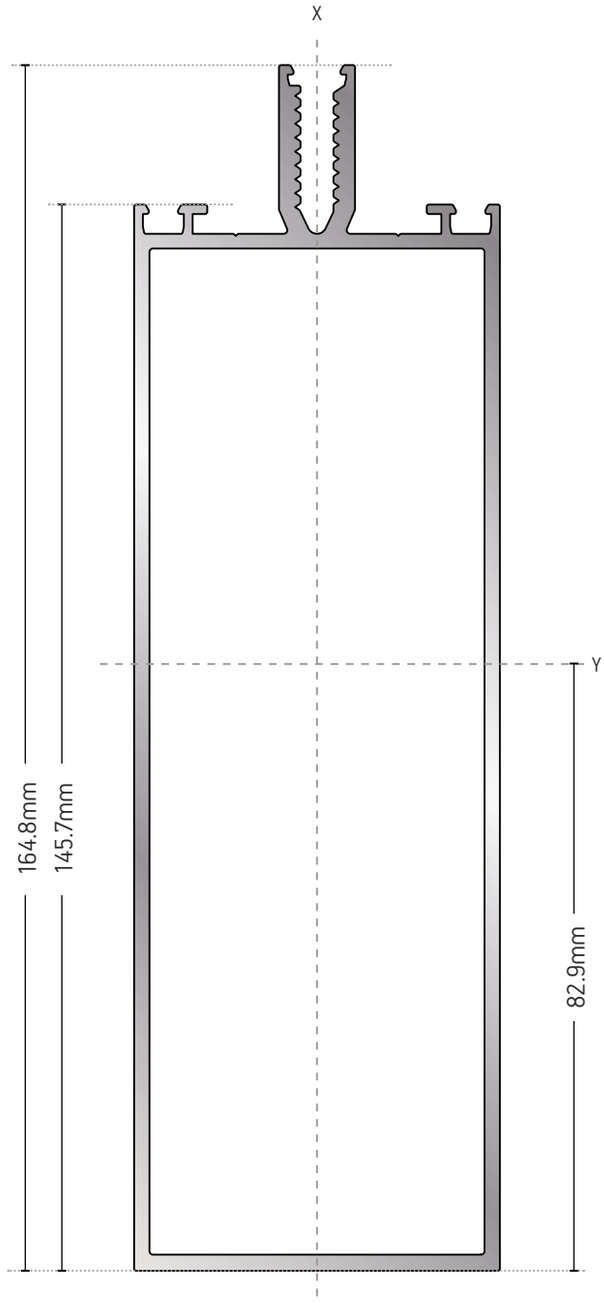

R50-204

ΤΡΑΒΕΡΣΑ 3ΟΥ ΕΠΙΠΕΔΟΥ
3RD LEVEL TRANSOM

Κωδικός Code	Διαστάσεις Dimensions	Βάρος Weight	I_x	I_y	W_x	W_y	Εμβαδό Διατομής Section Area	Ορατή Περίμετρος Visible Perimeter	Περίμετρος Βαφής Painting Perimeter	Συμβατικό Στατικό προφίλ Compatible static profile
	(mm)	(kg/m)	(cm^4)	(cm^4)	(cm^3)	(cm^3)	(cm^2)	(mm)	(mm)	
R50-203	120.7x50	2245	32.8	176.5	13.1	25.2	8.3	293.63	379.4	50-401
R50-204	145.7x50	2529	38.9	275.9	15.5	33.3	9.4	343.63	429.4	50-401
R50-205	170.7x50	2948	44.7	392.3	17.9	41.1	10.9	393.63	479.4	50-401
R50-206	190.7x50	3165	49.3	510.8	48.0	19.7	-	-	-	-
R50-207	230.15x50	4080	65.2	1096.5	80.0	26.0	15.1	-	-	-

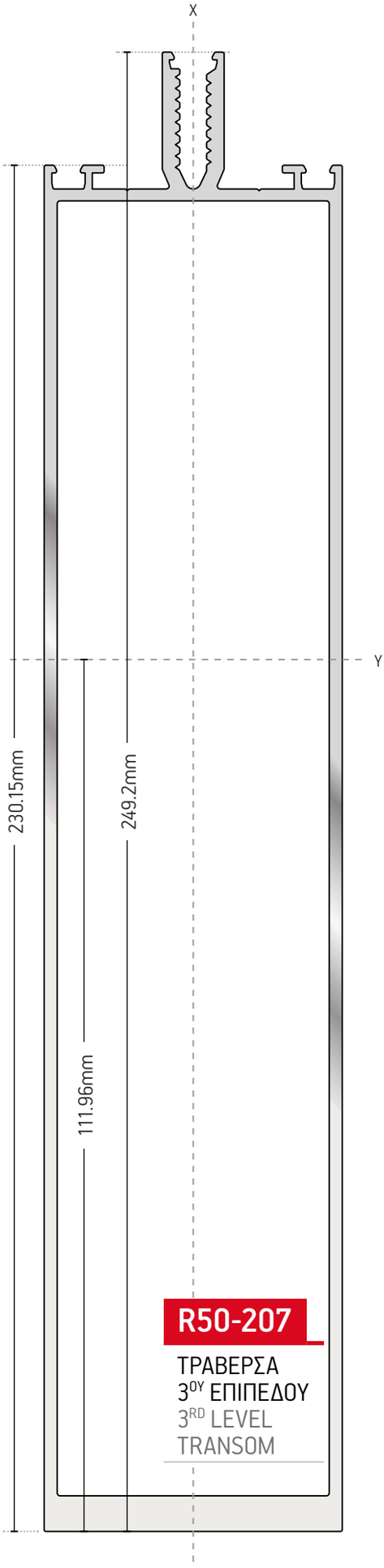

R50-207

ΤΡΑΒΕΡΣΑ
3ΟΥ ΕΠΙΠΕΔΟΥ
3RD LEVEL
TRANSOM

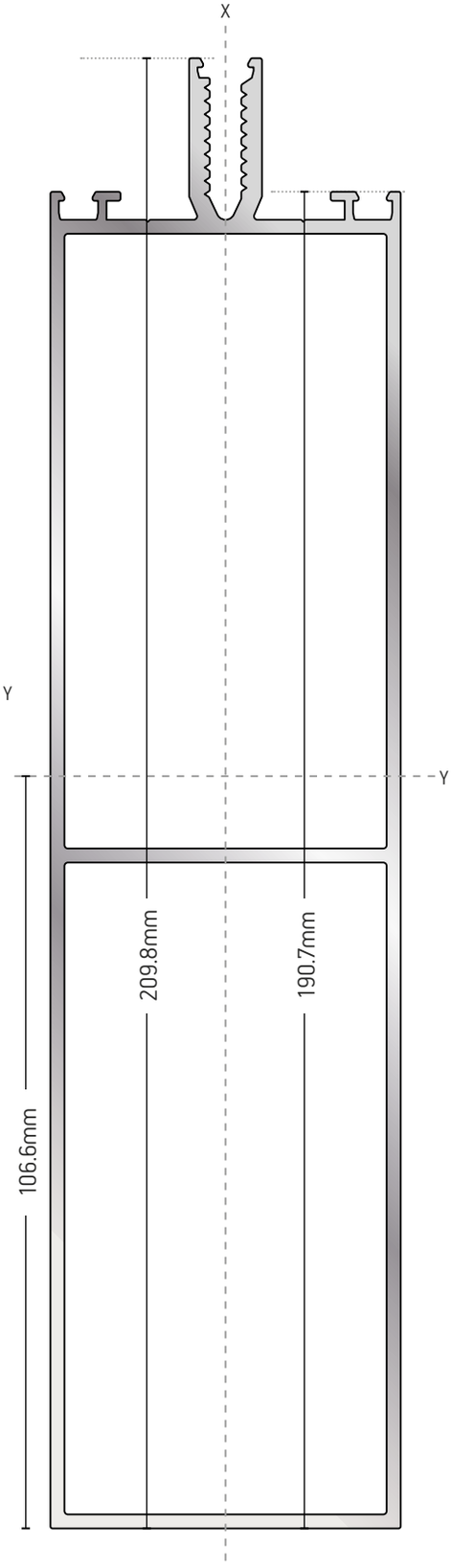

R50-206

ΤΡΑΒΕΡΣΑ 3ΟΥ ΕΠΙΠΕΔΟΥ
3RD LEVEL TRANSOM

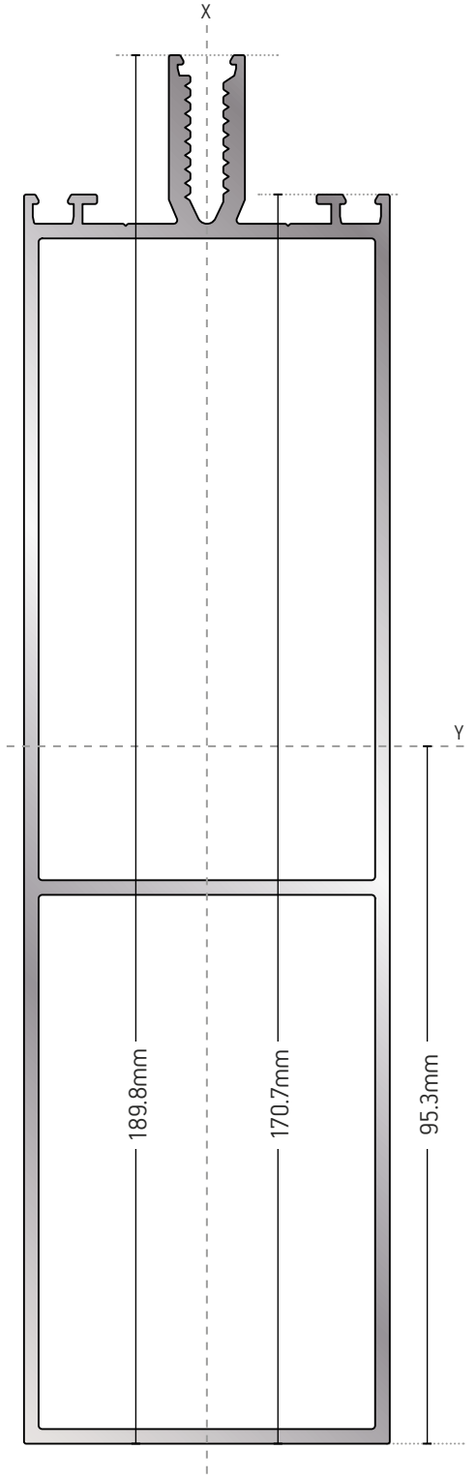

R50-205

ΤΡΑΒΕΡΣΑ 3ΟΥ ΕΠΙΠΕΔΟΥ
3RD LEVEL TRANSOM

ΚΛΙΜΑΚΑ
SCALE 1:1
20 10 5 0

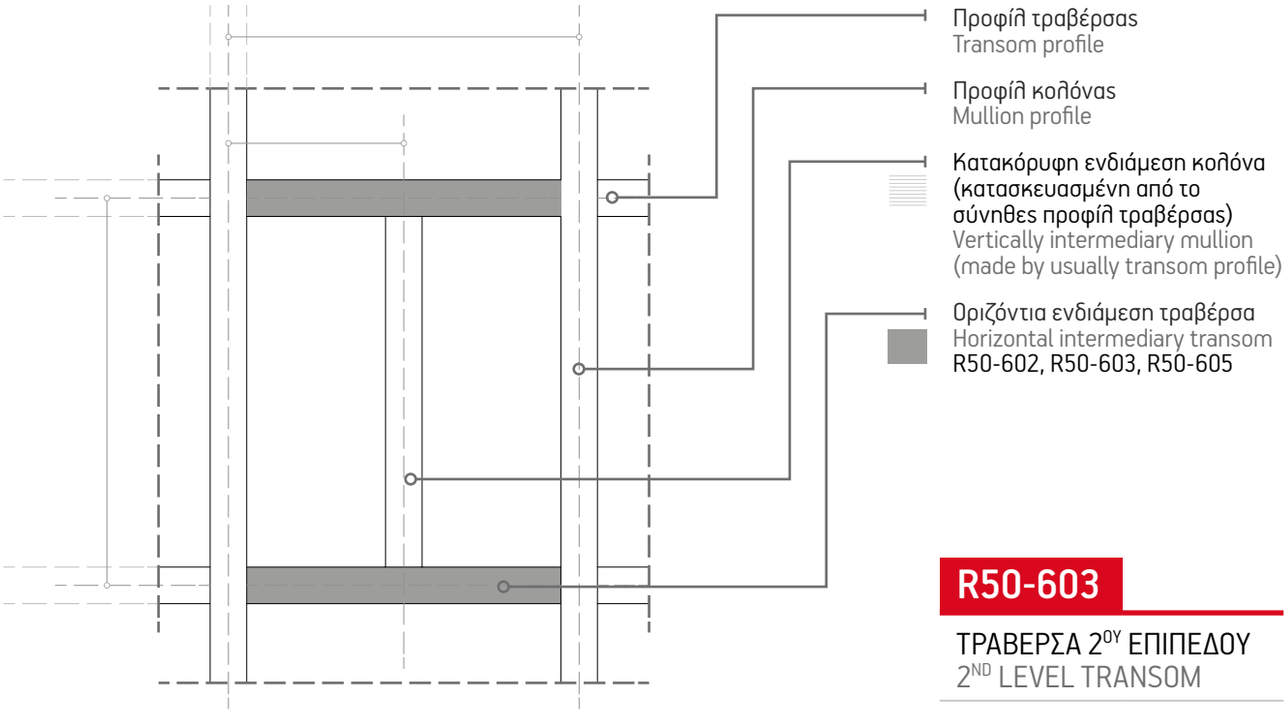

R50-603

ΤΡΑΒΕΡΣΑ 2ΟΥ ΕΠΙΠΕΔΟΥ
2ND LEVEL TRANSOM

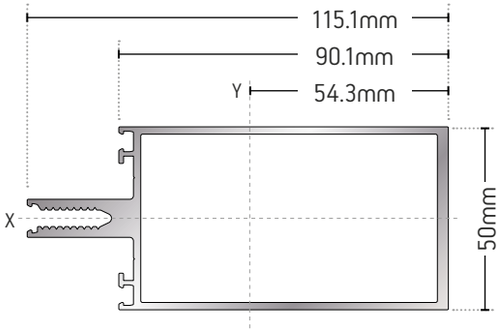

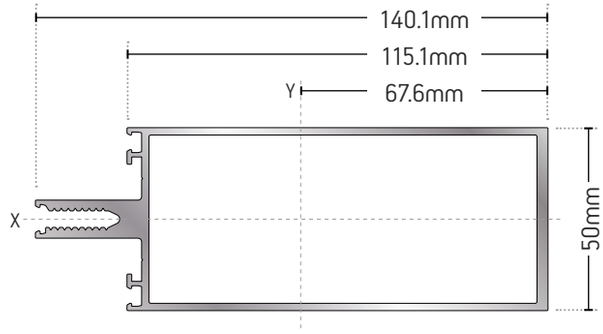

R50-602

ΤΡΑΒΕΡΣΑ 2ΟΥ ΕΠΙΠΕΔΟΥ
2ND LEVEL TRANSOM

R50-605

ΤΡΑΒΕΡΣΑ 2ΟΥ ΕΠΙΠΕΔΟΥ
2ND LEVEL TRANSOM

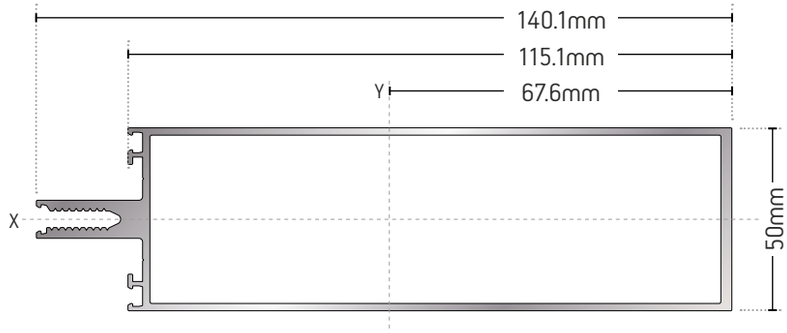

Κωδικός Code	Διαστάσεις Dimensions	Βάρος Weight	I_x	I_y	W_x	W_y	Εμβαδό Διατομής Section Area	Ορατή Περίμετρος Visible Perimeter	Περίμετρος Βαφής Painting Perimeter	Συμβατικό Στατικό προφίλ Compatible static profile
	(mm)	(kg/m)	(cm^4)	(cm^4)	(cm^3)	(cm^3)	(cm^2)	(mm)	(mm)	
R50-602	90.1x50	2135	25.3	110.6	10.1	18.2	7.7	232.43	330.29	-
R50-603	115.1x50	2405	31.1	188.9	12.4	26	8.7	282.43	380.29	-
R50-605	165.1x50	2945	42.6	429.7	17.0	17.0	10.7	382.43	480.30	-

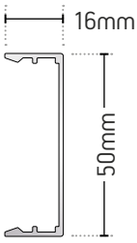

130-50-301

ΚΑΠΑΚΙ ΚΑΛΥΜΜΑΤΟΣ
COVER CAP

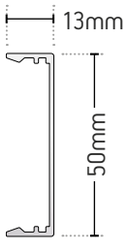

130-50-302

ΚΑΠΑΚΙ ΚΑΛΥΜΜΑΤΟΣ
COVER CAP

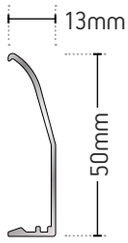

130-50-315

ΚΑΠΑΚΙ ΚΑΛΥΜΜΑΤΟΣ
COVER CAP

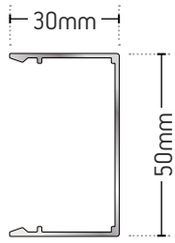

130-50-319

ΚΑΠΑΚΙ ΚΑΛΥΜΜΑΤΟΣ
COVER CAP

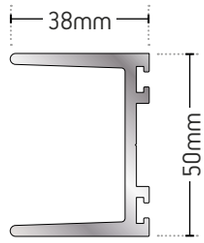

130-50-304

ΚΑΠΑΚΙ ΚΑΛΥΜΜΑΤΟΣ
COVER CAP

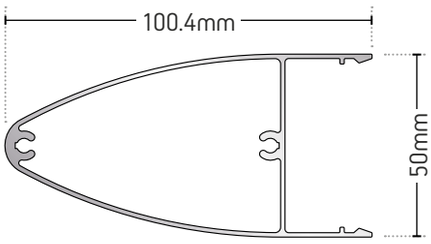

130-50-307

ΚΑΠΑΚΙ ΚΑΛΥΜΜΑΤΟΣ
COVER CAP

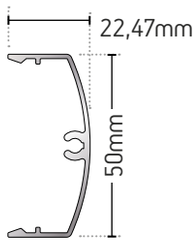

R50-310

ΚΑΠΑΚΙ ΚΑΛΥΜΜΑΤΟΣ
COVER CAP

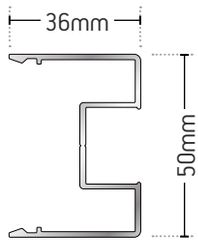

R50-317

ΚΑΠΑΚΙ ΚΑΛΥΜΜΑΤΟΣ
COVER CAP

Κωδικός Code	Διαστάσεις Dimensions	Μήκος βέργας L. P.	Βάρος Weight	Ορατή Περίμετρος Visible Perimeter	Περίμετρος Βαφής Painting Perimeter	Συμβατικό Στατικό προφίλ Compatible static profile
	(mm)	(m)	(kg/m)	(mm)	(mm)	
130-50-301	16x50	6	0.292	83.07	132.00	130-50-300
130-50-302	13x50	6	0.272	77.07	126.00	130-50-300
130-50-315	13x50	6	0.243	69.67	126.00	130-50-314
130-50-319	30.1x50	6	0.383	111.07	160.00	130-50-318
130-50-304	38x50	6	1151	183.81	176.00	-
130-50-307	100.4x50	6	1053	217.24	300.74	130-50-318
R50-310	22.5x50	6	0.369	86.82	144.94	R50-300
R50-317	36x50	6	0.606	153.28	172.00	130-50-318

ΑΝΕΥ ΚΛΙΜΑΚΑΣ
SCALE TO FIT

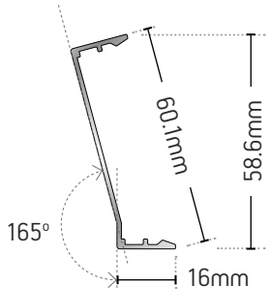

R50-311

ΚΑΠΑΚΙ ΓΩΝΙΑΣ 165°
165° ANGLE COVER CAP

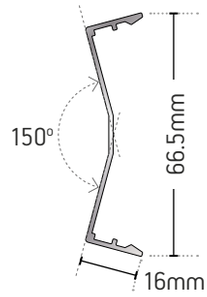

R50-312

ΚΑΠΑΚΙ ΓΩΝΙΑΣ 150°
150° ANGLE COVER CAP

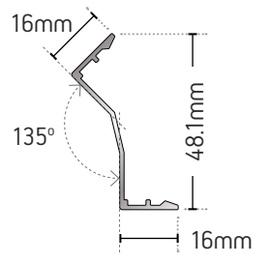

R50-313

ΚΑΠΑΚΙ ΓΩΝΙΑΣ 135°
135° ANGLE COVER CAP

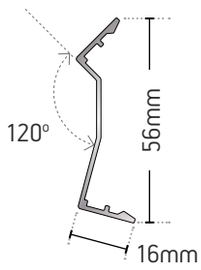

R50-314

ΚΑΠΑΚΙ ΓΩΝΙΑΣ 120°
120° ANGLE COVER CAP

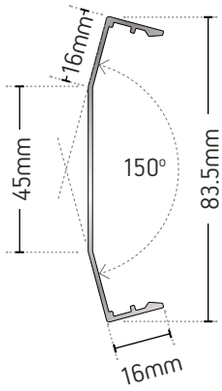

R50-315

ΚΑΠΑΚΙ ΓΩΝΙΑΣ 150°
150° ANGLE COVER CAP

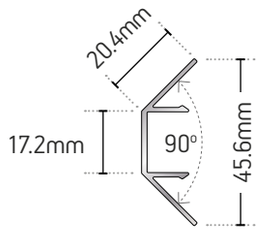

130-50-306

ΚΑΠΑΚΙ ΓΩΝΙΑΣ 90°
90° ANGLE COVER CAP

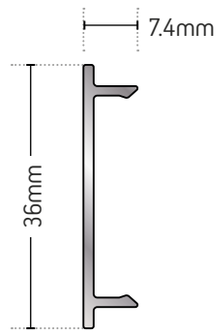

R50-316

ΠΡΟΣΤΑΤΕΥΤΙΚΟ ΚΑΛΥΜΑ
COVER CAP

Κωδικός Code	Διαστάσεις Dimensions	Γωνία Angle	Βάρος Weight	Ορατή Περίμετρος Visible Perimeter	Περίμετρος Βαφής Painting Perimeter	Συμβατικό Στατικό προφίλ Compatible static profile
	(mm)	(°)	(kg/m)	(mm)	(mm)	
R50-311	16x58.6	165°	0.312	89.29	152.16	50-301
R50-312	16x66.5	150°	0.325	93.86	164.11	50-302
R50-313	16x48.1	135°	0.267	75.57	132.58	50-303
R50-314	16x56.0	120°	0.274	77.62	142.82	50-304
R50-315	16x83.5	150°	0.405	116.26	208.09	50-305
130-50-306	20.4x17.2	90°	0.269	60.21	121.40	130-50-305

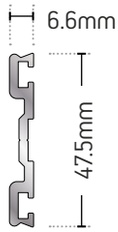

130-50-300

ΠΛΑΚΑ ΠΙΕΣΗΣ
PRESSURE PLATE

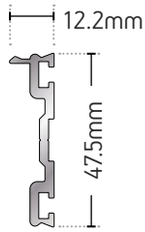

R50-300

ΠΛΑΚΑ ΠΙΕΣΗΣ
PRESSURE PLATE

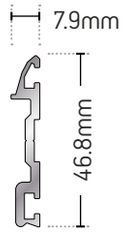

130-50-314

ΠΛΑΚΑ ΠΙΕΣΗΣ
PRESSURE PLATE

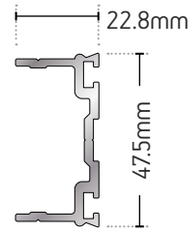

130-50-318

ΠΛΑΚΑ ΠΙΕΣΗΣ
PRESSURE PLATE

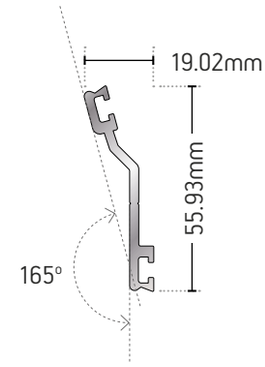

R50-301

ΠΛΑΚΑ ΠΙΕΣΗΣ
ΓΩΝΙΑΣ 165°
165° ANGLE
PRESSURE
PLATE

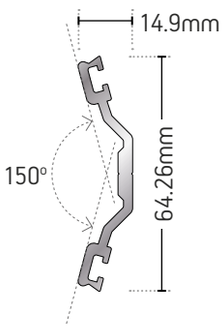

R50-302

ΠΛΑΚΑ ΠΙΕΣΗΣ
ΓΩΝΙΑΣ 150°
150° ANGLE
PRESSURE
PLATE

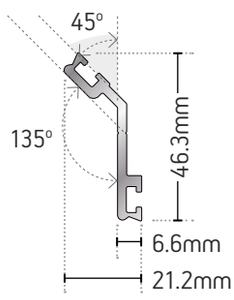

R50-303

ΠΛΑΚΑ ΠΙΕΣΗΣ
ΓΩΝΙΑΣ 135°
135° ANGLE
PRESSURE
PLATE

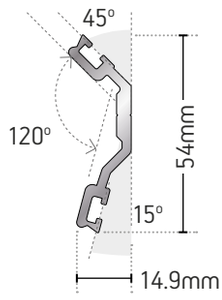

R50-304

ΠΛΑΚΑ ΠΙΕΣΗΣ
ΓΩΝΙΑΣ 120°
120° ANGLE
PRESSURE
PLATE

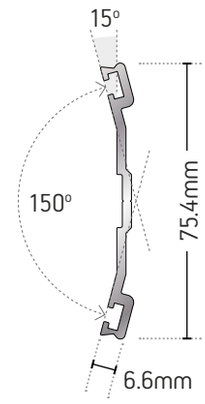

R50-305

ΠΛΑΚΑ ΠΙΕΣΗΣ
ΓΩΝΙΑΣ 150°
150° ANGLE
PRESSURE
PLATE

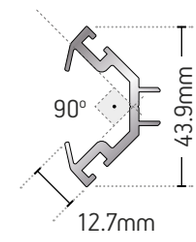

130-50-305

ΠΛΑΚΑ ΠΙΕΣΗΣ
ΓΩΝΙΑΣ 90°
90° ANGLE
PRESSURE
PLATE

Κωδικός Code	Διαστάσεις Dimensions	Μήκος βέργας L. P.	Βάρος Weight
	(mm)	(m)	(kg/m)
130-50-300	6.6x47.5	6	0.439
R50-300	12.2x47.5	6	0.460
130-50-314	7.9x46.7	6	0.404
130-50-318	22.8x47.5	6	0.626

Κωδικός Code	Διαστάσεις Dimensions	Γωνία Angle	Βάρος Weight
	(mm)	(°)	(kg/m)
R50-301	6.6x56.1	165°	0.511
R50-302	6.6x64.2	150°	0.631
R50-303	6.6x46.3	135°	0.455
R50-304	6.6x54.0	120°	0.576
R50-305	6.6x75.4	150°	0.625
130-50-305	12.7x43.9	90°	0.574

ΚΛΙΜΑΚΑ
SCALE 1:1 20 10 5 0

Projected windows (Openings) - Frame profiles

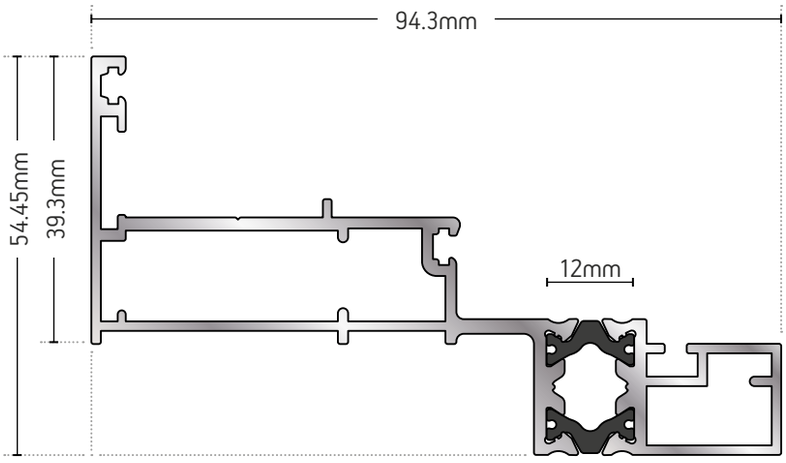

R50-02

ΚΑΣΑ ΓΙΑ ΠΡΟΒΑΛΛΟΜΕΝΑ ΚΑΙ ΠΑΡΑΛΛΗΛΑ ΑΝΟΙΓΟΜΕΝΑ ΠΑΡΑΘΥΡΑ
FRAME FOR PROJECTED & PARALLEL OPENING WINDOWS

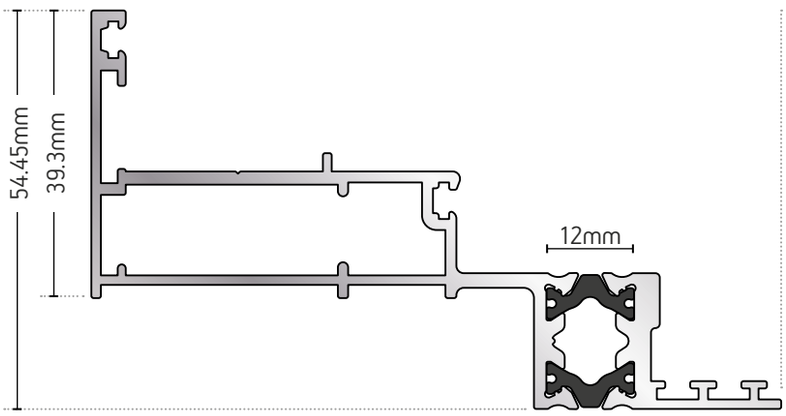

R50-17

ΚΑΣΑ ΓΙΑ ΠΡΟΒΑΛΛΟΜΕΝΑ ΚΑΙ ΠΑΡΑΛΛΗΛΑ ΑΝΟΙΓΟΜΕΝΑ ΠΑΡΑΘΥΡΑ
FRAME FOR PROJECTED & PARALLEL OPENING WINDOWS

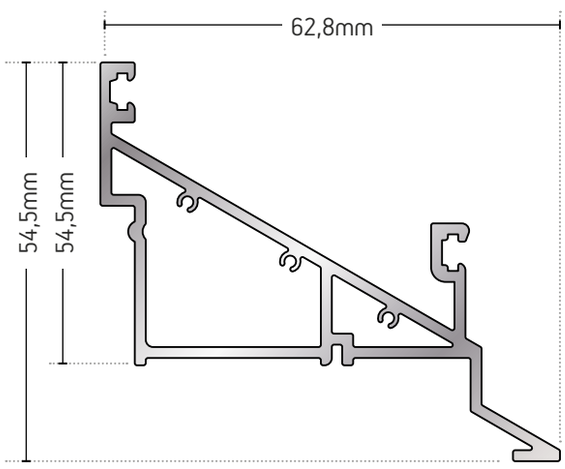

R50-013

ΦΥΛΛΟ ΠΡΟΣΘΗΚΗΣ
SASH ADDITION

Κωδικός Code	Διαστάσεις Dimensions	Βάρος Weight	Εμβαδό Διατομής Section Area	Περίμετρος Βαφής Painting Perimeter	Συμβατικό Στατικό προφίλ Compatible static profile	Συμβατική γωνία Compatible corner
	(mm)	(kg/m)	(cm^2)	(mm)		
R50-02	94.3x54.5	1353	-	297.00	R50-04	4607 / 5578 / 3341 / 5046
R50-17	94.3x54.5	1295	-	429.40	50-013 / 50-04	4607 / 5578 / 5046
R50-013	62.8x41.4	0.923	3.42	234.63	50-02 / 50-17	-

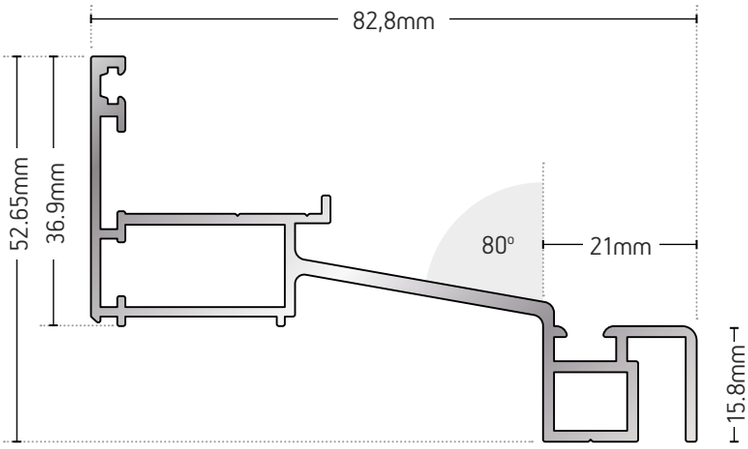

130-50-501

ΠΛΑΙΣΙΟ ΓΙΑ ΠΡΟΒΑΛΛΟΜΕΝΑ ΠΑΡΑΘΥΡΑ
FRAME FOR PROJECTED WINDOWS

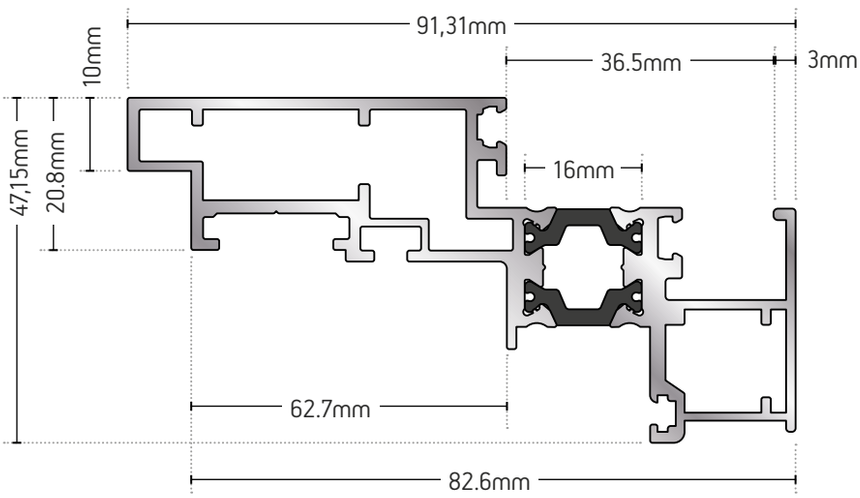

R50-07

ΚΑΣΑ ΓΙΑ ΠΡΟΒΑΛΛΟΜΕΝΑ ΠΑΡΑΘΥΡΑ
FRAME FOR PROJECTED WINDOWS

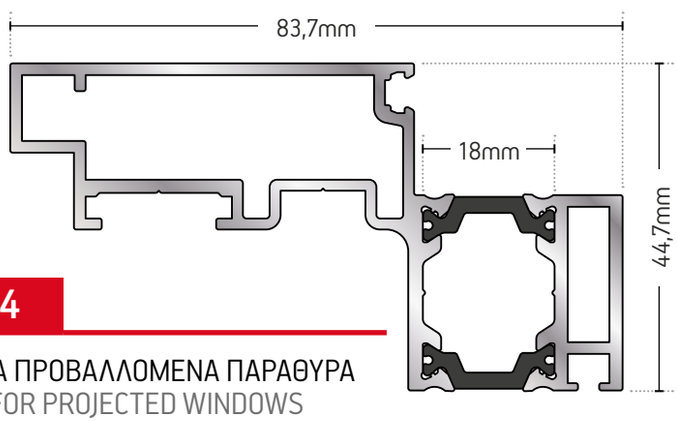

R50-04

ΚΑΣΑ ΓΙΑ ΠΡΟΒΑΛΛΟΜΕΝΑ ΠΑΡΑΘΥΡΑ
FRAME FOR PROJECTED WINDOWS

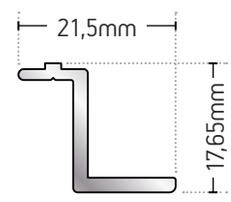

R50-005

ΕΞΩΤΕΡΙΚΗ ΣΤΗΡΙΞΗ ΥΑΛΟΠΙΝΑΚΩΝ
EXTERNAL GLAZING SUPPORT

Κωδικός Code	Διαστάσεις Dimensions	Βάρος Weight	Εμβαδό Διατομής Section Area	Περίμετρος Βαφής Painting Perimeter	Συμβατικό Στατικό προφίλ Compatible static profile	Συμβατική γωνία Compatible corner
	(mm)	(kg/m)	(cm^2)	(mm)		
130-50-501	82.8X52.7	0.974	-	271.00	50-07	5507 / 5580 / 7018B / 5046
50-07	91.3x47.2	1573	-	297.50	130-50-501	5726 / 5580
50-005	21.5x16.9	0.189	-	76.70	50-04	-
50-04	83.7x44.7	1468	-	256.80	50-02 / 50-005 / 50-17	3342 / 3343

ΚΛΙΜΑΚΑ
SCALE 1:1 20 10 5 0

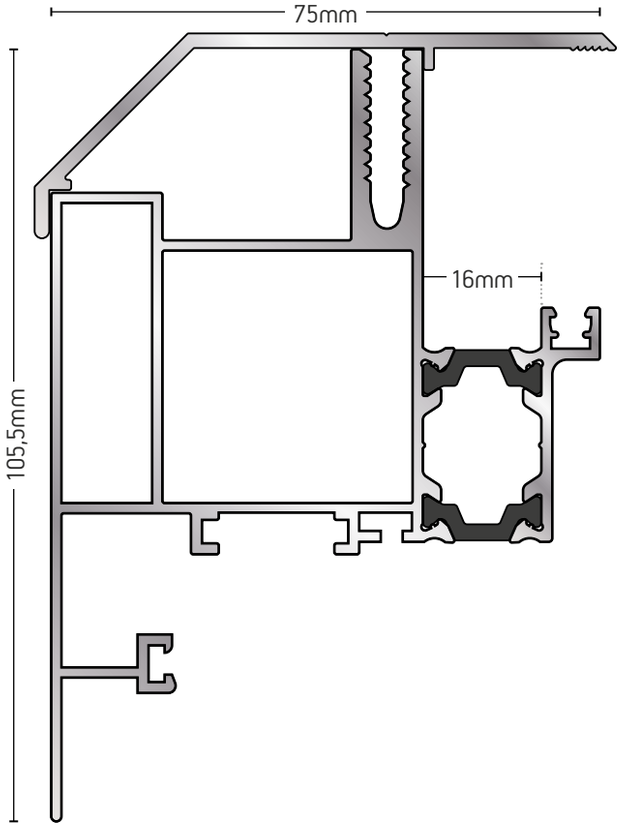

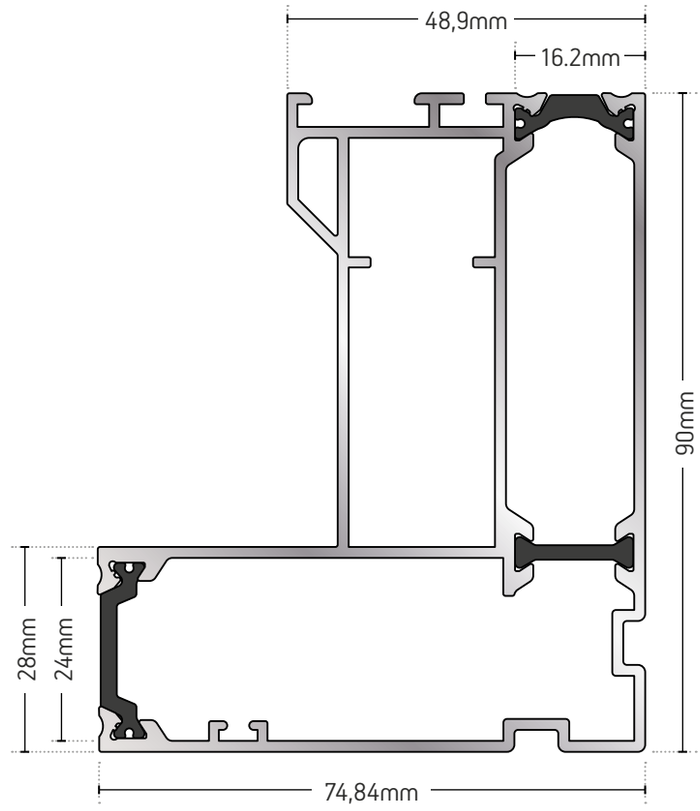

R50-10

ΦΥΛΛΟ ΓΙΑ ΠΡΟΒΑΛΛΟΜΕΝΑ ΠΑΡΑΘΥΡΑ ΟΡΟΦΗΣ
SASH FOR PROJECTED ROOF WINDOWS

R50-08

ΚΑΣΑ ΓΙΑ ΠΡΟΒΑΛΛΟΜΕΝΑ ΠΑΡΑΘΥΡΑ ΟΡΟΦΗΣ
FRAME FOR PROJECTED ROOF WINDOWS

R50-012

ΚΑΛΥΜΜΑ ΠΡΟΒΑΛΛΟΜΕΝΟΥ ΠΑΡΑΘΥΡΟΥ ΣΤΕΓΗΣ
COVER CAP FOR PROJECTED ROOF WINDOWS

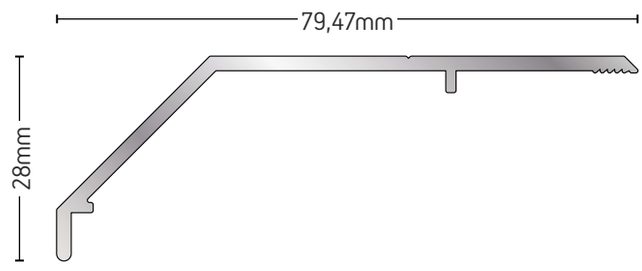

Κωδικός Code	Διαστάσεις Dimensions	Βάρος Weight	Εμβαδό Διατομής Section Area	Περίμετρος Βαφής Painting Perimeter	Συμβατικό Στατικό προφίλ Compatible static profile	Συμβατική γωνία Compatible corner
	(mm)	(kg/m)	(cm^2)	(mm)		
R50-08	74.6x90	2149		329.26	50-10	5599 / 101 / 3345
R50-10	75x105.5	2037		361.00	50-08	5040 / 5599 / 101
R50-012	79.5x28	0,520		214.93	50-10	-

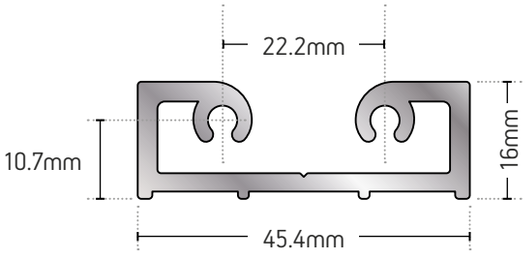

R50-420

ΠΡΟΦΙΛ ΣΥΝΔΕΣΗΣ ΔΟΚΟΥ
BEAM CONNECTION PROFILE

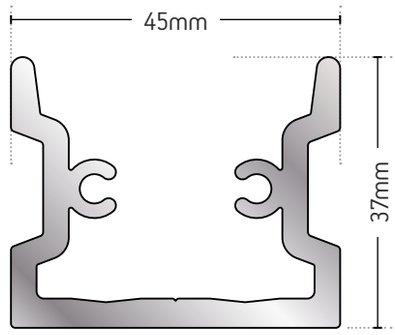

140-011

ΠΡΟΦΙΛ ΣΥΝΔΕΣΗΣ ΔΟΚΟΥ
BEAM CONNECTION PROFILE

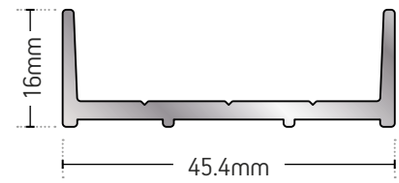

130-50-419

ΠΡΟΦΙΛ ΣΥΝΔΕΣΗΣ ΔΟΚΟΥ
BEAM CONNECTION PROFILE

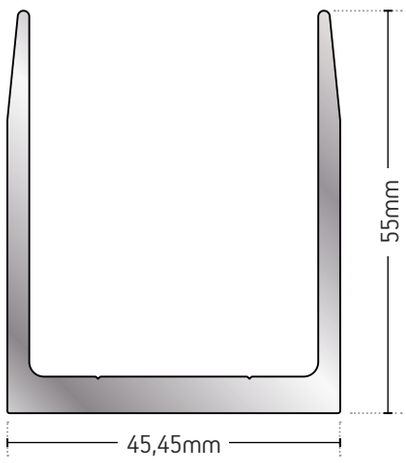

130-50-415

ΠΡΟΦΙΛ ΣΥΝΔΕΣΗΣ ΔΟΚΟΥ
BEAM CONNECTION PROFILE

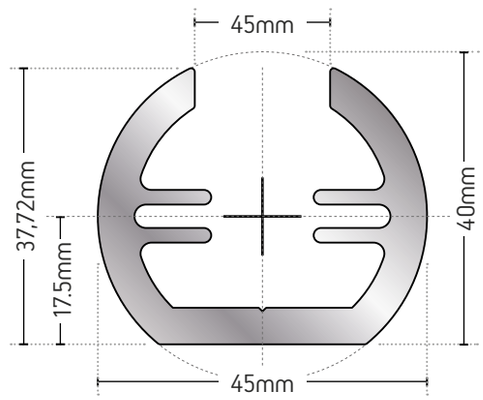

130-50-414

ΠΡΟΦΙΛ ΣΥΝΔΕΣΗΣ ΔΟΚΟΥ
BEAM CONNECTION PROFILE

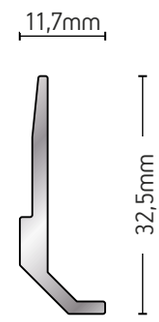

R50-410

ΣΤΗΡΙΓΜΑ ΥΑΛΟΠΙΝΑΚΑ
GLAZING SUPPORT

Κωδικός Code	Διαστάσεις Dimensions	Μήκος βέργας L. P.	Βάρος Weight	Περίμετρος Βαφής Painting Perimeter
	(mm)	(m)	(kg/m)	(mm)
R50-420	45.4x16	6	0.800	-
140-011	45x37	6	1358	-
130-50-419	45.4x16	6	0.440	-
130-50-415	45.5x55	6	1362	-
130-50-414	Ø45	6	1636	-
R50-410	32.5x11.7	6	0.233	-
R50-411	38.5x11.7	6	0.267	-

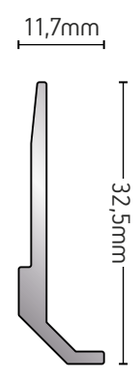

R50-411

ΣΤΗΡΙΓΜΑ ΥΑΛΟΠΙΝΑΚΑ
GLAZING SUPPORT

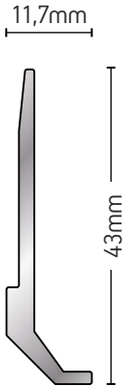

R50-412

ΣΤΗΡΙΓΜΑ ΥΑΛΟΠΙΝΑΚΑ
GLAZING SUPPORT

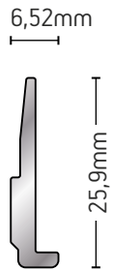

R50-413

ΣΤΗΡΙΓΜΑ ΥΑΛΟΠΙΝΑΚΑ
GLAZING SUPPORT

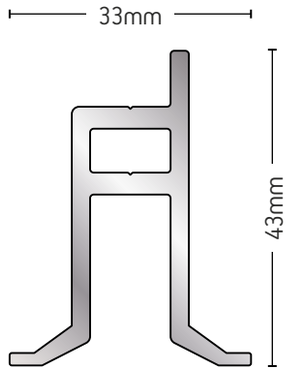

R50-414

ΣΤΗΡΙΓΜΑ ΥΑΛΟΠΙΝΑΚΑ
GLAZING SUPPORT

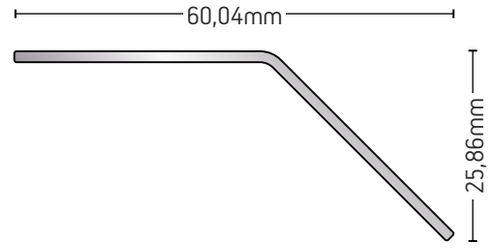

R50-503

ΚΑΠΑΚΙ ΓΩΝΙΑΣ 32,5mm
32.5mm ANGLE COVER CAP

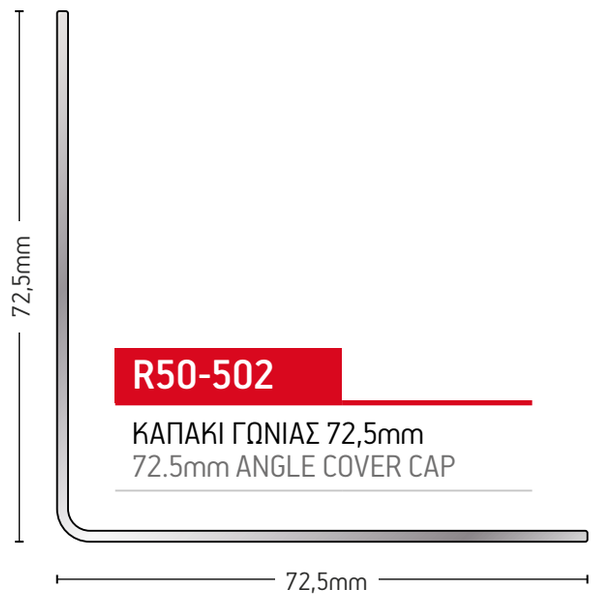

R50-502

ΚΑΠΑΚΙ ΓΩΝΙΑΣ 72,5mm
72.5mm ANGLE COVER CAP

140-014

ΑΠΟΣΤΑΤΗΣ
SPACER

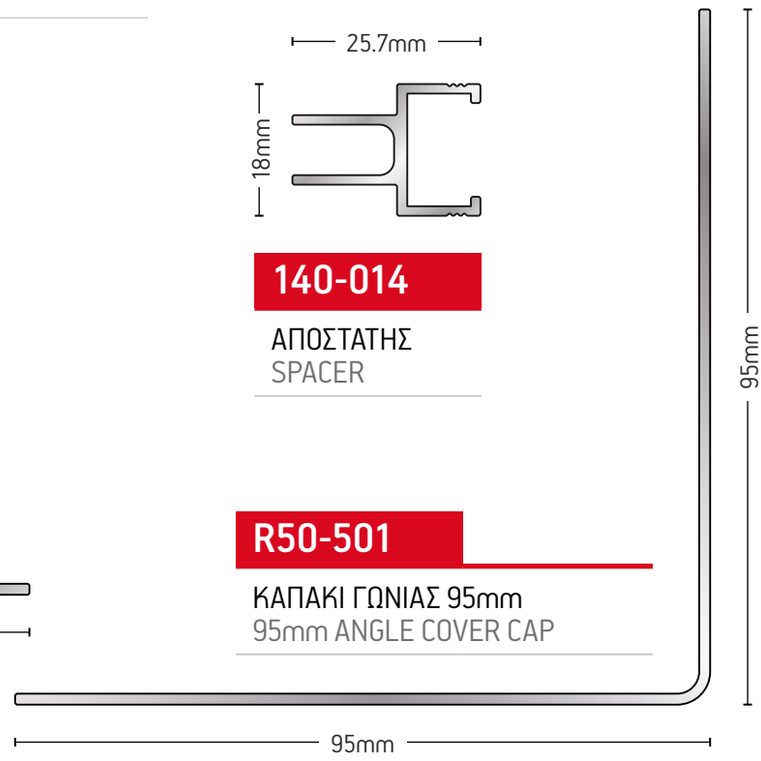

R50-501

ΚΑΠΑΚΙ ΓΩΝΙΑΣ 95mm
95mm ANGLE COVER CAP

Κωδικός Code	Διαστάσεις Dimensions	Μήκος βέργας L. P.	Βάρος Weight	Περίμετρος Βαφής Painting Perimeter
	(mm)	(m)	(kg/m)	(mm)
R50-412	43x11.7	6	0.302	-
R50-413	25.9x8.5	6	0.188	-
R50-414	43x33	6	0.777	-

Κωδικός Code	Διαστάσεις Dimensions	Μήκος βέργας L. P.	Βάρος Weight	Περίμετρος Βαφής Painting Perimeter
	(mm)	(m)	(kg/m)	(mm)
R50-501	95x95	6	0.757	0.38
R50-502	72.5x72.5	6	0.575	0.29
R50-503	35.2x35.2	6	0.283	0.14

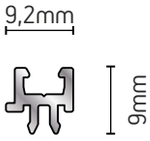

R50-450

ΜΕΙΩΤΗΡΑΣ ΦΛΑΝΤΖΑΣ 9mm
GASKET REDUCER 9mm

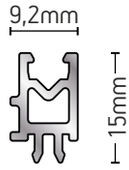

R50-451

ΜΕΙΩΤΗΡΑΣ ΦΛΑΝΤΖΑΣ 15mm
GASKET REDUCER 15mm

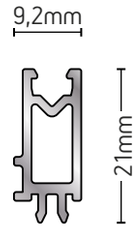

R50-452

ΜΕΙΩΤΗΡΑΣ ΦΛΑΝΤΖΑΣ 21mm
GASKET REDUCER 21mm

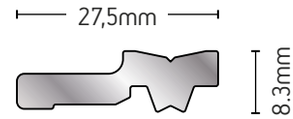

R50-453

ΤΜΗΜΑ ΣΤΕΡΕΩΣΗΣ ΤΖΑΜΙΟΥ
FIXING PART FOR GLAZING

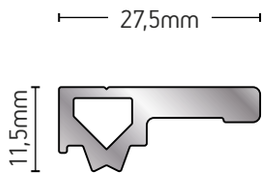

R50-454

ΤΜΗΜΑ ΣΤΕΡΕΩΣΗΣ ΤΖΑΜΙΟΥ
FIXING PART FOR GLAZING

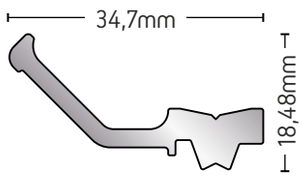

R50-456

ΤΜΗΜΑ ΣΤΕΡΕΩΣΗΣ ΤΖΑΜΙΟΥ
FIXING PART FOR GLAZING

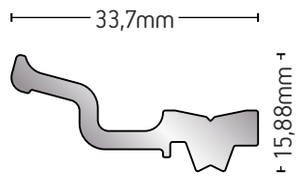

R50-457

ΤΜΗΜΑ ΣΤΕΡΕΩΣΗΣ ΤΖΑΜΙΟΥ
FIXING PART FOR GLAZING

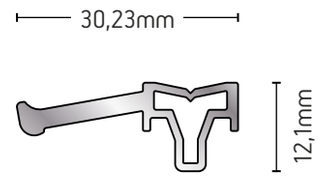

R50-458

ΤΜΗΜΑ ΣΤΕΡΕΩΣΗΣ ΤΖΑΜΙΟΥ
FIXING PART FOR GLAZING

Κωδικός Code	Διαστάσεις Dimensions	Βάρος Weight	Περίμετρος Βαφής Painting Perimeter
	(mm)	(kg/m)	(mm)
R50-450	9.2x9	0.090	36.40
R50-451	9.2x15	0.159	276.0
R50-452	9.2x21	0.197	60.40
R50-453	27.5x8.3	0.378	-
R50-454	27.5x12	0.383	-
R50-456	34.7x8.3	0.394	-
R50-457	33.7x8.3	0.391	-
R50-458	30.2x12.1	0.275	-
3001	15x11x2	0.201	-
R50-462	34.7x20	0.364	109.40
140-013	15x29	0.399	88.00
101-063	19x4	0.116	-

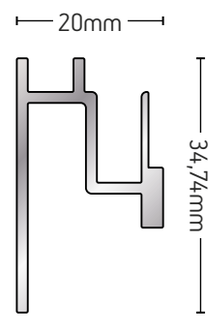

R50-462

ΑΠΟΣΤΑΤΗΣ
SPACER

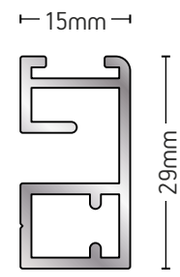

140-013

ΑΠΟΣΤΑΤΗΣ
SPACER

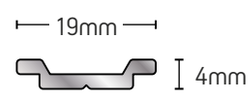

101-063

NTIZA /
SETSCREW

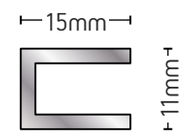

3001

ΑΠΟΣΤΑΤΗΣ
SPACER

ΚΛΙΜΑΚΑ
SCALE 1:1
20 10 5 0

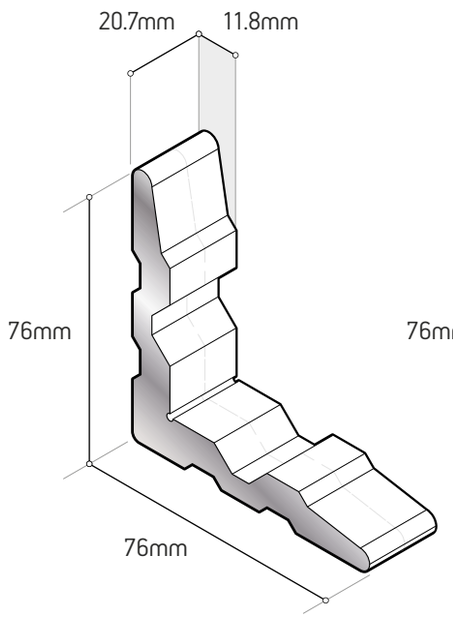

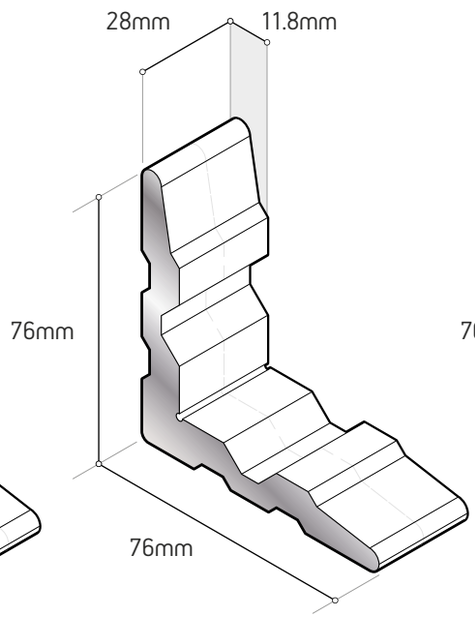

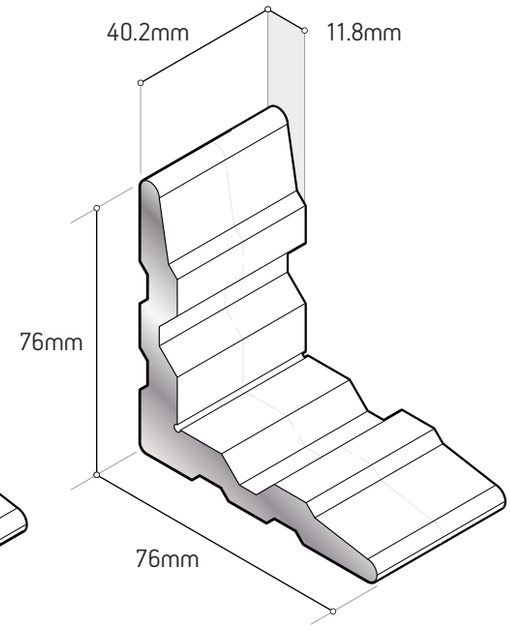

94-20-00-3344

ΓΩΝΙΑ ΓΩΝΙΑΣΤΡΑΣ R50-006
CORNER BRACKET R50-006

ΕΞΑΡΤΗΜΑ / ACCESSORY

94-20-00-3344 → (20.7mm)

Profile 101-073

94-20-00-3516

ΓΩΝΙΑ ΓΩΝΙΑΣΤΡΑΣ NO 120-007
CORNER BRACKET NO 120-007

ΕΞΑΡΤΗΜΑ / ACCESSORY

94-20-00-3516 → (28mm)

Profile 101-073

94-20-00-5826

ΓΩΝΙΑ ΓΩΝΙΑΣΤΡΑΣ R50-010
CORNER BRACKET R50-010

ΕΞΑΡΤΗΜΑ / ACCESSORY

94-20-00-5826 → (40.2mm)

Profile 101-073 / No4001

Κωδικός Εξαρτήματος Accessory Code	Κωδικός Προφίλ Profile Code	Διαστάσεις Dimensions	Μήκος Lenght	Συμβατικά Προφίλ Compatible Profiles
		(mm)	(mm)	
94-20-00-3344	101-073	76x76x11.8	20.7	R50-07
94-20-00-AAAA	101-073	76x76x11.8	28.2	R50-02 / R50-17
94-20-00-BBBB	101-073	76x76x11.8	40.2	R50-10
94-20-00-5727	109-031	72.5x72.5x7.5	9.4	130-50-501
94-20-00-3341	109-032	72.5x72.5x7.5	16.5	R50-02
94-20-00-3342	109-031	72.5x72.5x13.6	38.8	R50-04
94-20-00-3343	101-071	65x65x18.8	5.3	R50-04
94-20-00-3345	101-075	65x65x19.6	37.2	R50-08
94-20-00-5726	109-031	72.5x72.5x13.6	9.4	R50-07

ΚΛΙΜΑΚΑ
SCALE 1:200 20 10 5 0

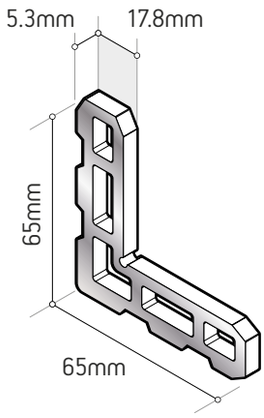

94-20-00-3343

ΓΩΝΙΑ ΓΩΝΙΑΣΤΡΑΣ R50-004
CORNER BRACKET R50-004

ΕΞΑΡΤΗΜΑ / ACCESSORY

94-20-00-3343 → (5.3mm)

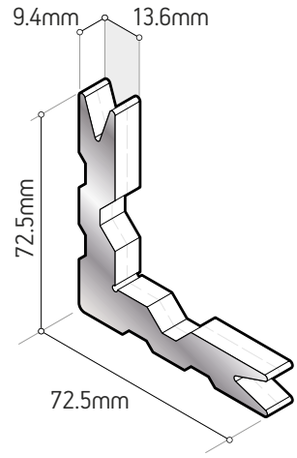

94-20-00-5726

ΓΩΝΙΑ ΓΩΝΙΑΣΤΡΑΣ 109-013
CORNER BRACKET 109-013

ΕΞΑΡΤΗΜΑ / ACCESSORY

94-20-00-5726 → (9.4mm)

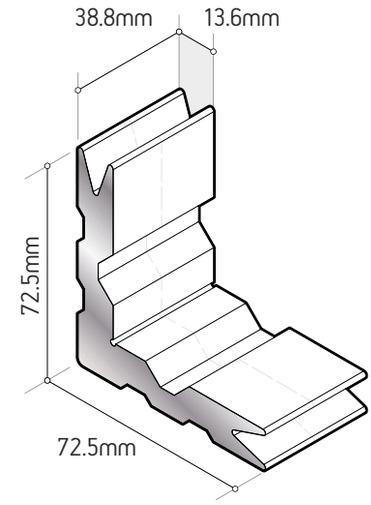

94-20-00-3342

ΓΩΝΙΑ ΓΩΝΙΑΣΤΡΑΣ R50-003
CORNER BRACKET R50-003

ΕΞΑΡΤΗΜΑ / ACCESSORY

94-20-00-3342 → (38.8mm)

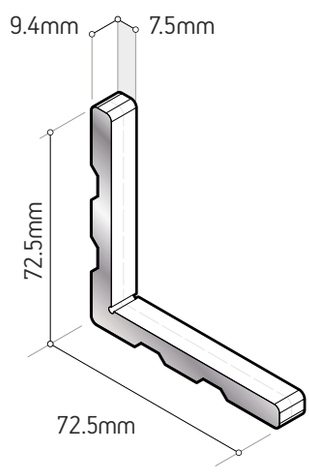

94-20-00-5727

ΓΩΝΙΑ ΓΩΝΙΑΣΤΡΑΣ 109-015
CORNER BRACKET 109-015

ΕΞΑΡΤΗΜΑ / ACCESSORY

94-20-00-5727 → (9.4mm)

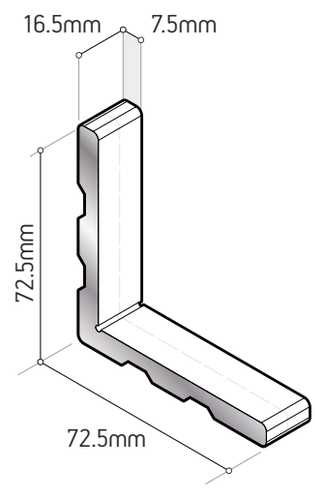

94-20-00-3341

ΓΩΝΙΑ ΓΩΝΙΑΣΤΡΑΣ R50-002
CORNER BRACKET R50-002

ΕΞΑΡΤΗΜΑ / ACCESSORY

94-20-00-3341 → (16.5mm)

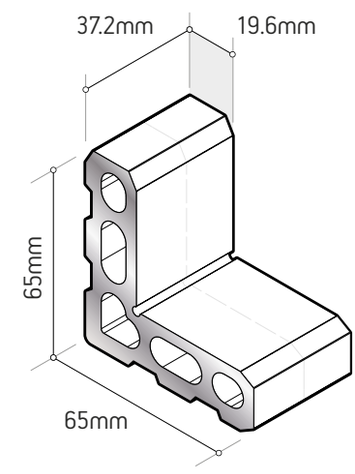

94-20-00-3345

ΓΩΝΙΑ ΓΩΝΙΑΣΤΡΑΣ R50-008
CORNER BRACKET R50-008

ΕΞΑΡΤΗΜΑ / ACCESSORY

94-20-00-3345 → (37.2mm)

ΚΛΙΜΑΚΑ
SCALE 1:200 20 10 5 0

130-50-416

ΜΙΚΡΟΣ ΒΡΑΧΙΟΝΑΣ ΠΑΡΑΘΥΡΟΥ
SMALL MULLION BRACKET

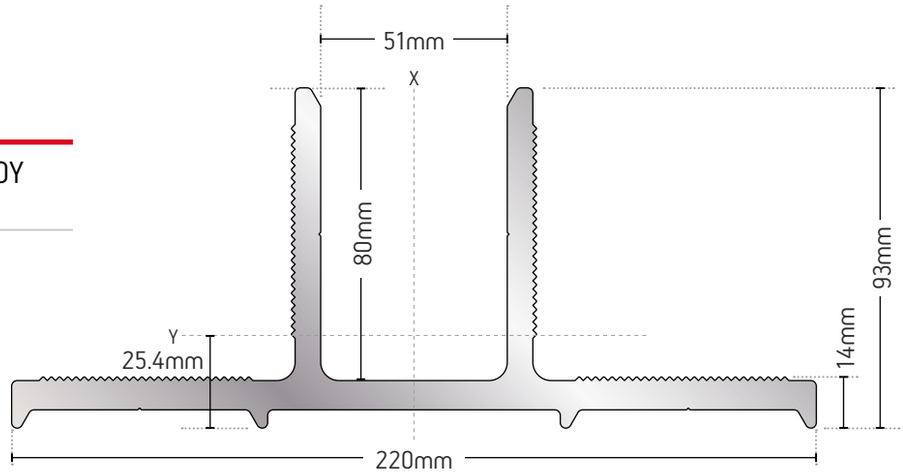

130-50-417

ΜΕΓΑΛΟΣ ΒΡΑΧΙΟΝΑΣ ΠΑΡΑΘΥΡΟΥ
BIG MULLION BRACKET

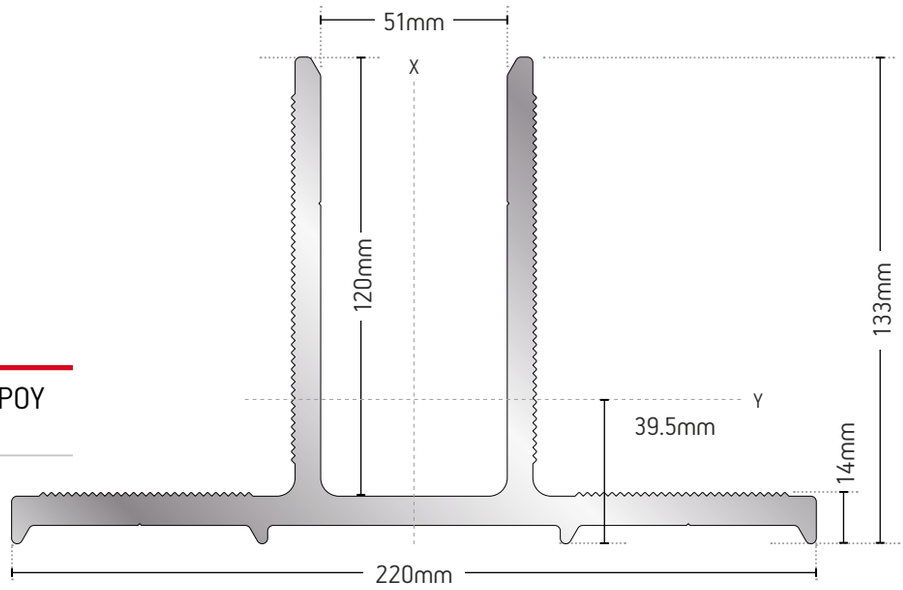

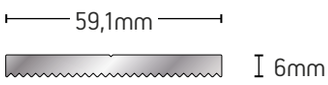

130-50-418

ΑΝΤΙΟΛΙΣΘΗΤΙΚΗ ΠΛΑΚΑ
ANTI-SKIDPLATE

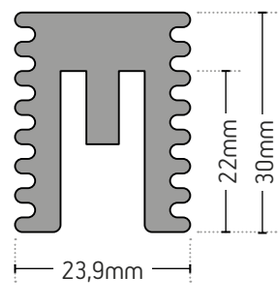

Κωδικός Εξαρτήματος Accessory Code	Διαστάσεις Dimensions	Μήκος Βέργας L.P.	Βάρος Weight
	(mm)	(m)	(Kg/m)
130-50-416	220x93	6	8.339
130-50-417	220x133	6	9.979
130-50-418	59.1x6	6	0.886

94-20-00-4320

ΒΕΡΓΑ ΘΕΡΜΟΜΟΝΩΣΗΣ ΠΟΛΥΑΙΘΥΛΕΝΙΟΥ ΚΟΛΟΝΑΣ ΚΑΙ ΤΡΑΒΕΡΣΑΣ No130
POLYETHELENE THERMAL INSULATION BAR FOR MULLION AND TRANSOM No130

ΚΛΙΜΑΚΑ
SCALE 1:200 20 10 5 0

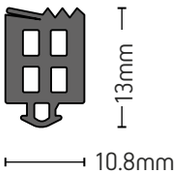

G 155

94-20-00-7053

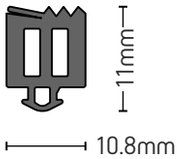

G 153

94-20-00-7051

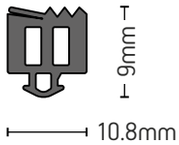

G 152

94-20-00-7050

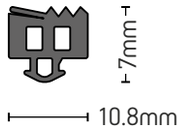

G 151

94-20-00-7049

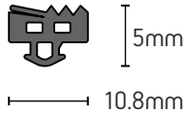

G 154

94-20-00-7052

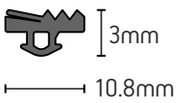

G 150

94-20-00-7048

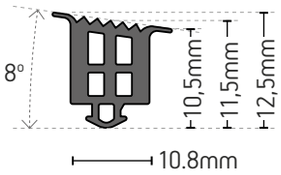

G 156

94-20-00-7066

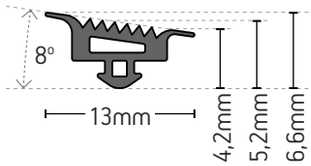

G 157

94-20-00-7067

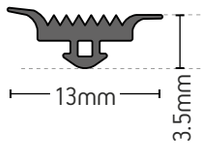

G 133

94-20-00-7061

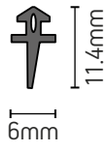

G 107

94-20-00-2400-3

5800/140

94-20-00-7046

94-20-00-5417

5577

94-20-00-2443
94-20-00-3470

5800/60

94-20-00-7038

5800/60A

94-20-00-2400-15
94-20-00-3548

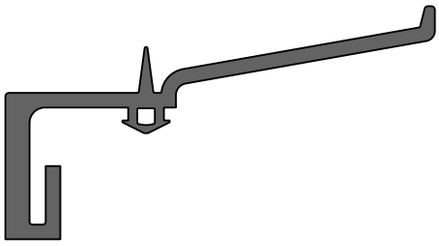

G 135

94-20-00-7044

G42

94-20-00-7062 (elvis)
94-20-00-7072 (producta)

G 2

G43

94-20-00-7064 (elvis)
94-20-00-7073 (producta)

G 106

94-20-00-7063

G60.4

94-20-00-3595

ΑΝΕΥ ΚΛΙΜΑΚΑΣ
SCALE TO FIT

ΠΡΟΔΙΑΓΡΑΦΕΣ ΠΡΟΦΙΛ

PROFILE SPECIFICATIONS

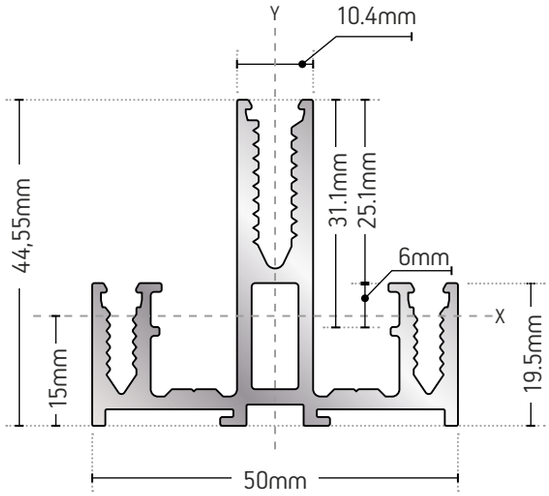

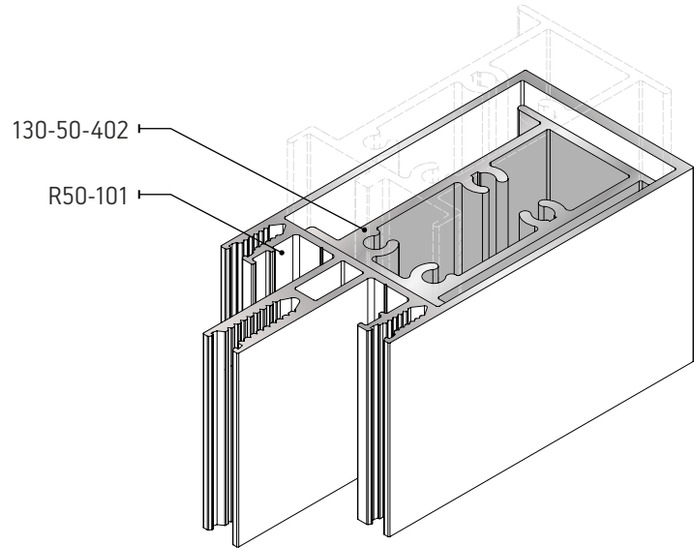

R50-100

ΚΟΛΟΝΑ / MULLION SUBSTRUCTURAL PROFILE	ΒΑΡΟΣ / WEIGHT	ΜΗΚΟΣ / LENGTH
	1283 gr/m	6m

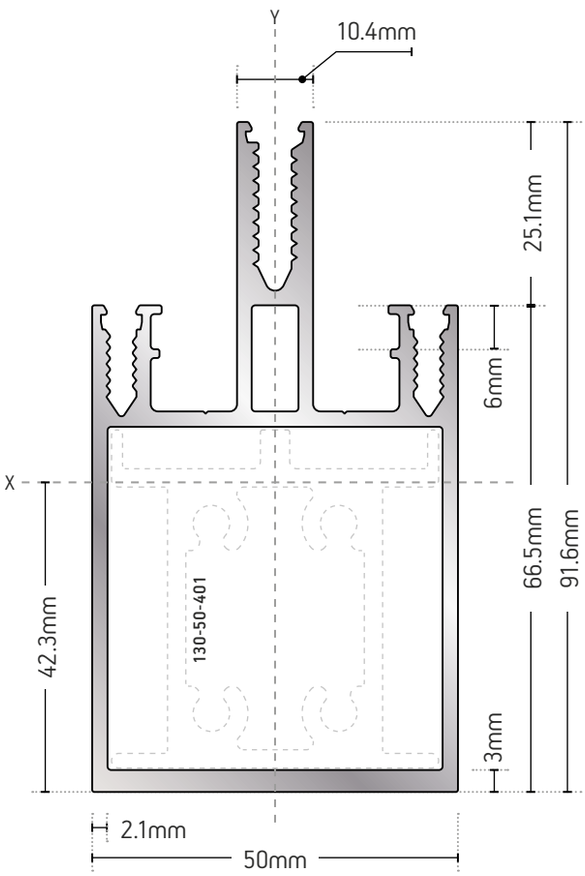

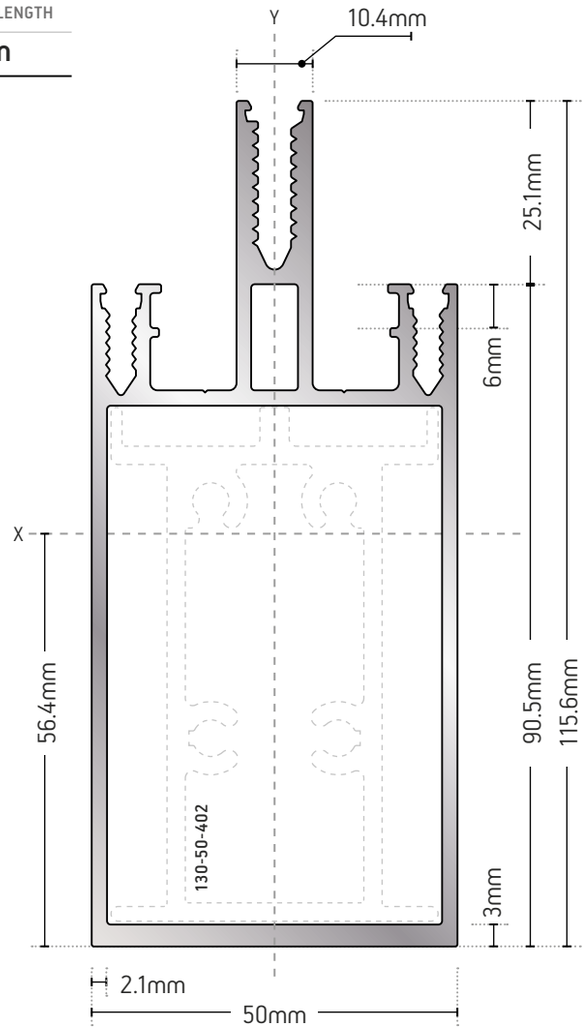

R50-101

ΚΟΛΟΝΑ 91,55mm COLUMN 91.55mm	ΒΑΡΟΣ / WEIGHT	ΜΗΚΟΣ / LENGTH
	2117 gr/m	6m

R50-102

ΚΟΛΟΝΑ 115,55mm COLUMN 115.55mm	ΒΑΡΟΣ / WEIGHT	ΜΗΚΟΣ / LENGTH
	2389 gr/m	6m

ΚΛΙΜΑΚΑ
SCALE 1:1 20 10 5 0

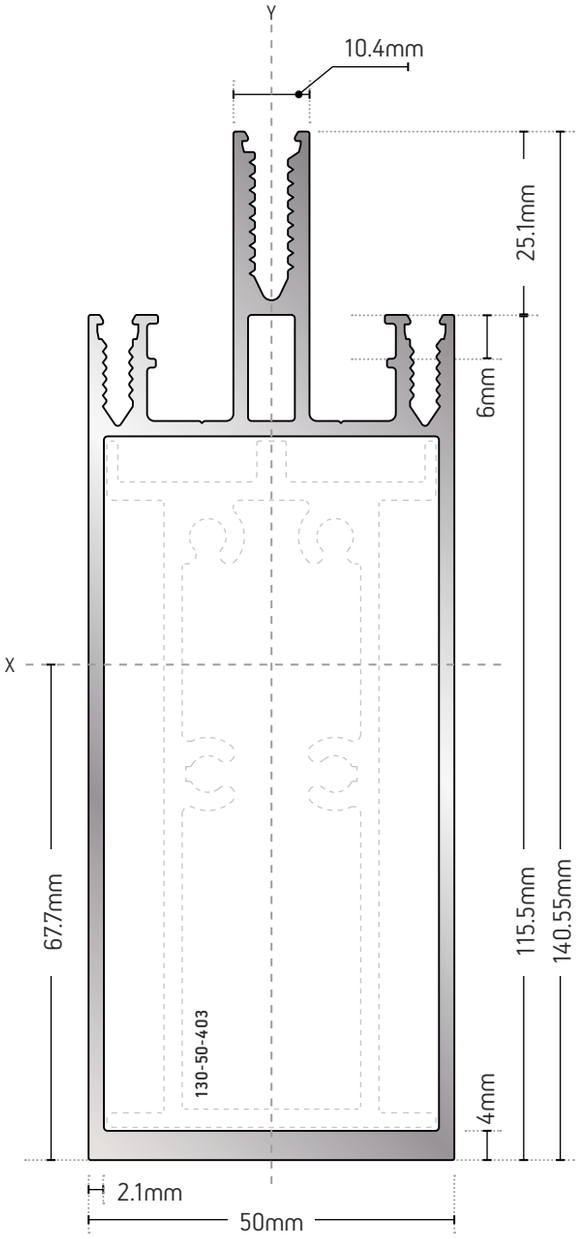

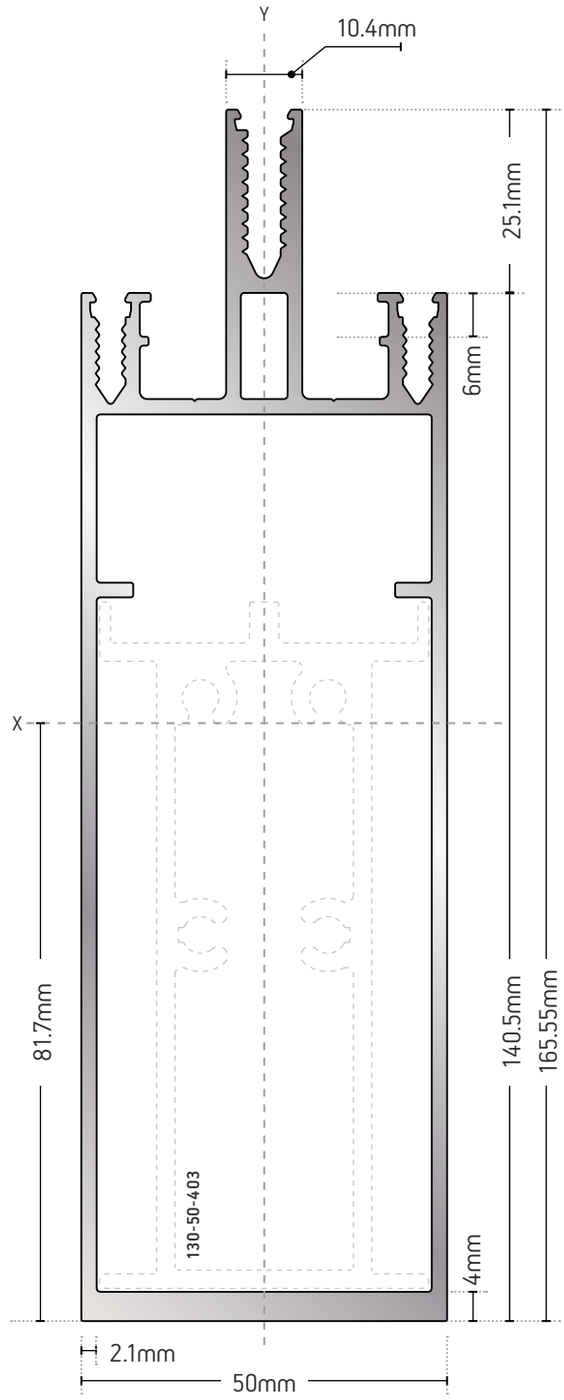

R50-103

ΚΟΛΟΝΑ 140,55mm COLUMN 140.55mm	ΒΑΡΟΣ / WEIGHT	ΜΗΚΟΣ / LENGTH
	2796 gr/m	6m

R50-104

ΚΟΛΟΝΑ 165,55mm COLUMN 165.55mm	ΒΑΡΟΣ / WEIGHT	ΜΗΚΟΣ / LENGTH
	3135 gr/m	6m

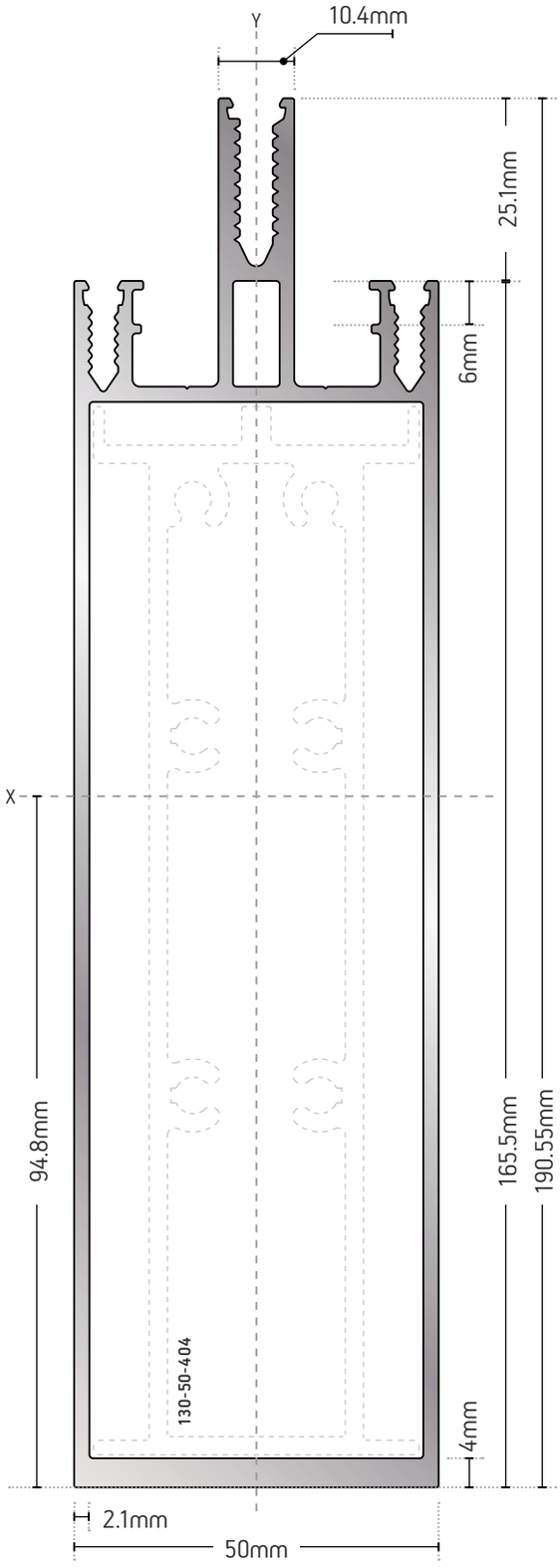

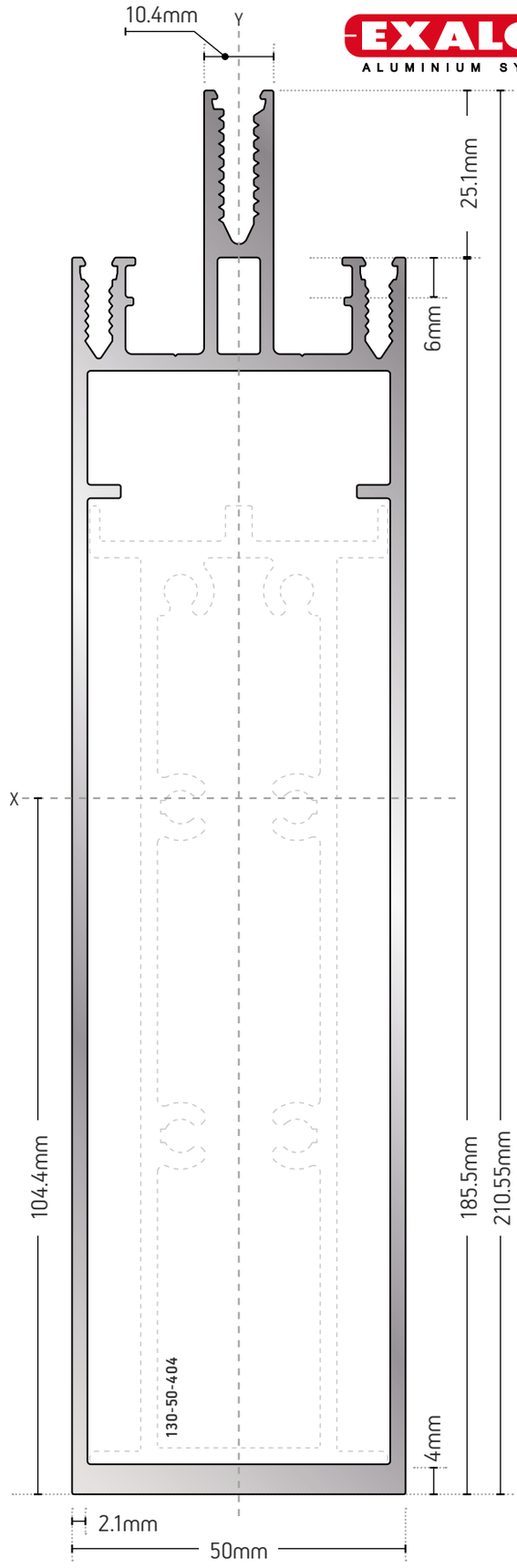

R50-105

ΚΟΛΟΝΑ 190,55mm COLUMN 190.55mm	ΒΑΡΟΣ / WEIGHT	ΜΗΚΟΣ / LENGTH
	3363 gr/m	6m

R50-106

ΚΟΛΟΝΑ 210,55mm COLUMN 210.55mm	ΒΑΡΟΣ / WEIGHT	ΜΗΚΟΣ / LENGTH
	3934 gr/m	6m

ΚΛΙΜΑΚΑ
SCALE 1:1 20 10 5 0

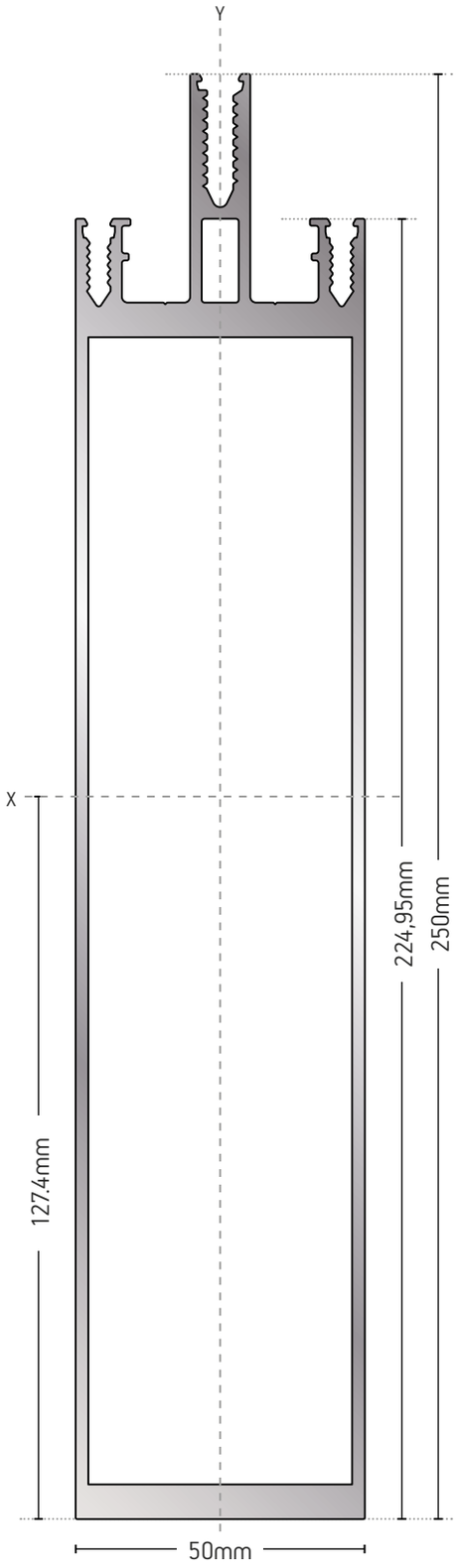

R50-113

ΚΟΛΟΝΑ 250mm COLUMN 250mm	ΒΑΡΟΣ / WEIGHT	ΜΗΚΟΣ / LENGTH
	4873 gr/m	6m

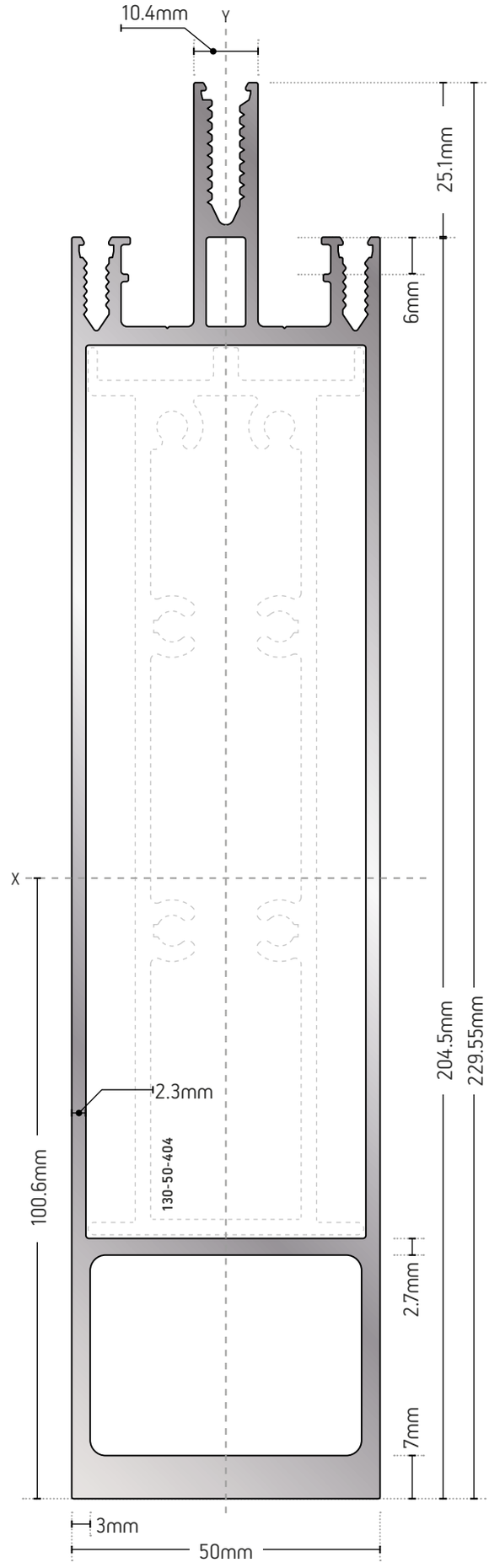

R50-107

ΚΟΛΟΝΑ 229,55mm COLUMN 229.55mm	ΒΑΡΟΣ / WEIGHT	ΜΗΚΟΣ / LENGTH
	4951 gr/m	6m

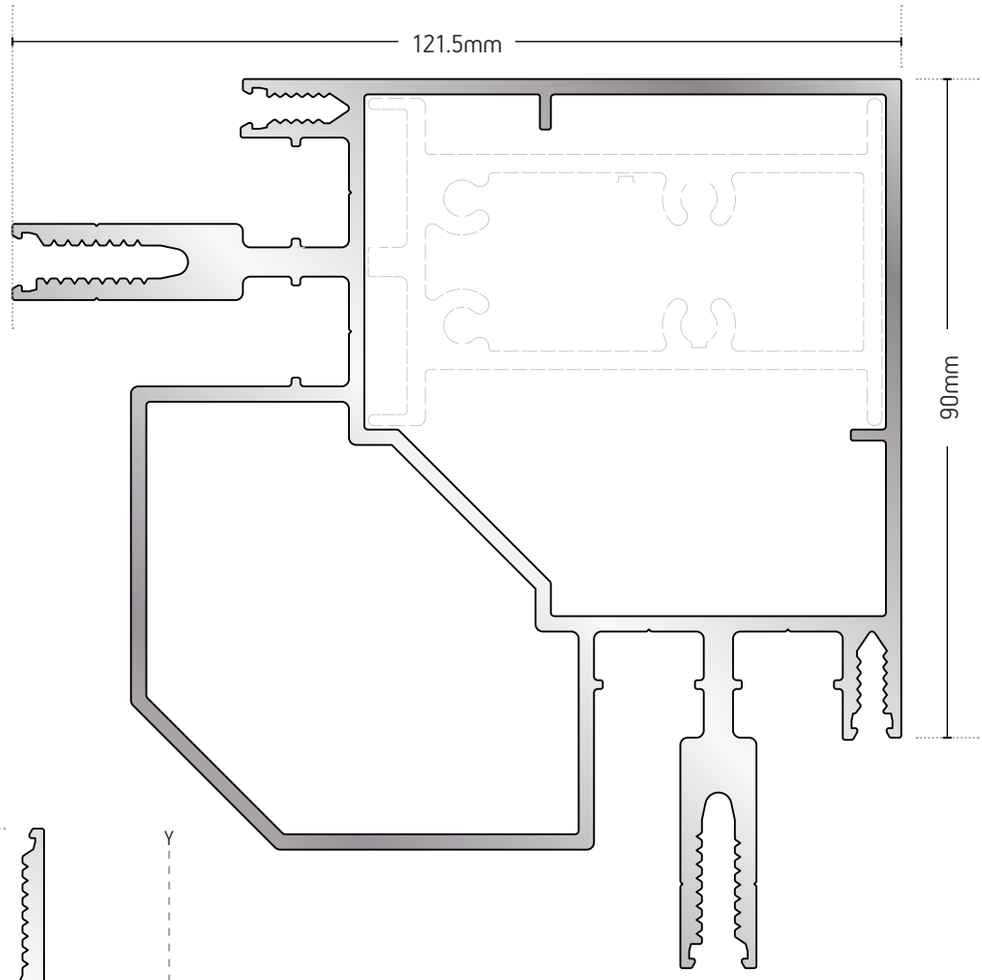

130-50-106

ΓΩΝΙΑΚΗ ΚΟΛΟΝΑ 90⁰
90⁰ ANGLE COLUMN

ΒΑΡΟΣ / WEIGHT
4400 gr/m
ΜΗΚΟΣ / LENGTH
6m

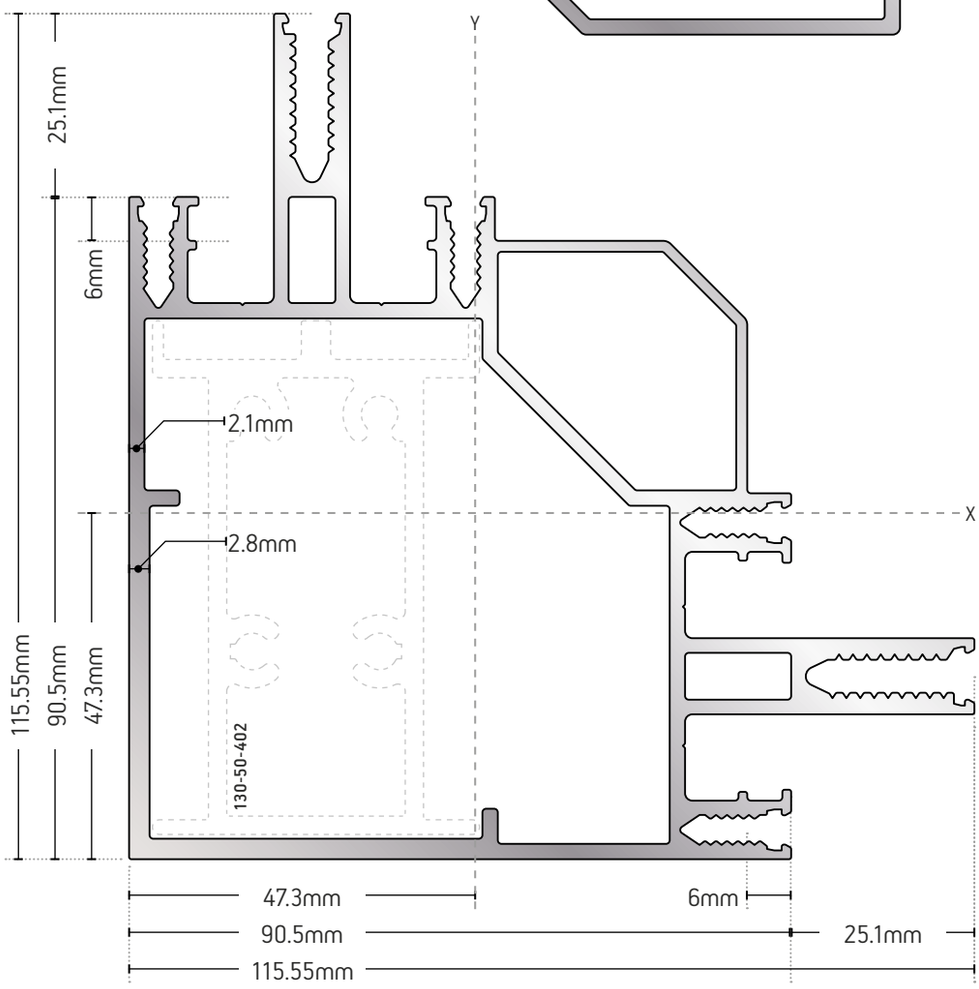

R50-108

ΓΩΝΙΑΚΗ ΚΟΛΟΝΑ 90⁰
90⁰ ANGLE COLUMN

ΒΑΡΟΣ / WEIGHT
3896 gr/m
ΜΗΚΟΣ / LENGTH
6m

ΚΛΙΜΑΚΑ
SCALE 1:1 20 10 5 0

Mullion profiles - 135° corner

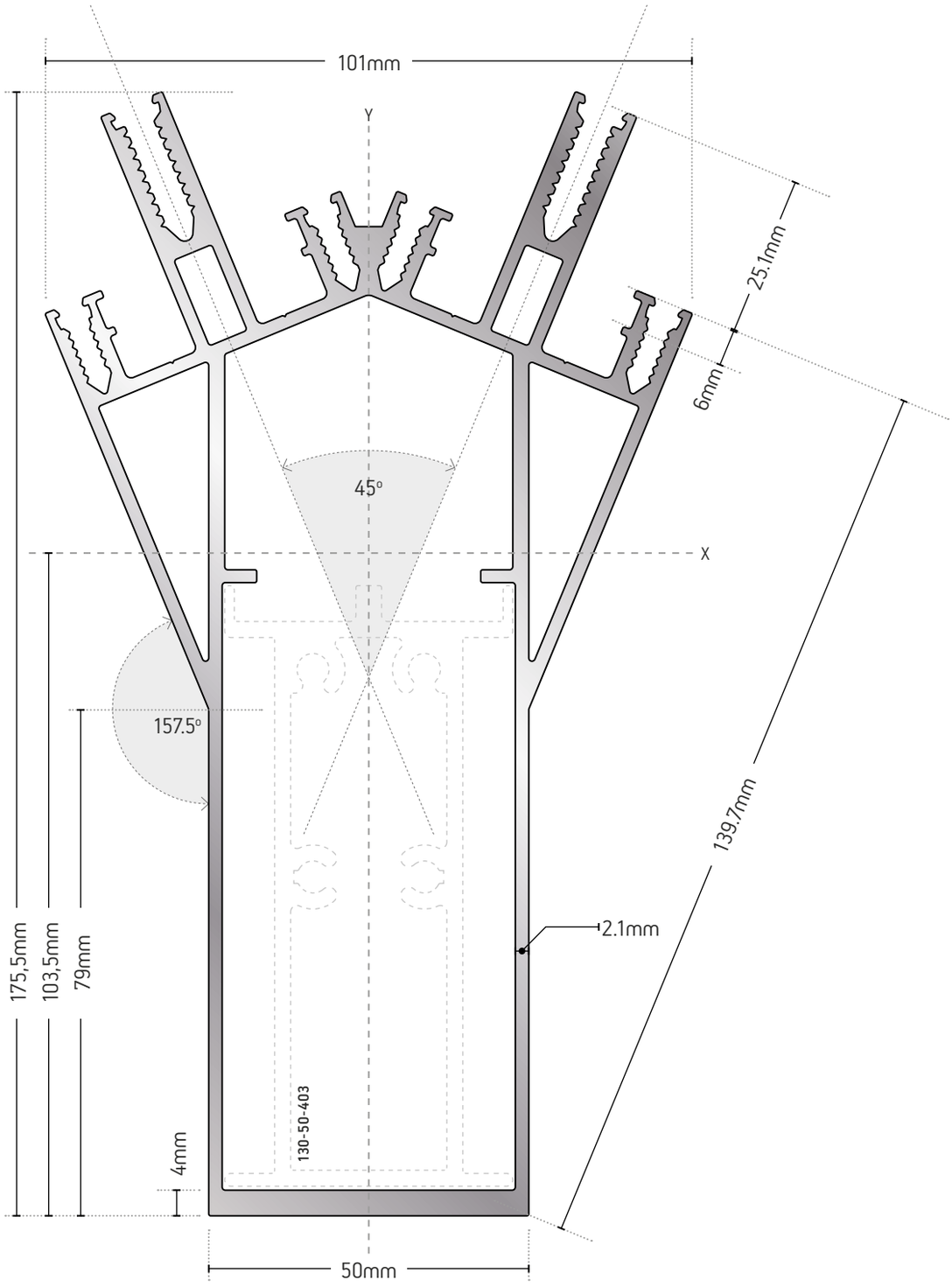

R50-109

ΚΟΛΟΝΑ 45⁰ - 175,52mm COLUMN 45⁰ - 175.52mm	ΒΑΡΟΣ / WEIGHT	ΜΗΚΟΣ / LENGTH
	5052 gr/m	6m

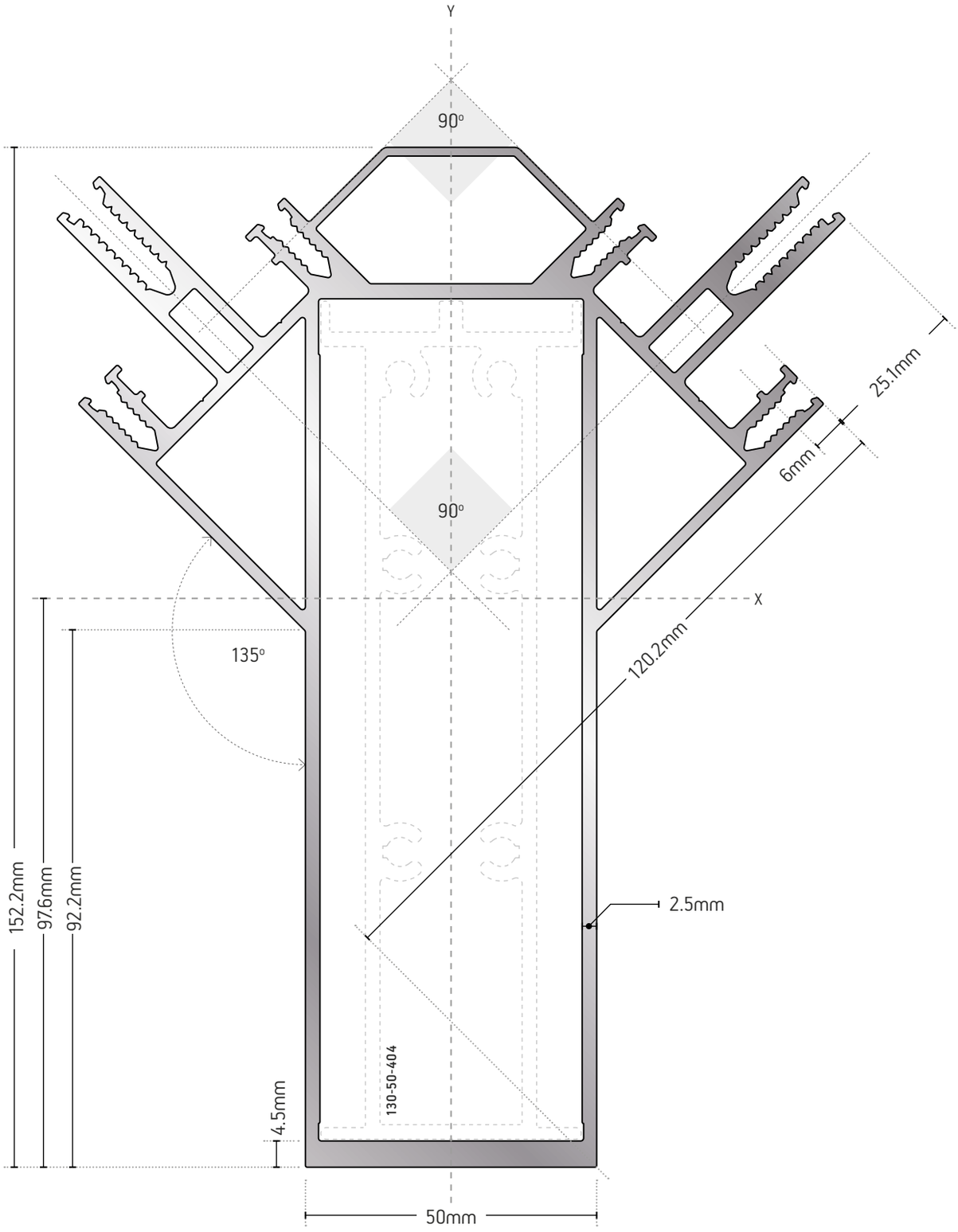

R50-110

	ΒΑΡΟΣ / WEIGHT	ΜΗΚΟΣ / LENGTH
ΚΟΛΟΝΑ 90⁰ - 152.2mm COLUMN 90⁰ - 152.2mm	5895 gr/m	6m

ΚΛΙΜΑΚΑ
SCALE 1:1 20 10 5 0

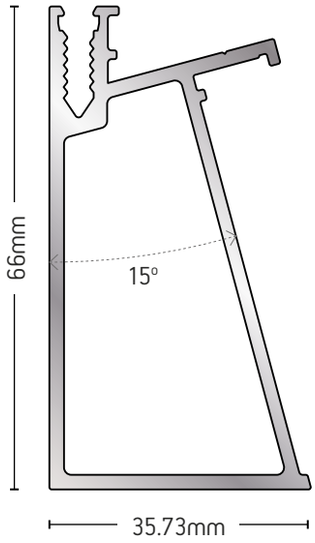

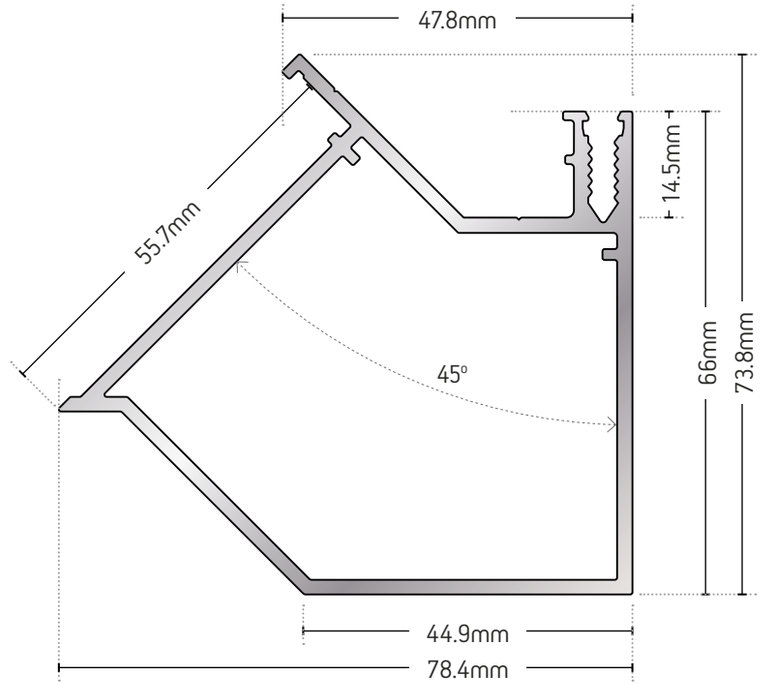

R50-112

ΓΩΝΙΑΚΗ ΚΟΛΟΝΑ 15°
15° ANGLE COLUMN

ΒΑΡΟΣ / WEIGHT	ΜΗΚΟΣ / LENGTH
1086 gr/m	6m

R50-111

ΚΟΛΟΝΑ 45° COLUMN 45°	ΒΑΡΟΣ / WEIGHT	ΜΗΚΟΣ / LENGTH
	1526 gr/m	6m

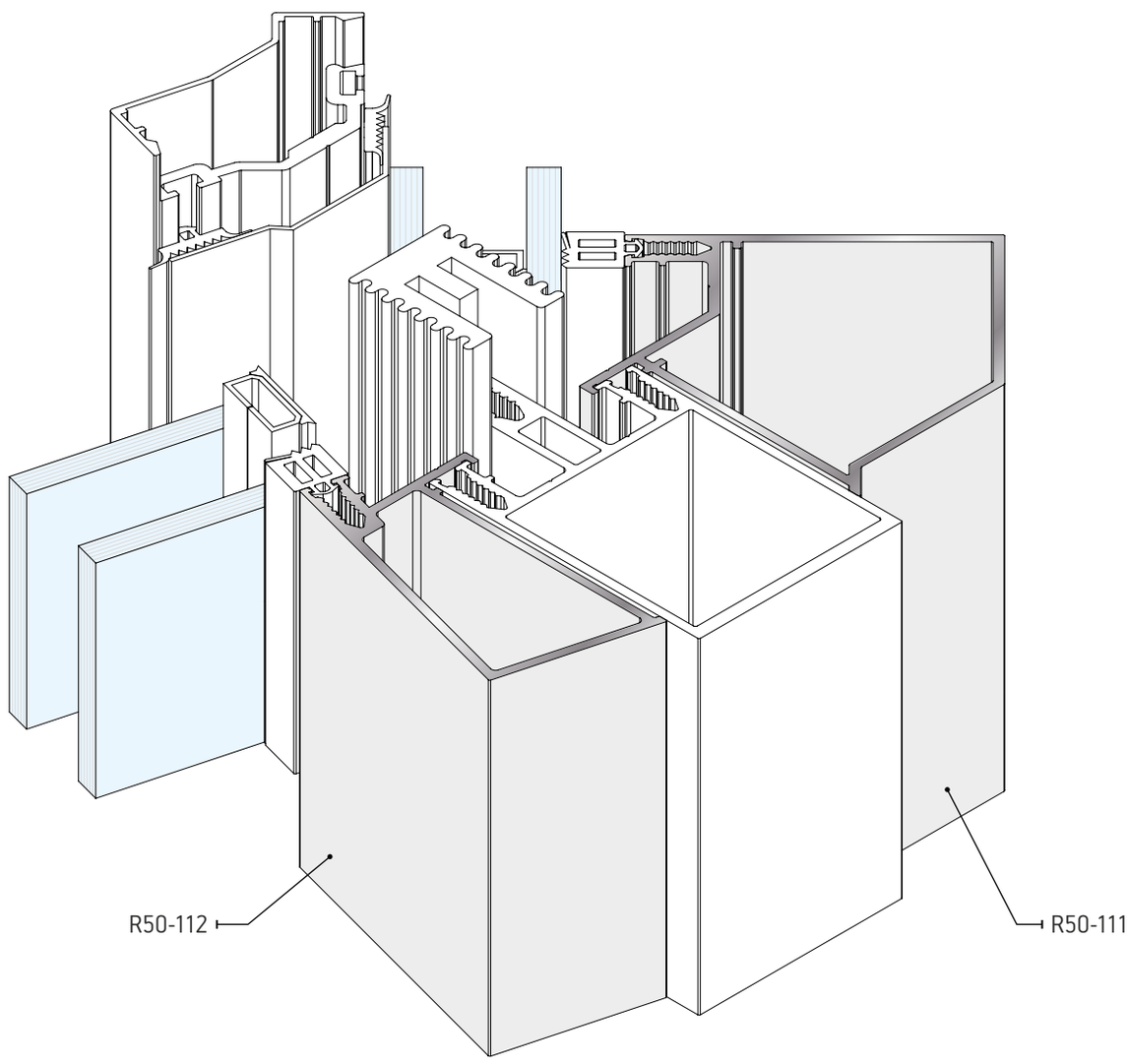

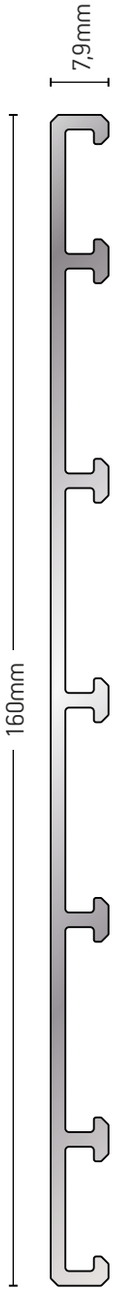

R50-400

ΠΡΟΦΙΛ
STATIC PROFILE

ΒΑΡΟΣ / WEIGHT
1198 gr/m
ΜΗΚΟΣ / LENGTH
6m

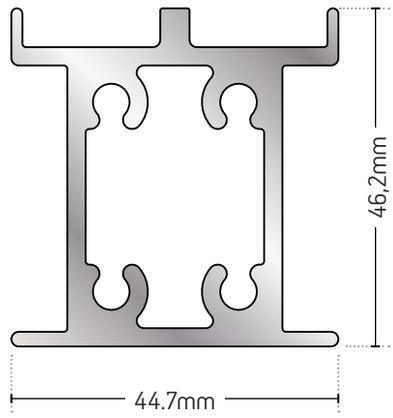

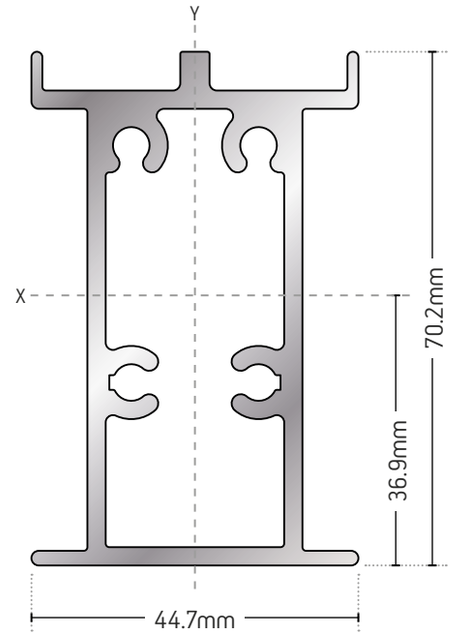

130-50-401

ΕΝΙΣΧΥΣΗ / REINFORCEMENT

ΒΑΡΟΣ / WEIGHT	ΜΗΚΟΣ / LENGTH
1636 gr/m	6m

130-50-402

ΕΝΙΣΧΥΣΗ / REINFORCEMENT

ΒΑΡΟΣ / WEIGHT	ΜΗΚΟΣ / LENGTH
1951 gr/m	6m

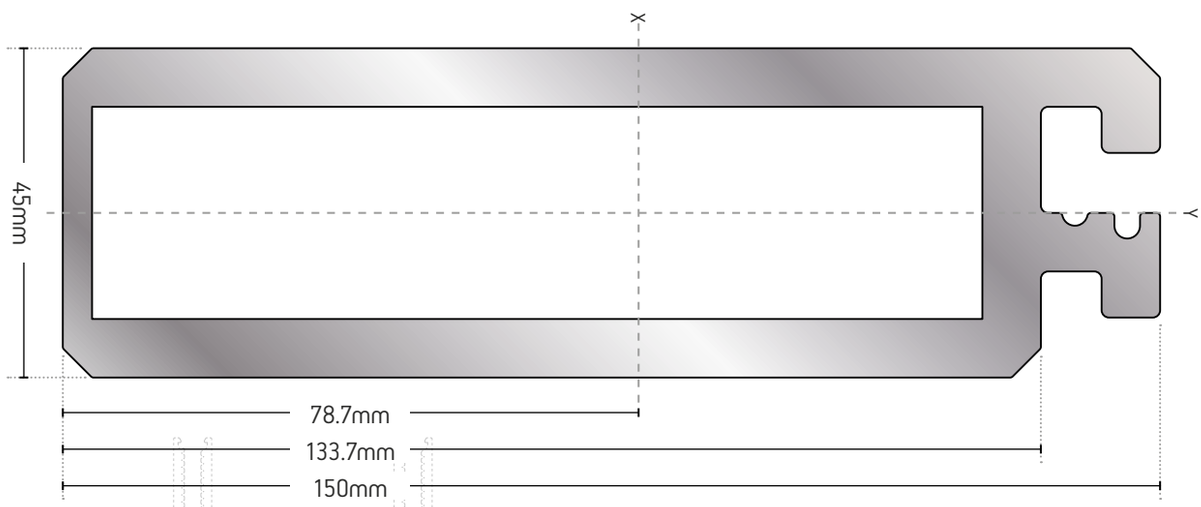

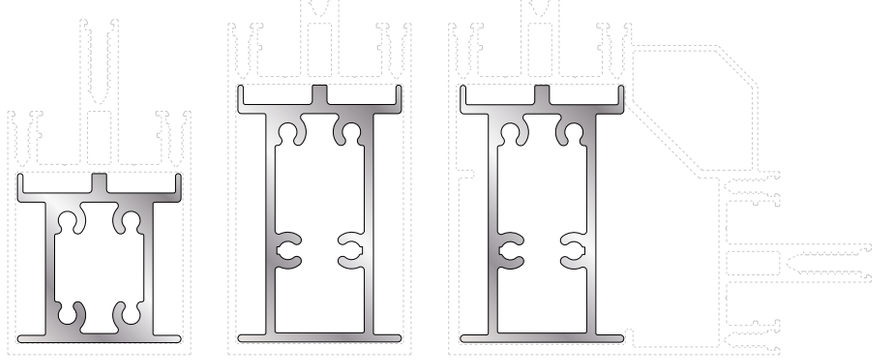

R50-101 R50-102 R50-108

130-50-413

ΣΥΝΔΕΣΜΟΣ ΚΟΛΟΝΑΣ
ΥΠΟ ΓΩΝΙΑ
VARIABLE ANGLE
MULLION CONNECTOR

ΒΑΡΟΣ / WEIGHT	ΜΗΚΟΣ / LENGTH
7591 gr/m	6m

ΚΛΙΜΑΚΑ
SCALE 1:1 20 10 5 0

ΠΡΟΔΙΑΓΡΑΦΕΣ ΠΡΟΦΙΛ / PROFILE SPECIFICATIONS

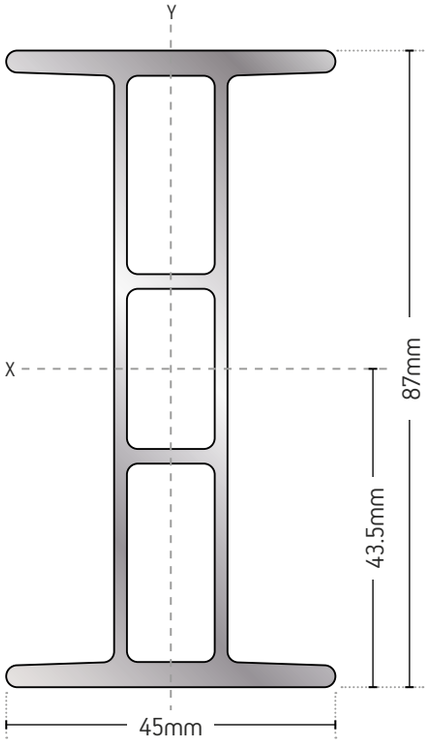

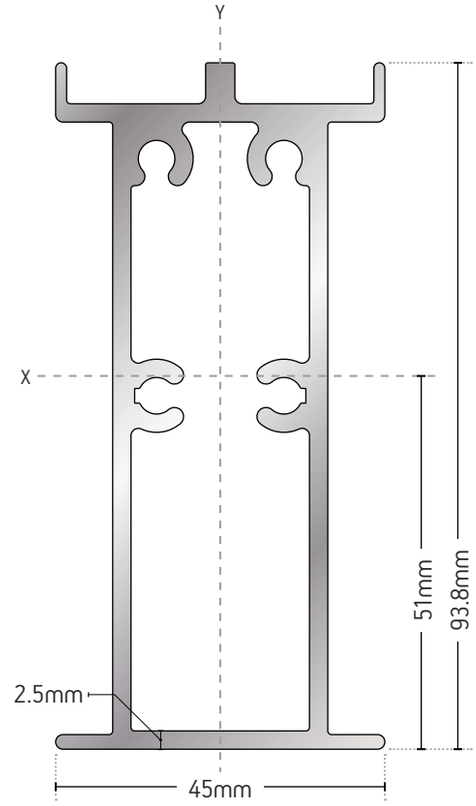

R50-401

ΠΡΟΦΙΛ / STATIC PROFILE

ΒΑΡΟΣ / WEIGHT	ΜΗΚΟΣ / LENGTH
1695 gr/m	6m

130-50-403

ΕΝΙΣΧΥΣΗ / REINFORCEMENT

ΒΑΡΟΣ / WEIGHT	ΜΗΚΟΣ / LENGTH
2276 gr/m	6m

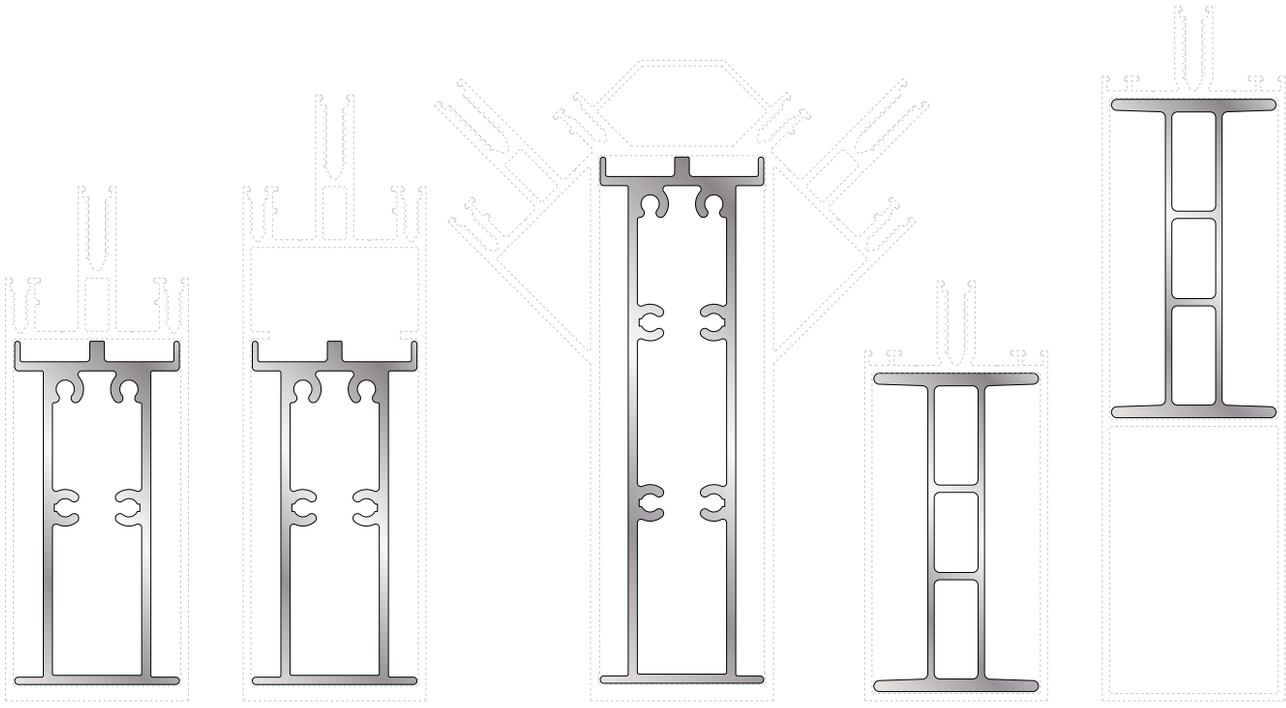

R50-103 R50-104 R50-109 R50-202 R50-205

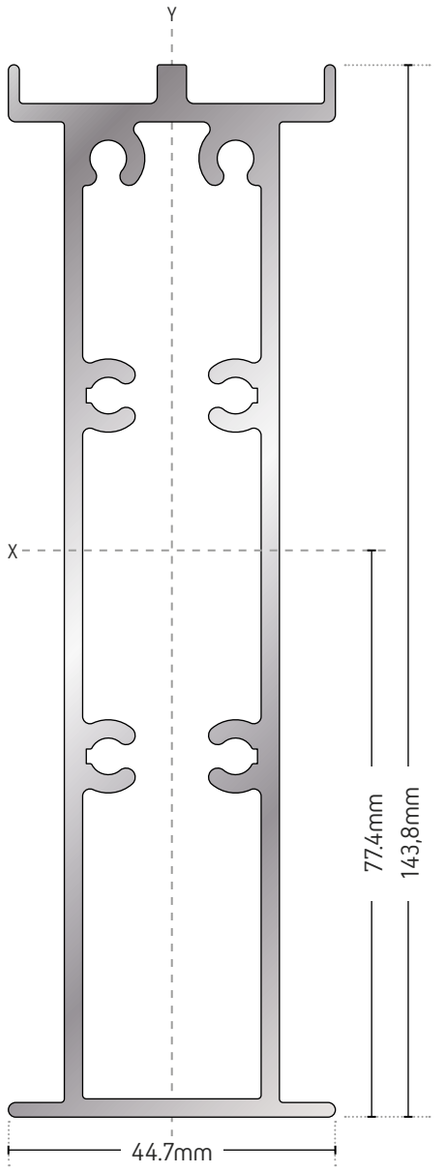

130-50-404

ΕΝΙΣΧΥΣΗ / REINFORCEMENT

ΒΑΡΟΣ / WEIGHT	ΜΗΚΟΣ / LENGTH
3167 gr/m	6m

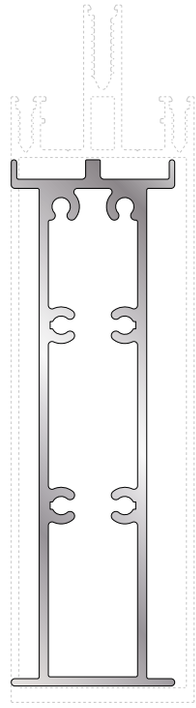

R50-105

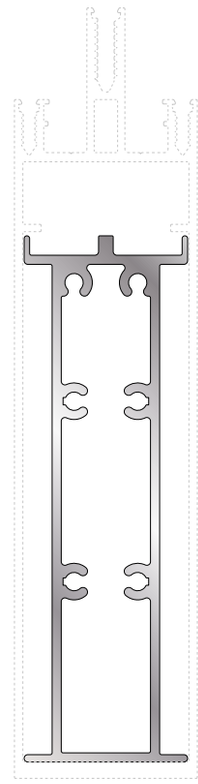

R50-106

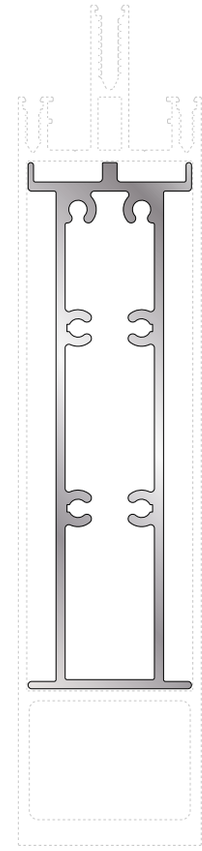

R50-107

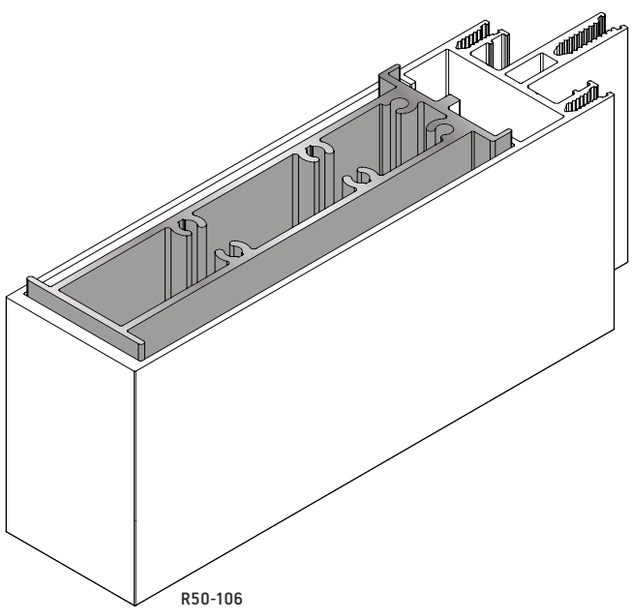

R50-106

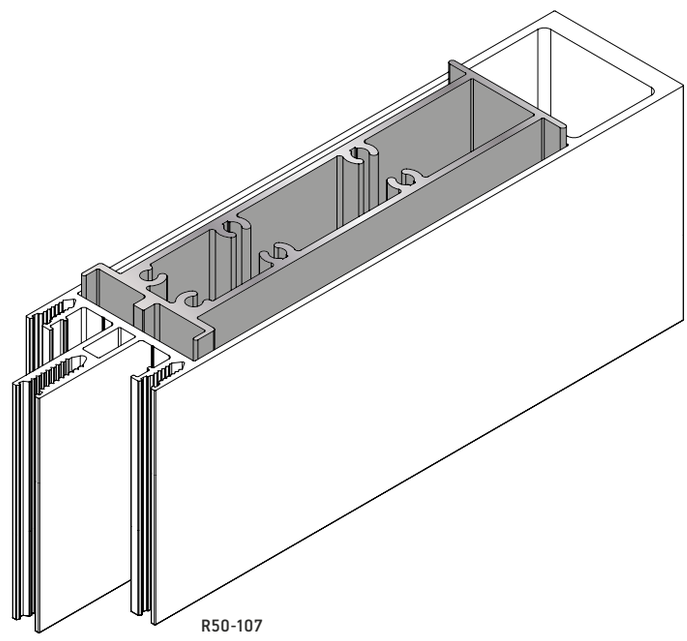

R50-107

ΚΛΙΜΑΚΑ
SCALE 1:1 20 10 5 0

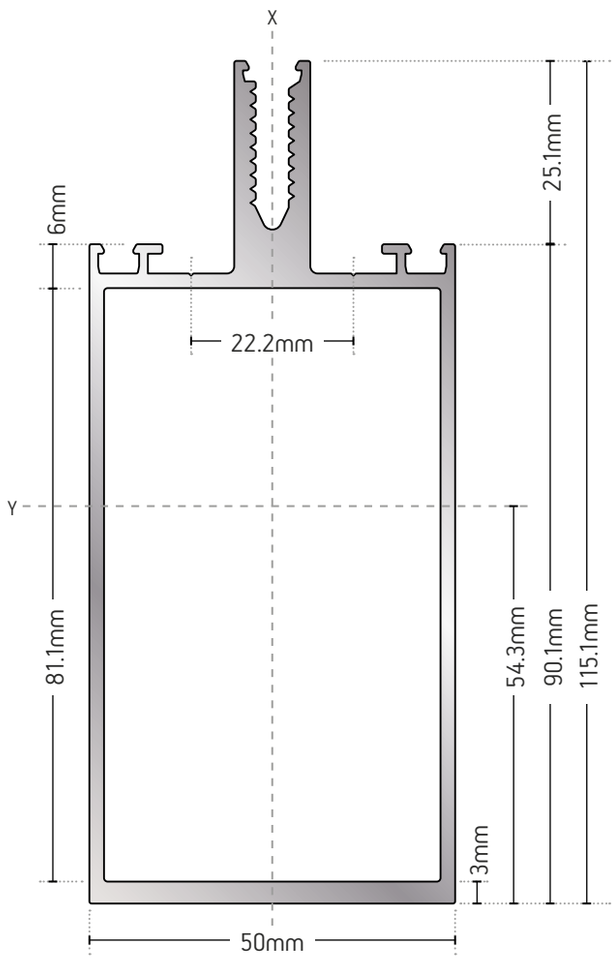

R50-602

ΤΡΑΒΕΡΣΑ 2ΟΥ ΕΠΙΠΕΔΟΥ
2ND LEVEL TRANSOM

ΒΑΡΟΣ / WEIGHT	ΜΗΚΟΣ / LENGTH
2135 gr/m	6m

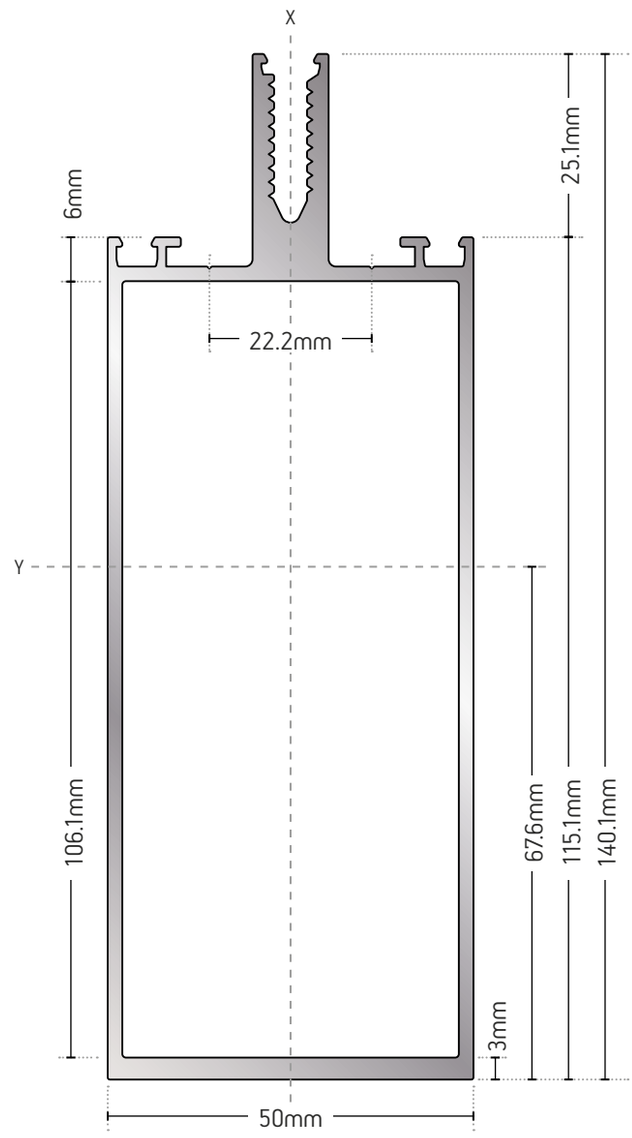

R50-603

ΤΡΑΒΕΡΣΑ 2ΟΥ ΕΠΙΠΕΔΟΥ
2ND LEVEL TRANSOM

ΒΑΡΟΣ / WEIGHT	ΜΗΚΟΣ / LENGTH
2405 gr/m	6m

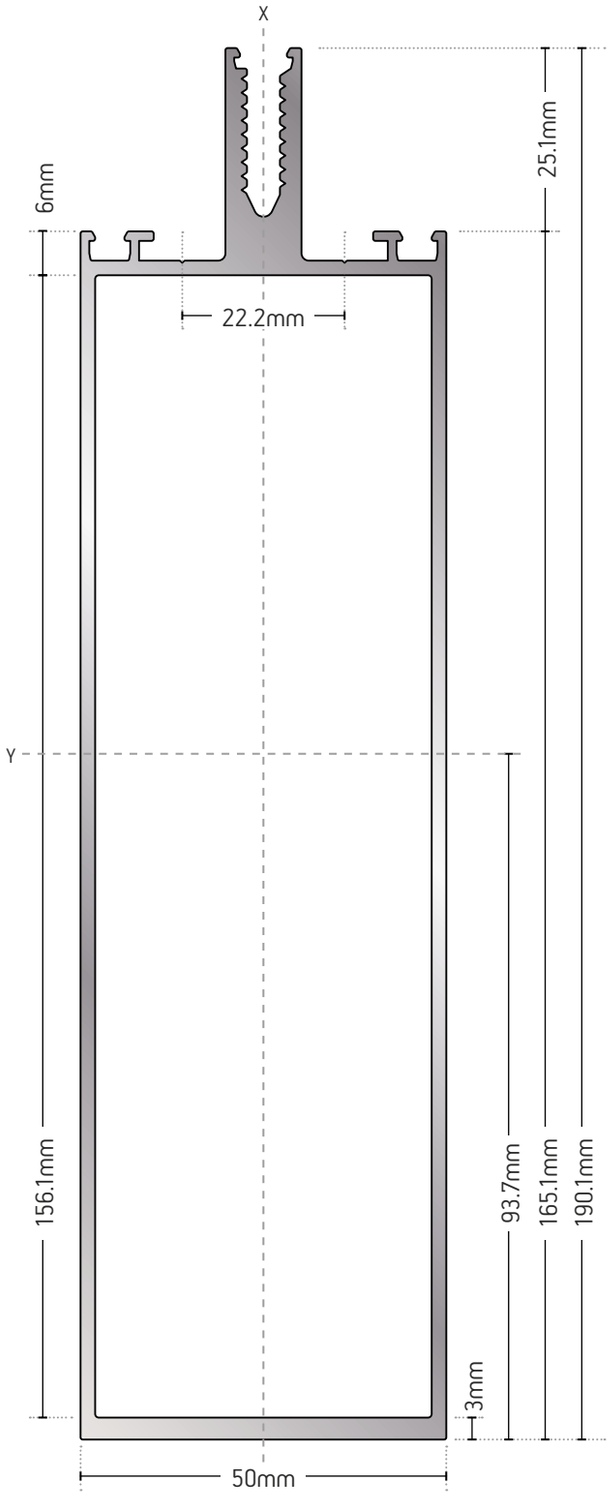

R50-605

ΤΡΑΒΕΡΣΑ 2ΟΥ ΕΠΙΠΕΔΟΥ
2ND LEVEL TRANSOM

ΒΑΡΟΣ / WEIGHT	ΜΗΚΟΣ / LENGTH
2945 gr/m	6m

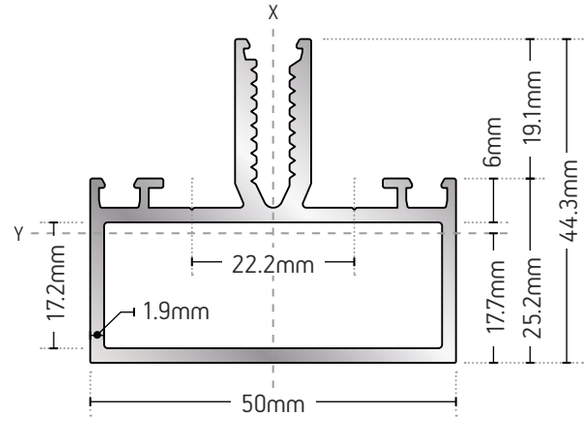

R50-200

ΤΡΑΒΕΡΣΑ 3ΟΥ ΕΠΙΠΕΔΟΥ
3RD LEVEL TRANSOM

ΒΑΡΟΣ / WEIGHT	ΜΗΚΟΣ / LENGTH
1119 gr/m	6m

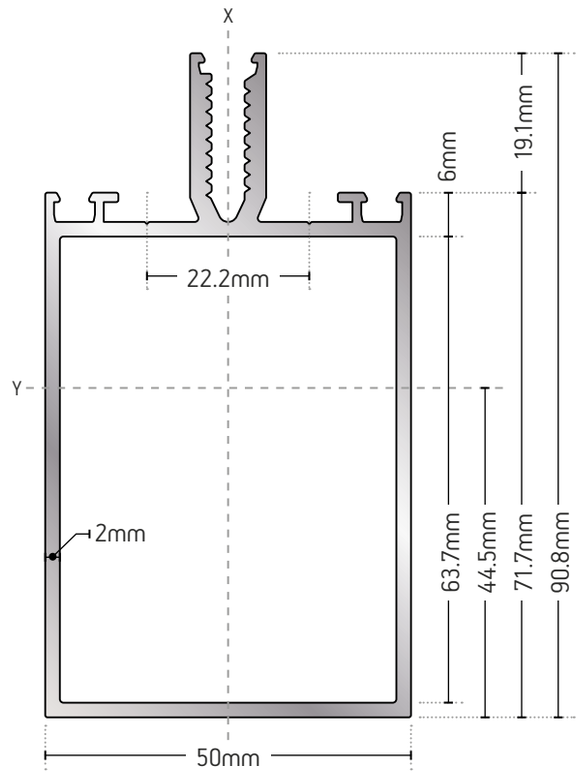

R50-201

ΤΡΑΒΕΡΣΑ 3ΟΥ ΕΠΙΠΕΔΟΥ
3RD LEVEL TRANSOM

ΒΑΡΟΣ / WEIGHT	ΜΗΚΟΣ / LENGTH
1630 gr/m	6m

ΚΛΙΜΑΚΑ
SCALE 1:1 20 10 5 0

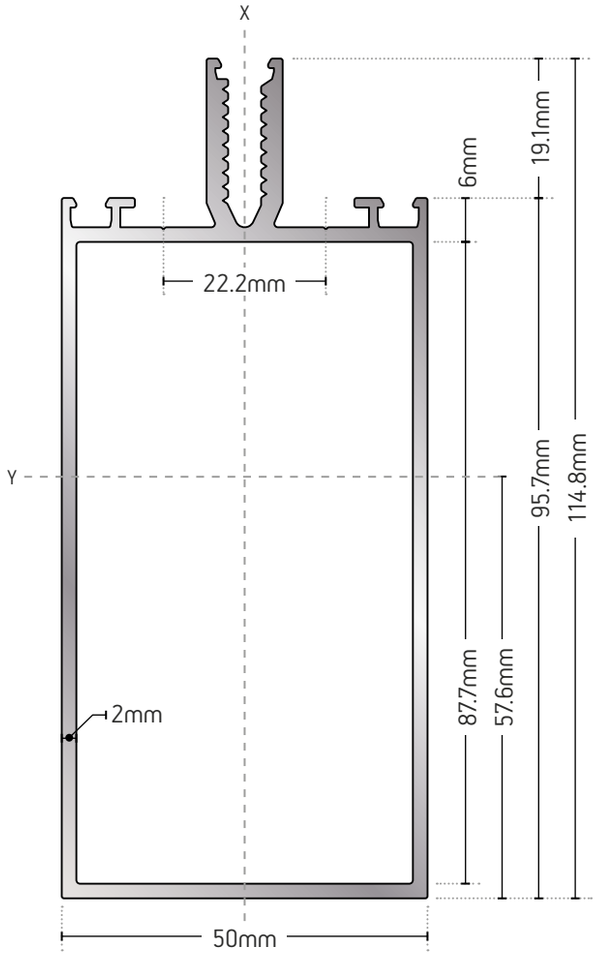

R50-202

ΤΡΑΒΕΡΣΑ 3ΟΥ ΕΠΙΠΕΔΟΥ
3RD LEVEL TRANSOM

ΒΑΡΟΣ / WEIGHT	ΜΗΚΟΣ / LENGTH
1890 gr/m	6m

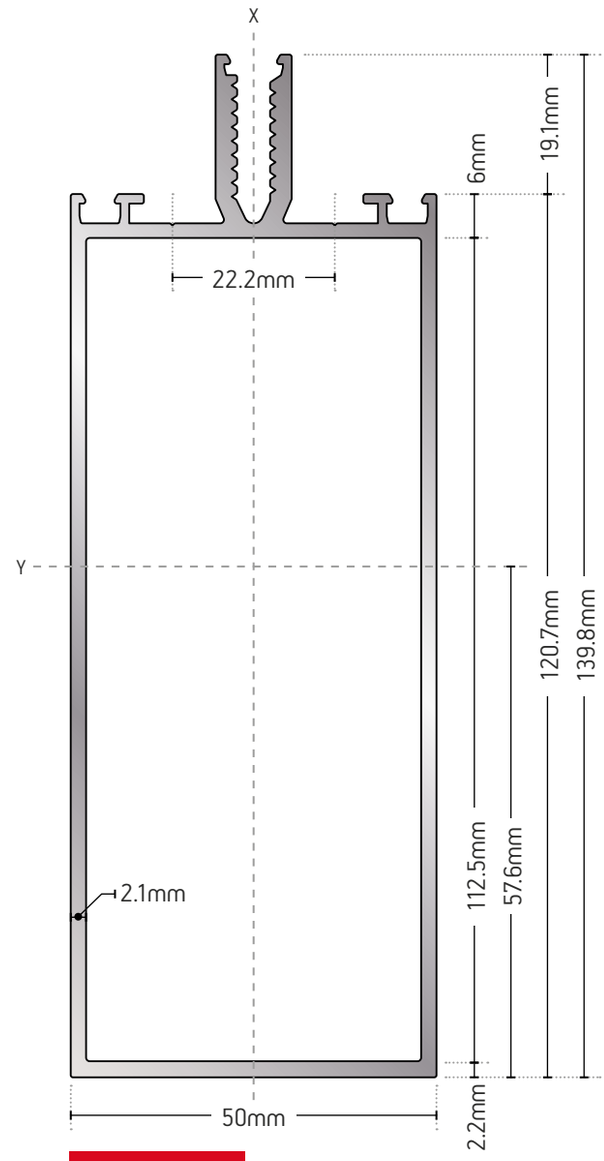

R50-203

ΤΡΑΒΕΡΣΑ 3ΟΥ ΕΠΙΠΕΔΟΥ
3RD LEVEL TRANSOM

ΒΑΡΟΣ / WEIGHT	ΜΗΚΟΣ / LENGTH
2245 gr/m	6m

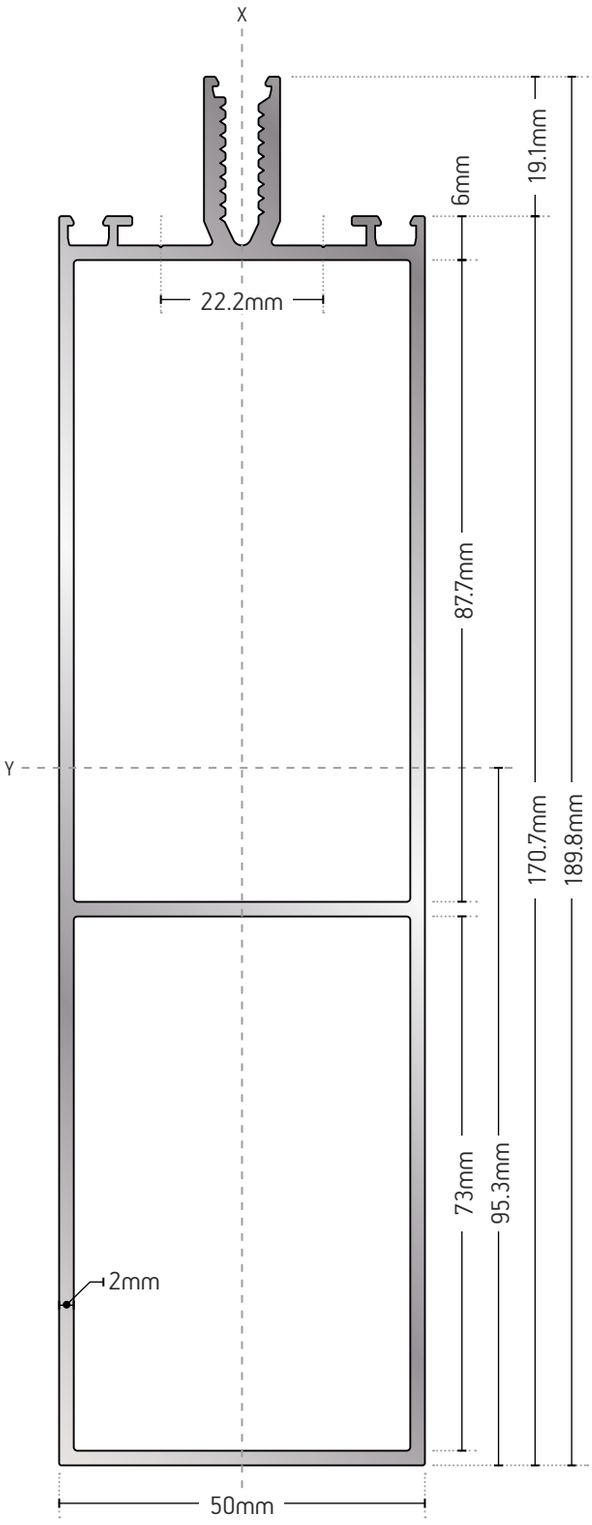

R50-205

ΤΡΑΒΕΡΣΑ 3ΟΥ ΕΠΙΠΕΔΟΥ
3RD LEVEL TRANSOM

ΒΑΡΟΣ / WEIGHT	ΜΗΚΟΣ / LENGTH
2948 gr/m	6m

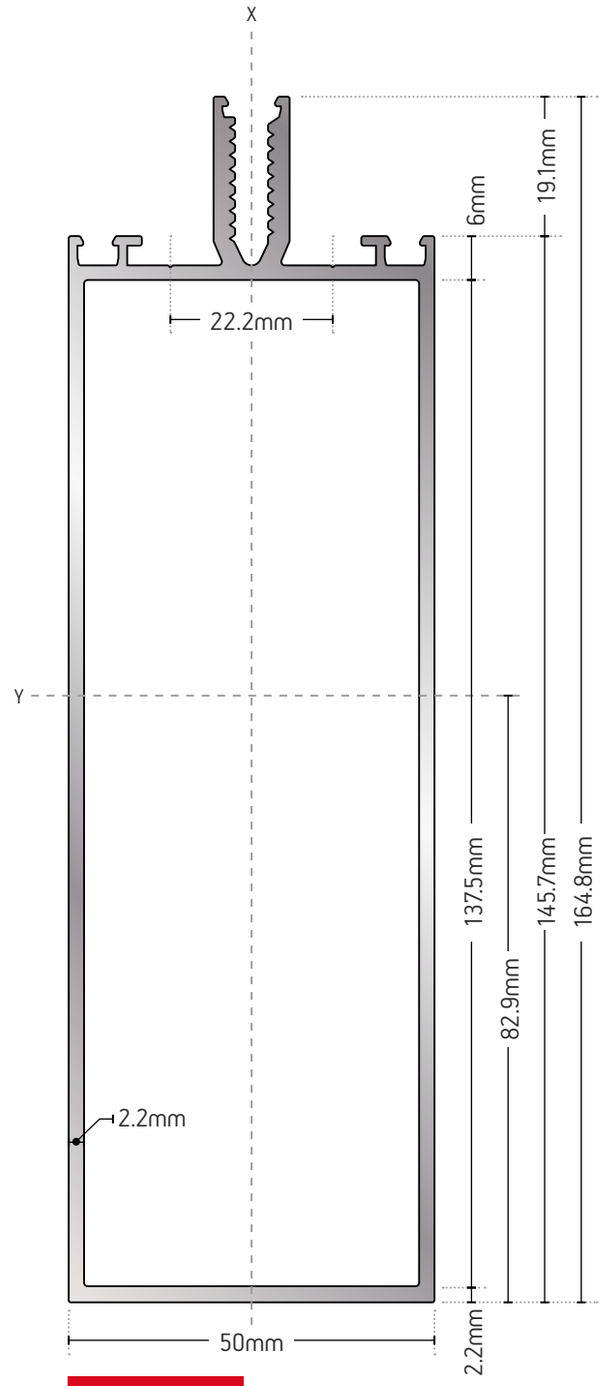

R50-204

ΤΡΑΒΕΡΣΑ 3ΟΥ ΕΠΙΠΕΔΟΥ
3RD LEVEL TRANSOM

ΒΑΡΟΣ / WEIGHT	ΜΗΚΟΣ / LENGTH
2529 gr/m	6m

ΚΛΙΜΑΚΑ
SCALE 1:1 20 10 5 0

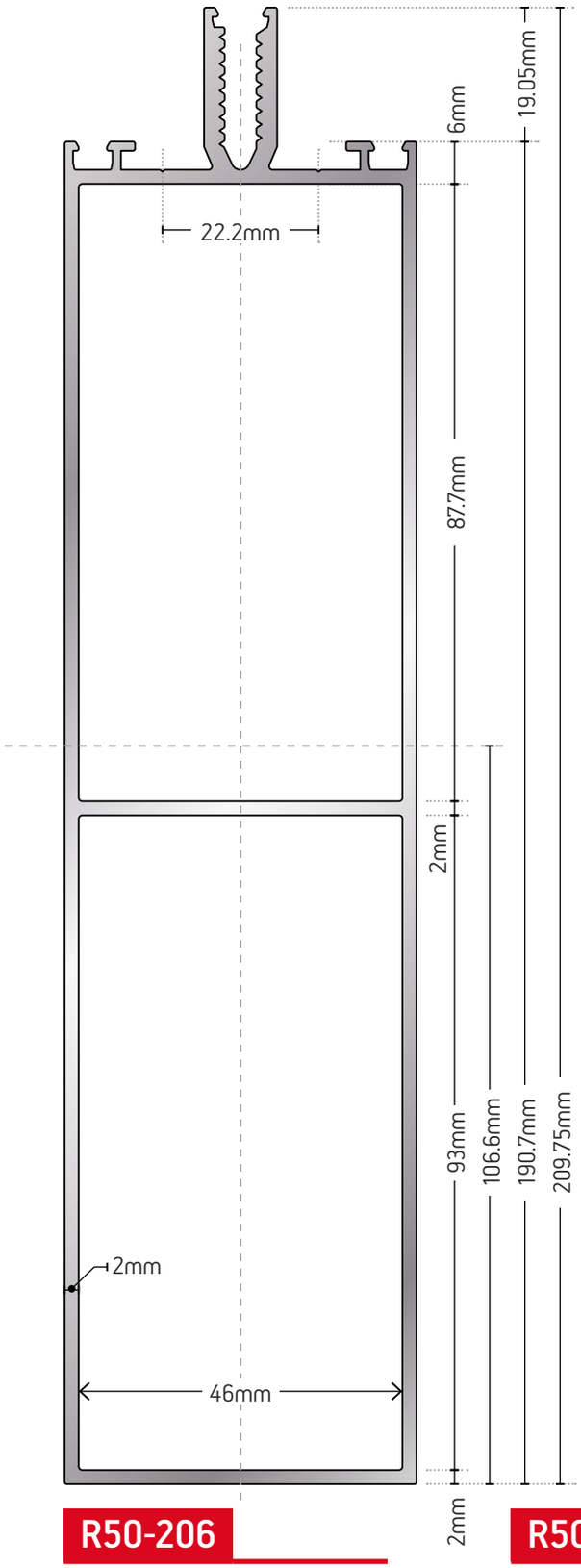

R50-206

ΤΡΑΒΕΡΣΑ 3ΟΥ ΕΠΙΠΕΔΟΥ
3RD LEVEL TRANSOM

ΒΑΡΟΣ / WEIGHT	ΜΗΚΟΣ / LENGTH
3165 gr/m	6m

R50-207

ΤΡΑΒΕΡΣΑ 3ΟΥ ΕΠΙΠΕΔΟΥ
3RD LEVEL TRANSOM

ΒΑΡΟΣ / WEIGHT	ΜΗΚΟΣ / LENGTH
4080 gr/m	6m

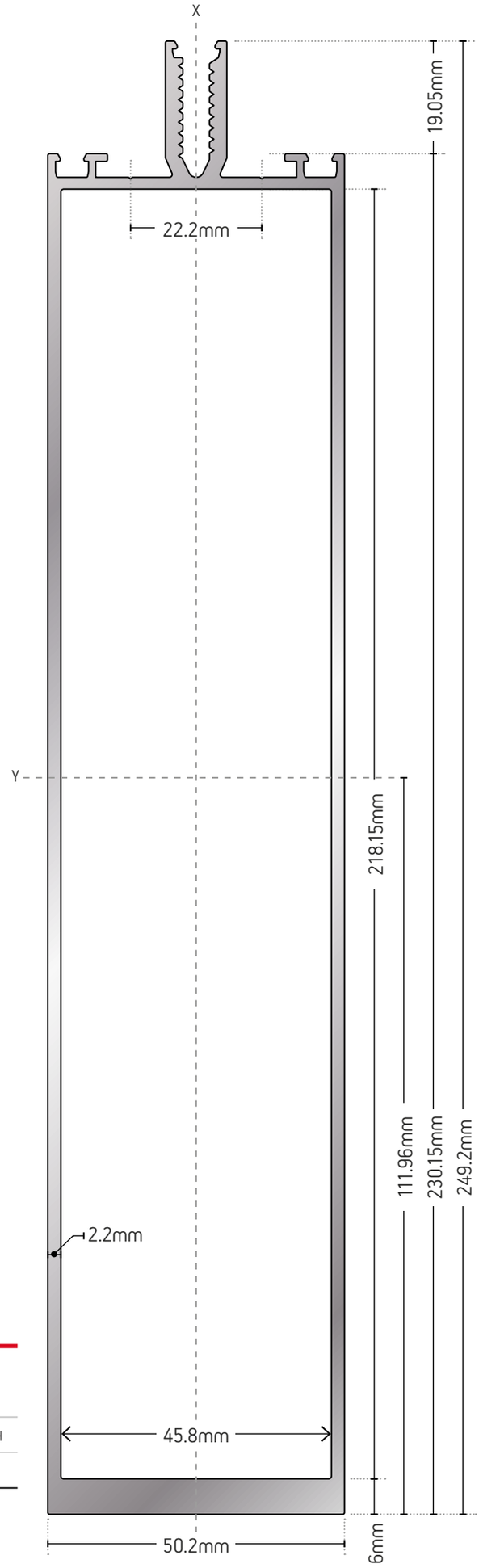

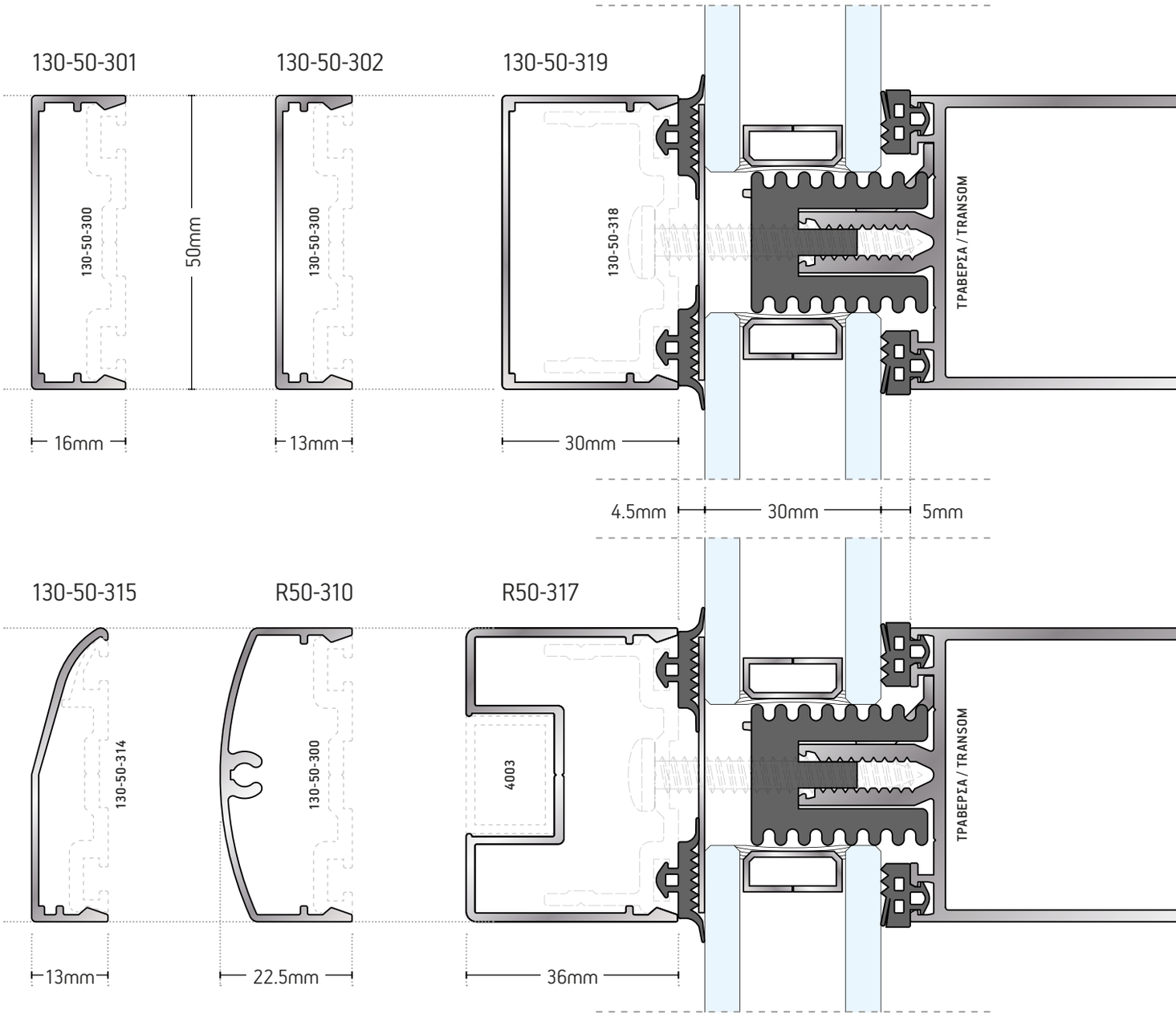

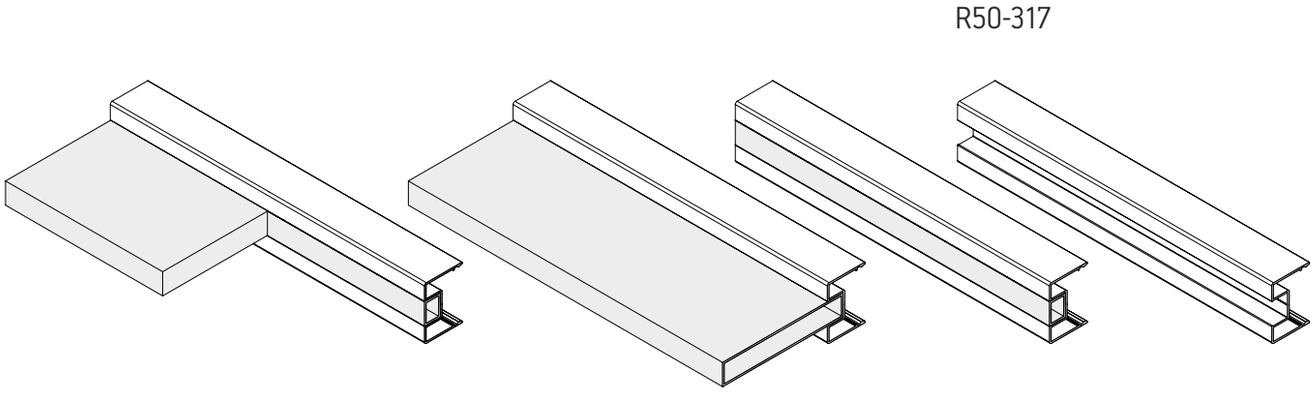

ΚΛΙΜΑΚΑ
SCALE 1:1 20 10 5 0

130-50-307

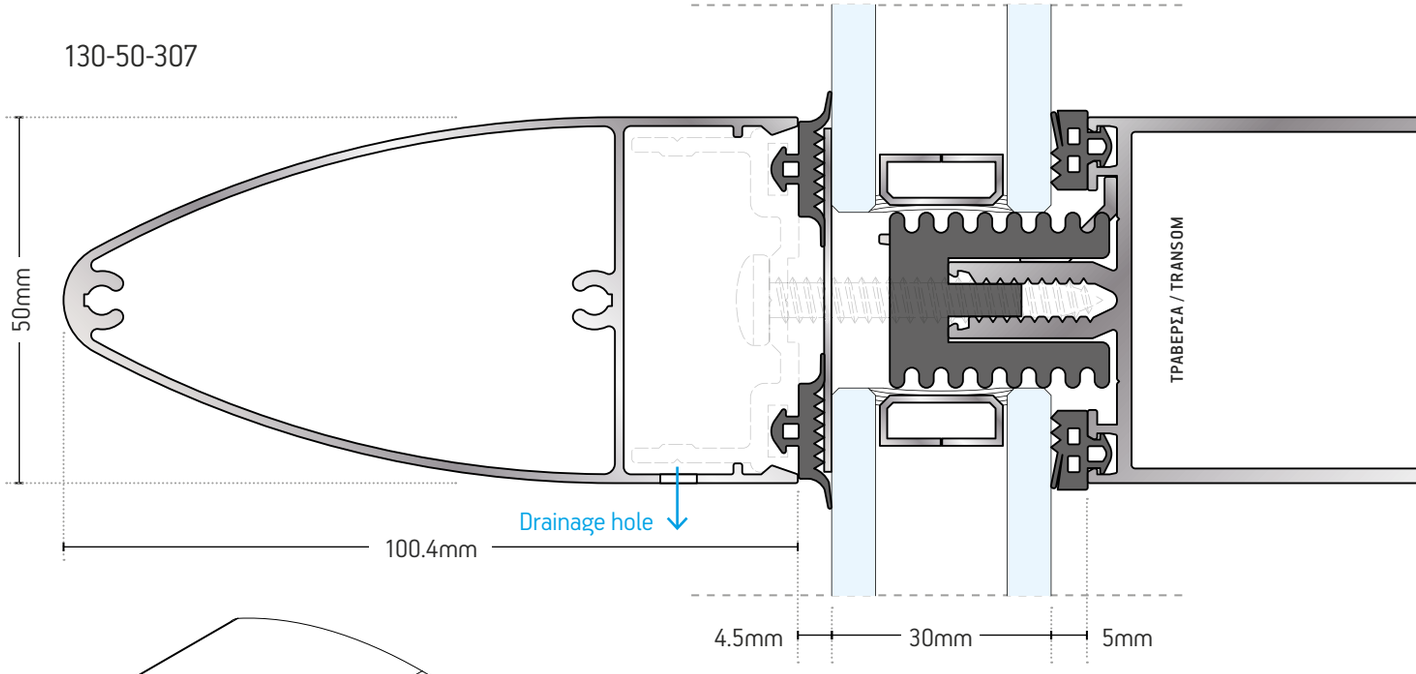

130-50-307

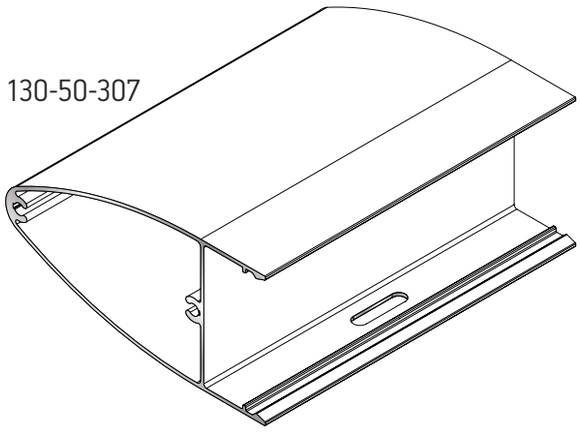

130-50-304

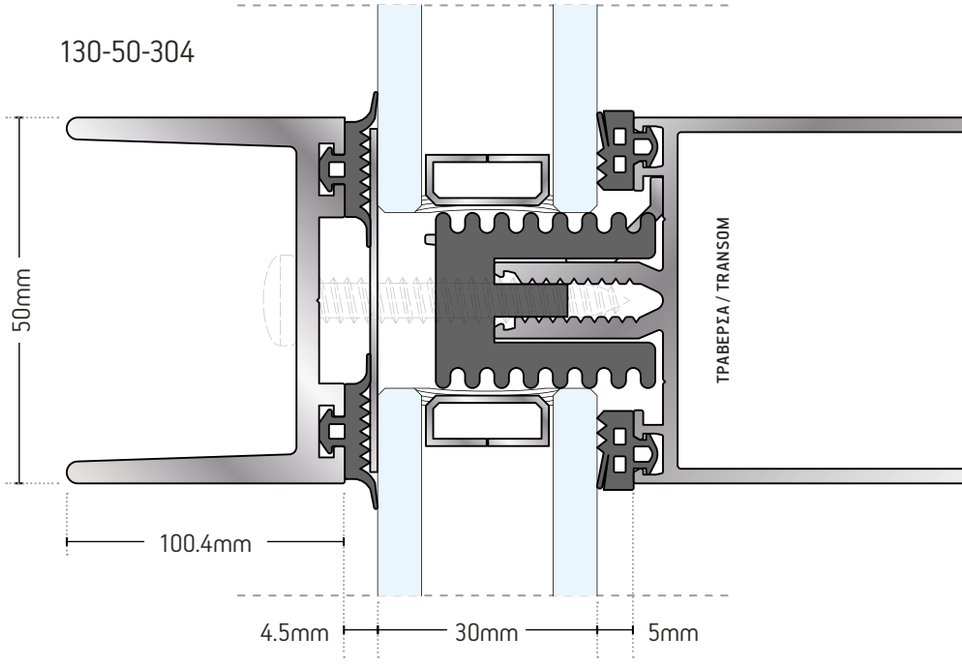

130-50-304

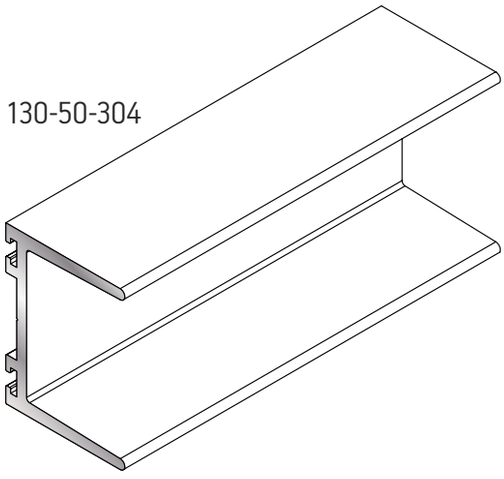

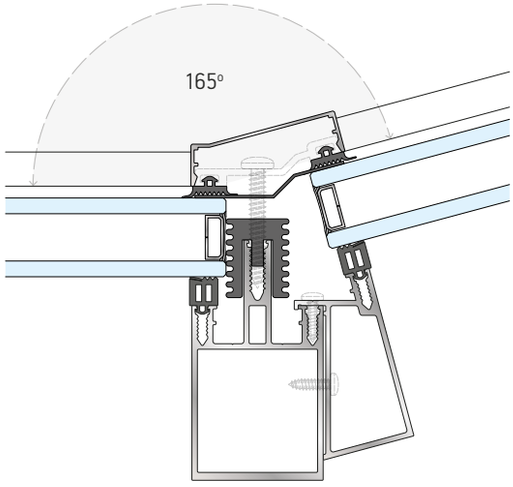

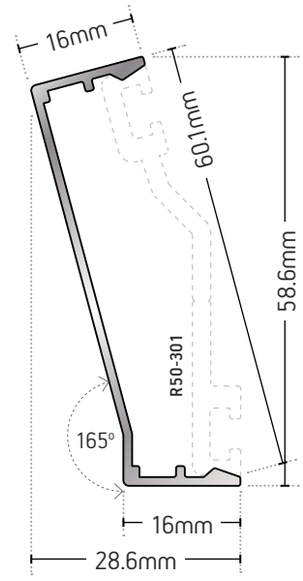

R50-311

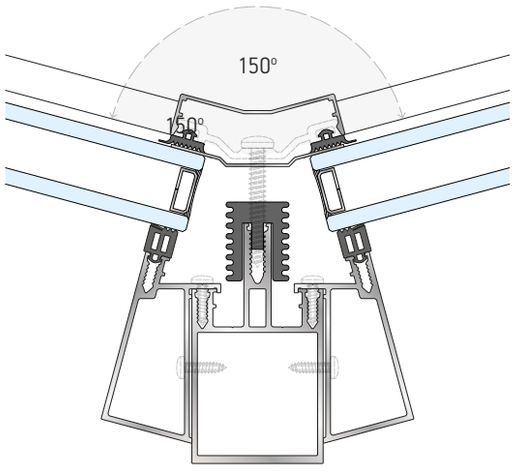

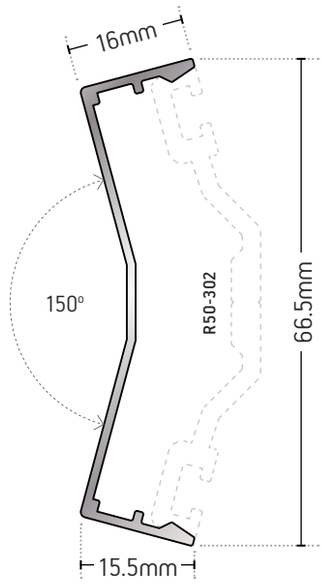

R50-312

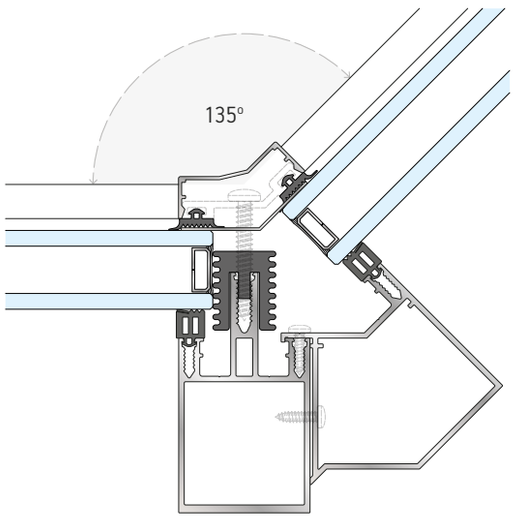

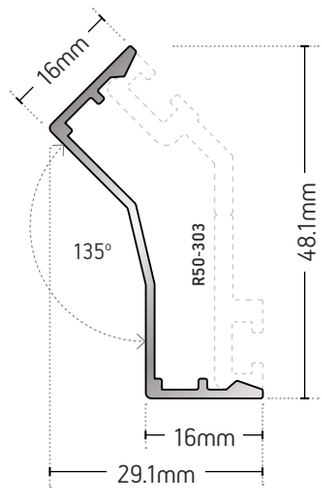

R50-313

ΚΛΙΜΑΚΑ
SCALE 1:1 20 10 5 0

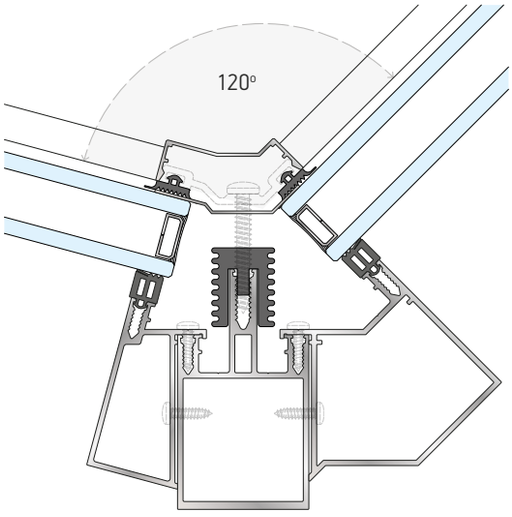

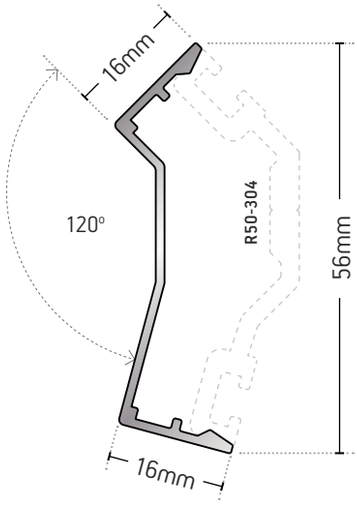

R50-314

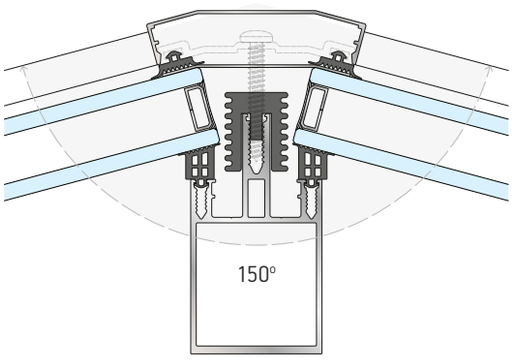

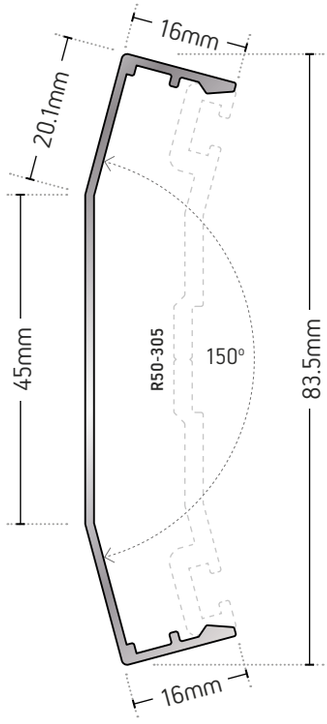

R50-315

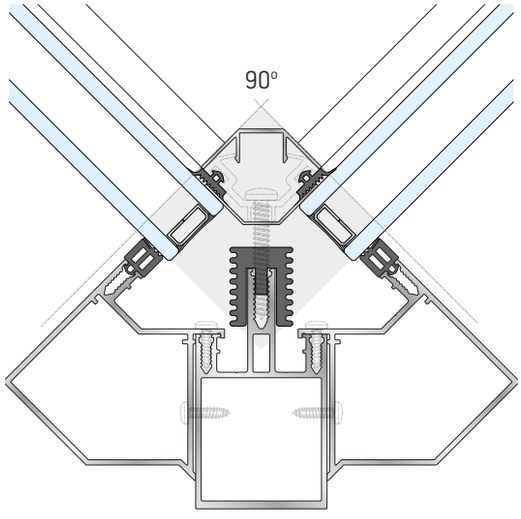

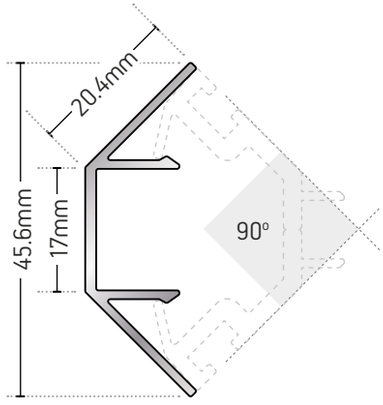

130-50-306

130-50-300

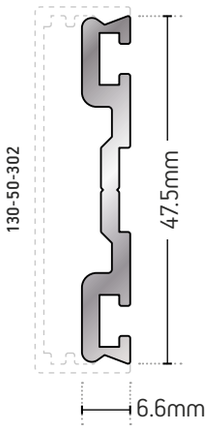

R50-300

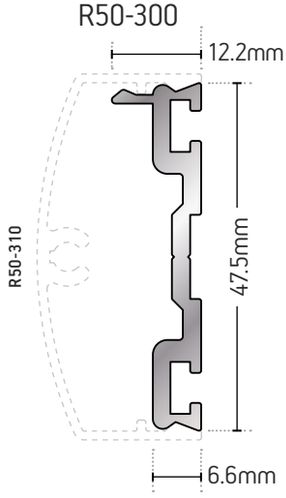

130-50-314

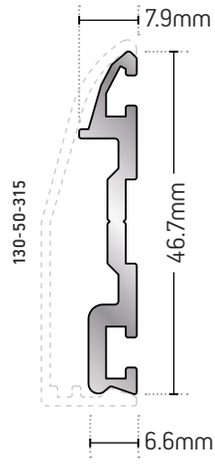

130-50-318

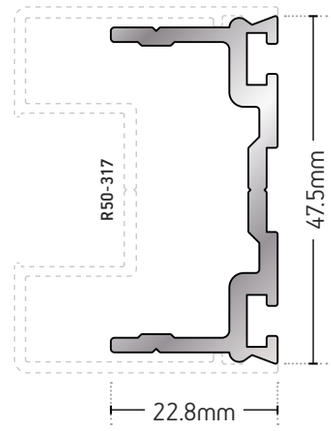

R50-301

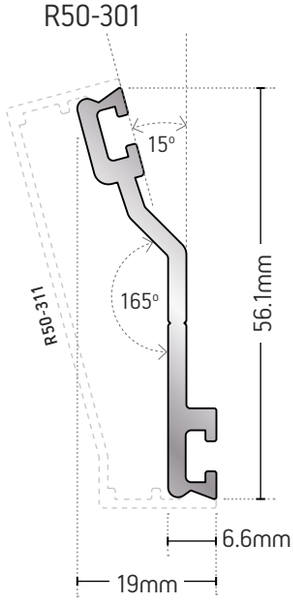

R50-302

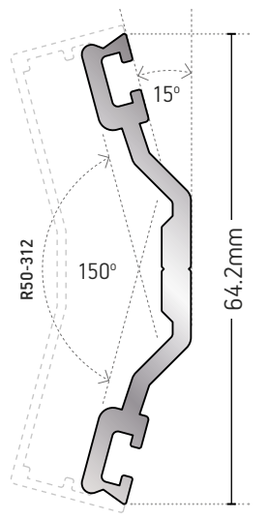

R50-303

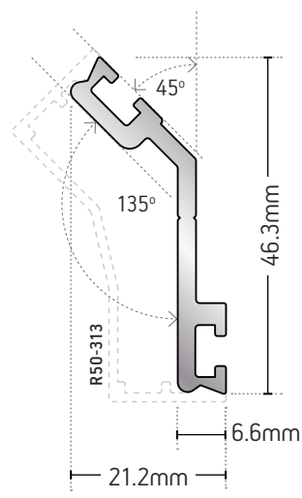

R50-304

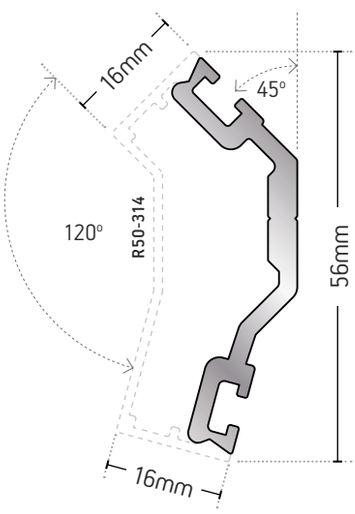

R50-305

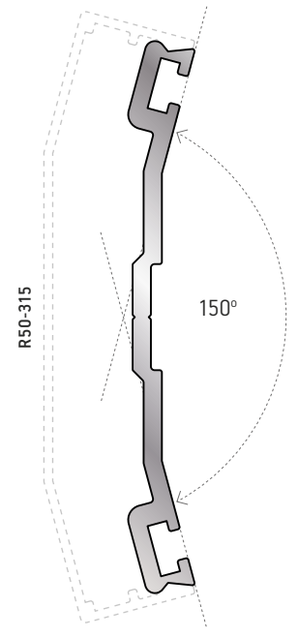

130-50-305

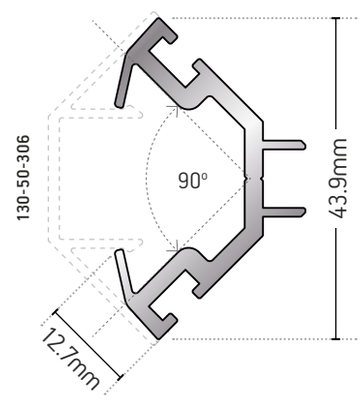

ΚΛΙΜΑΚΑ
SCALE 1:1
20 10 5 0

Chapter 5

ΚΛΑΣΙΚΟ ΣΥΣΤΗΜΑ ΥΑΛΟΠΕΤΑΣΜΑΤΟΣ

CLASSIC CURTAIN WALL SYSTEM

ΤΟΜΗ ΚΟΛΟΝΑ / SECTION MULLION

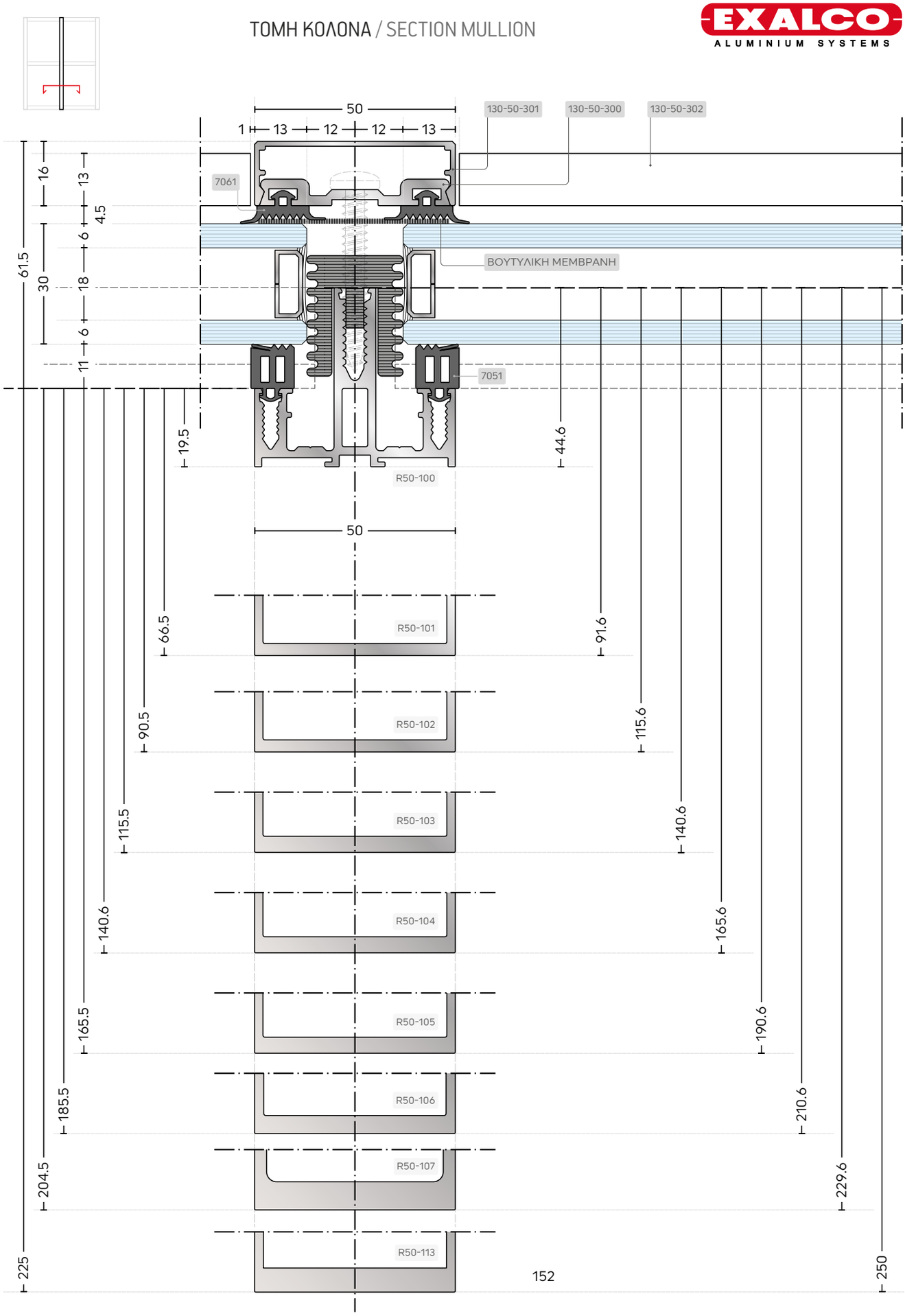

Οι αναγραφόμενες διαστάσεις είναι σε χιλιοστά.
The dimensions shown are in millimetres.

Scale 1:1.25

0 5 10 20mm 50mm

ΤΟΜΗ ΤΡΑΒΕΡΣΑ 2ΟΥ ΕΠΙΠΕΔΟΥ
SECTION 2ND LEVEL TRANSOM

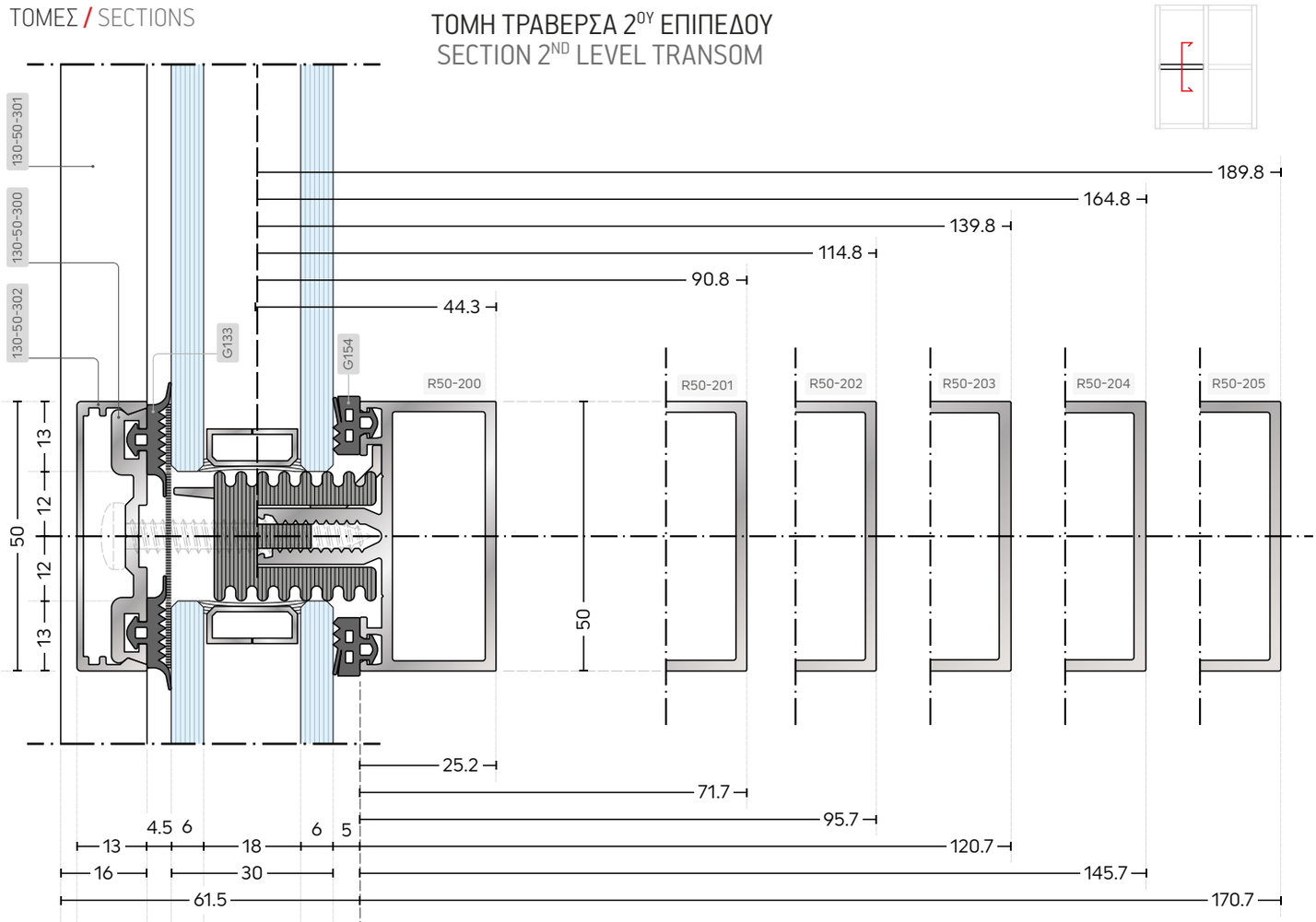

ΒΟΥΤΥΛΙΚΗ ΜΕΜΒΡΑΝΗ

ΤΟΜΗ ΤΡΑΒΕΡΣΑ 3ΟΥ ΕΠΙΠΕΔΟΥ
SECTION 3ND LEVEL TRANSOM

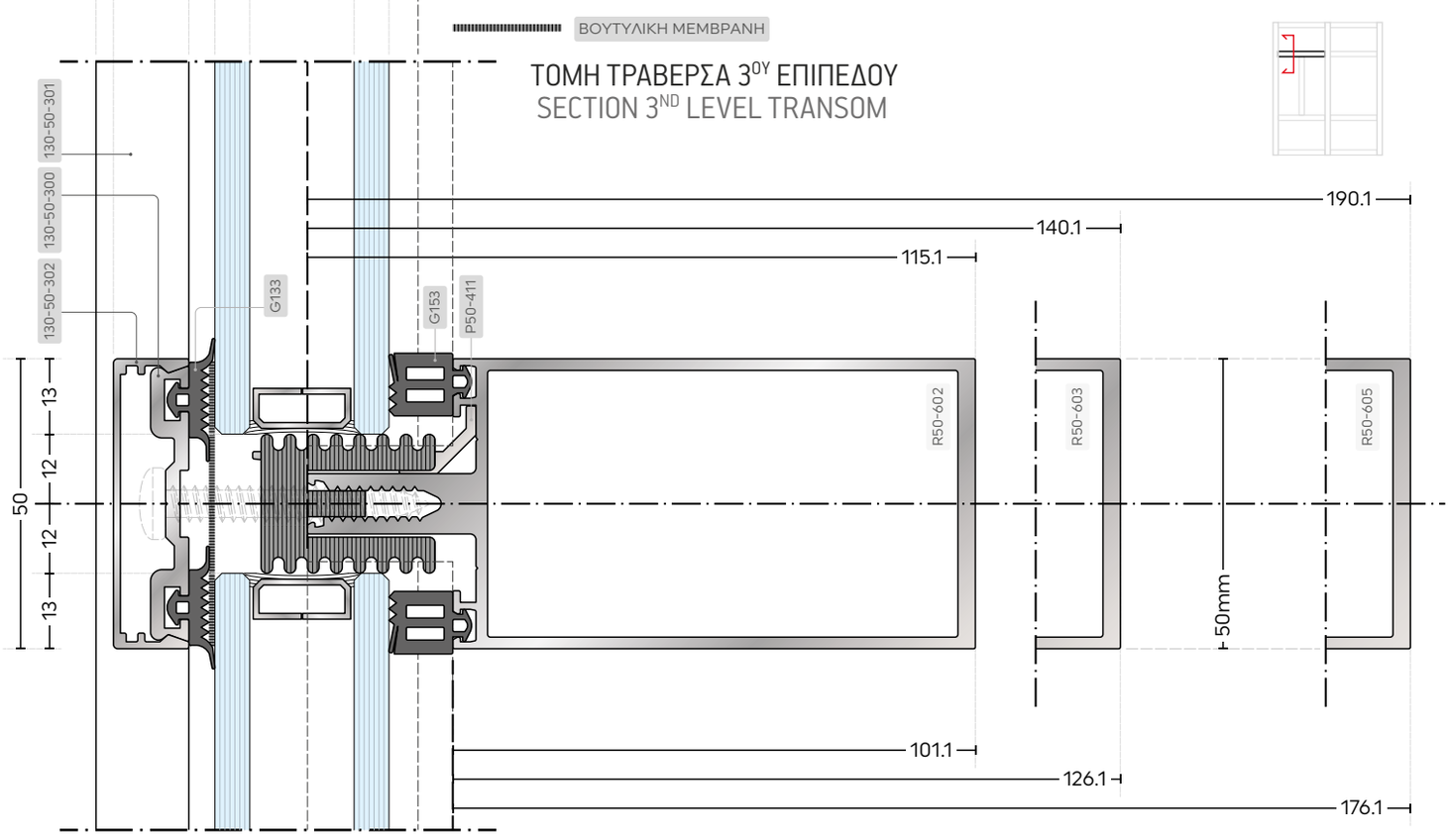

Οι αναγραφόμενες διαστάσεις είναι σε χιλιοστά.
The dimensions shown are in millimetres.

Scale 1:1.25

0 5 10 20mm 50mm

ΤΟΜΗ ΓΩΝΙΑΚΗ ΕΞΩΤΕΡΙΚΗ ΚΟΛΟΝΑ 90⁰ R50-108
SECTION 90⁰ EXTERNAL ANGLE MULLION R50-108

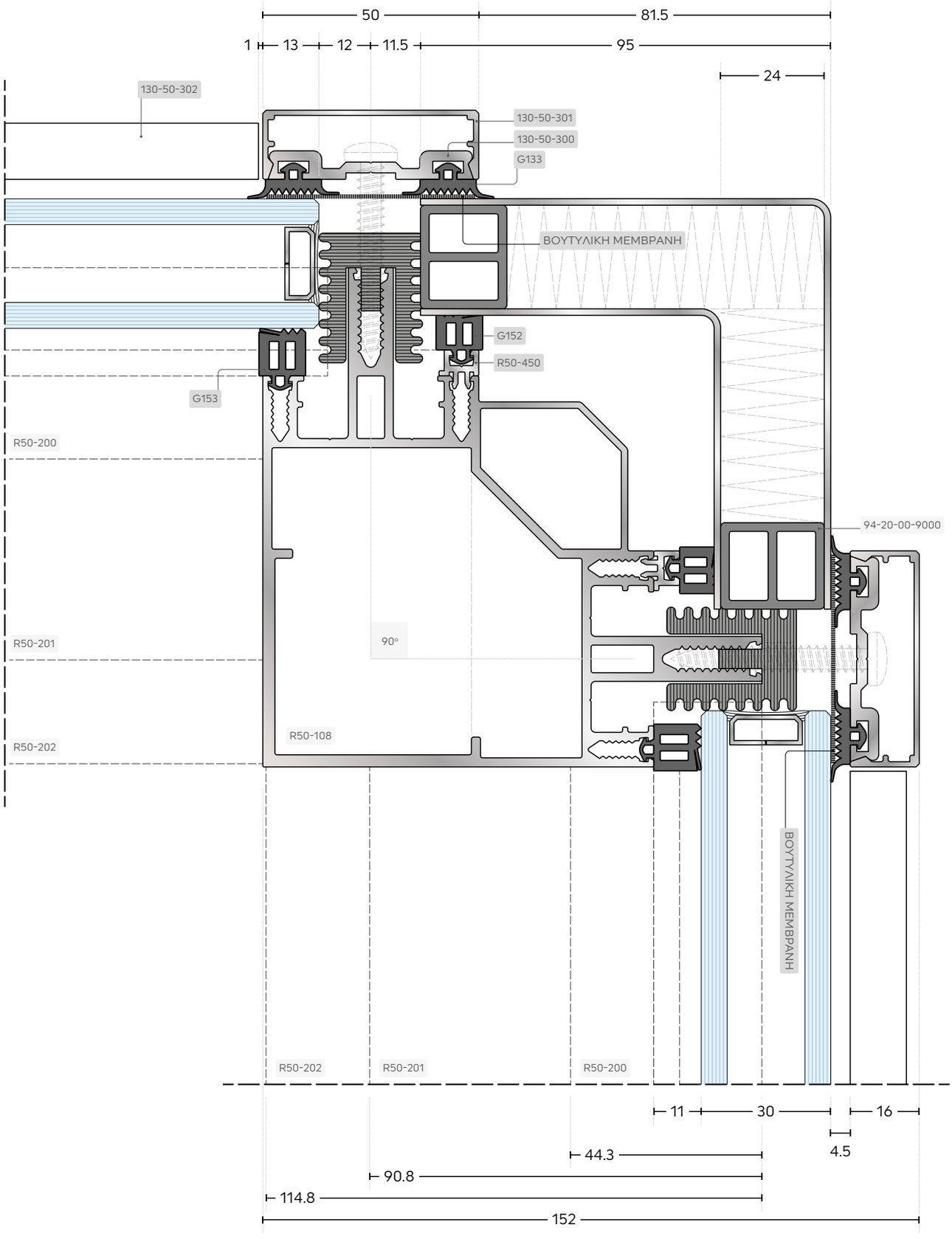

Οι αναγραφόμενες διαστάσεις είναι σε χιλιοστά.
The dimensions shown are in millimetres.

Scale 1:1.25

0 5 10 20mm 50mm

ΤΟΜΗ ΓΩΝΙΑΚΗ ΕΞΩΤΕΡΙΚΗ ΚΟΛΟΝΑ 90⁰ R50-110
SECTION 90⁰ EXTERNAL ANGLE MULLION R50-110

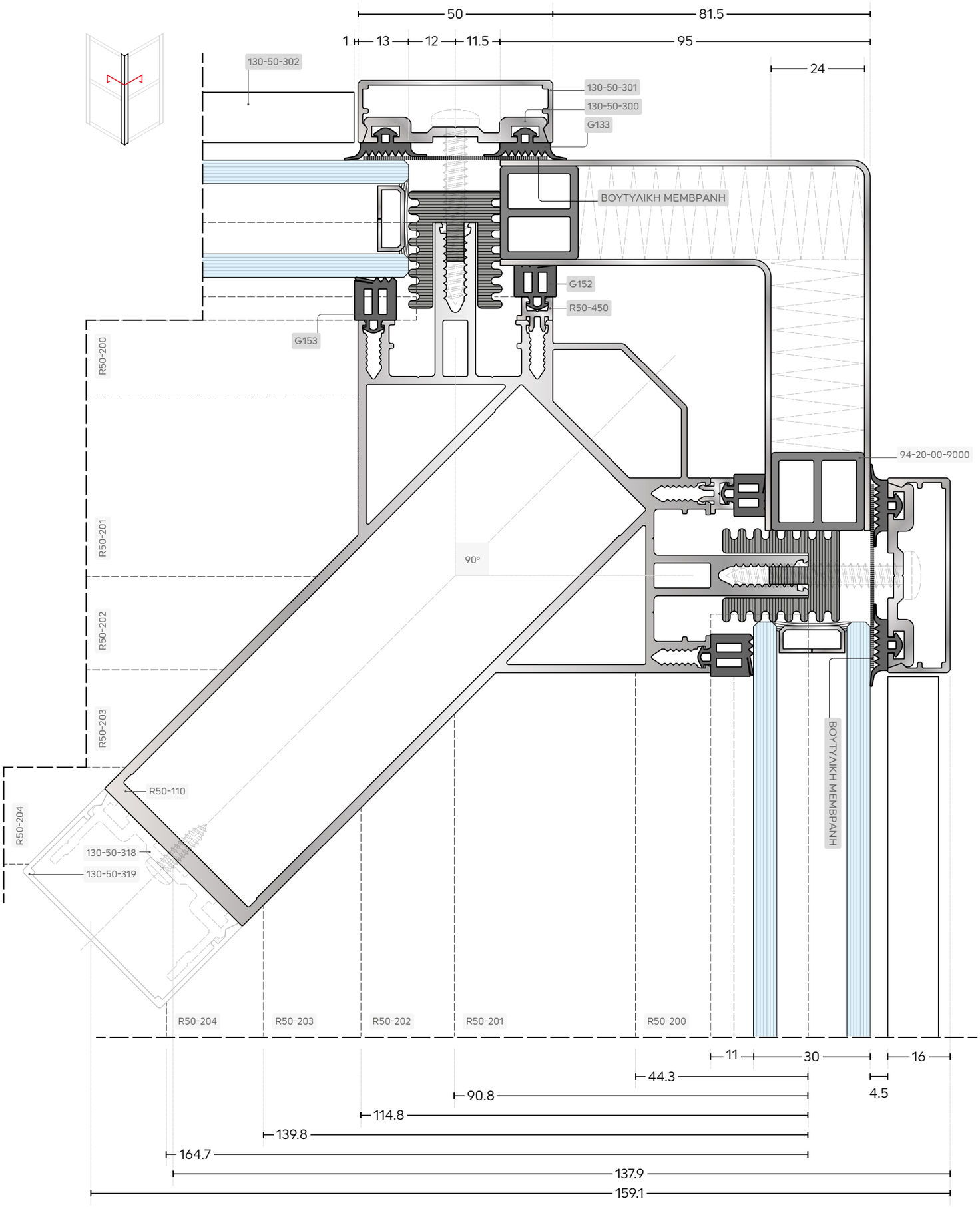

Οι αναγραφόμενες διαστάσεις είναι σε χιλιοστά.
The dimensions shown are in millimetres.

Scale 1:1.5

0 5 10 20mm 50mm

ΤΟΜΗ ΓΩΝΙΑΚΗ ΕΞΩΤΕΡΙΚΗ ΚΟΛΟΝΑ 90⁰ R50-103
SECTION 90⁰ EXTERNAL ANGLE MULLION R50-103

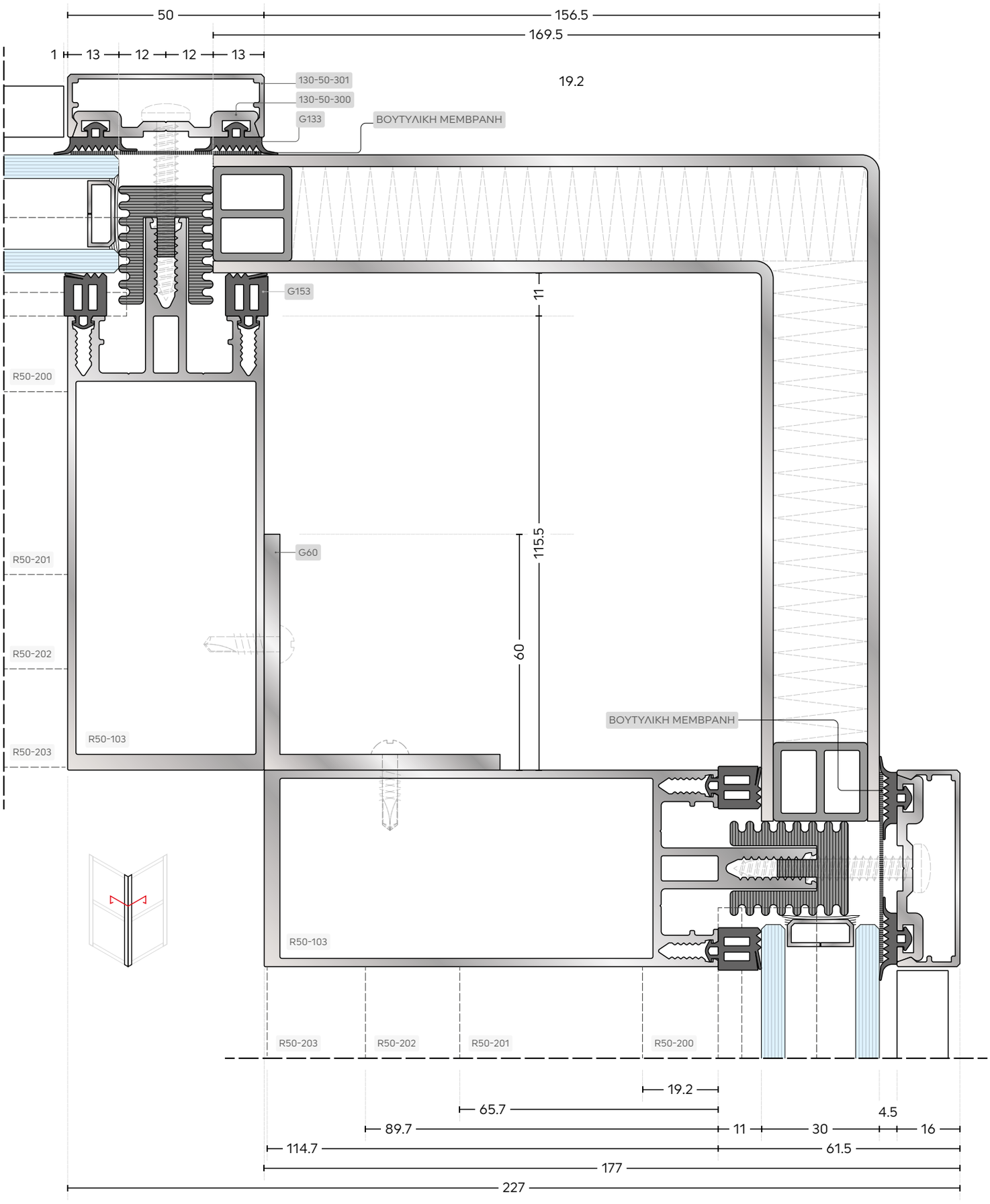

Οι αναγραφόμενες διαστάσεις είναι σε χιλιοστά.
The dimensions shown are in millimetres.

Scale 1:1.25

0 5 10 20mm 50mm

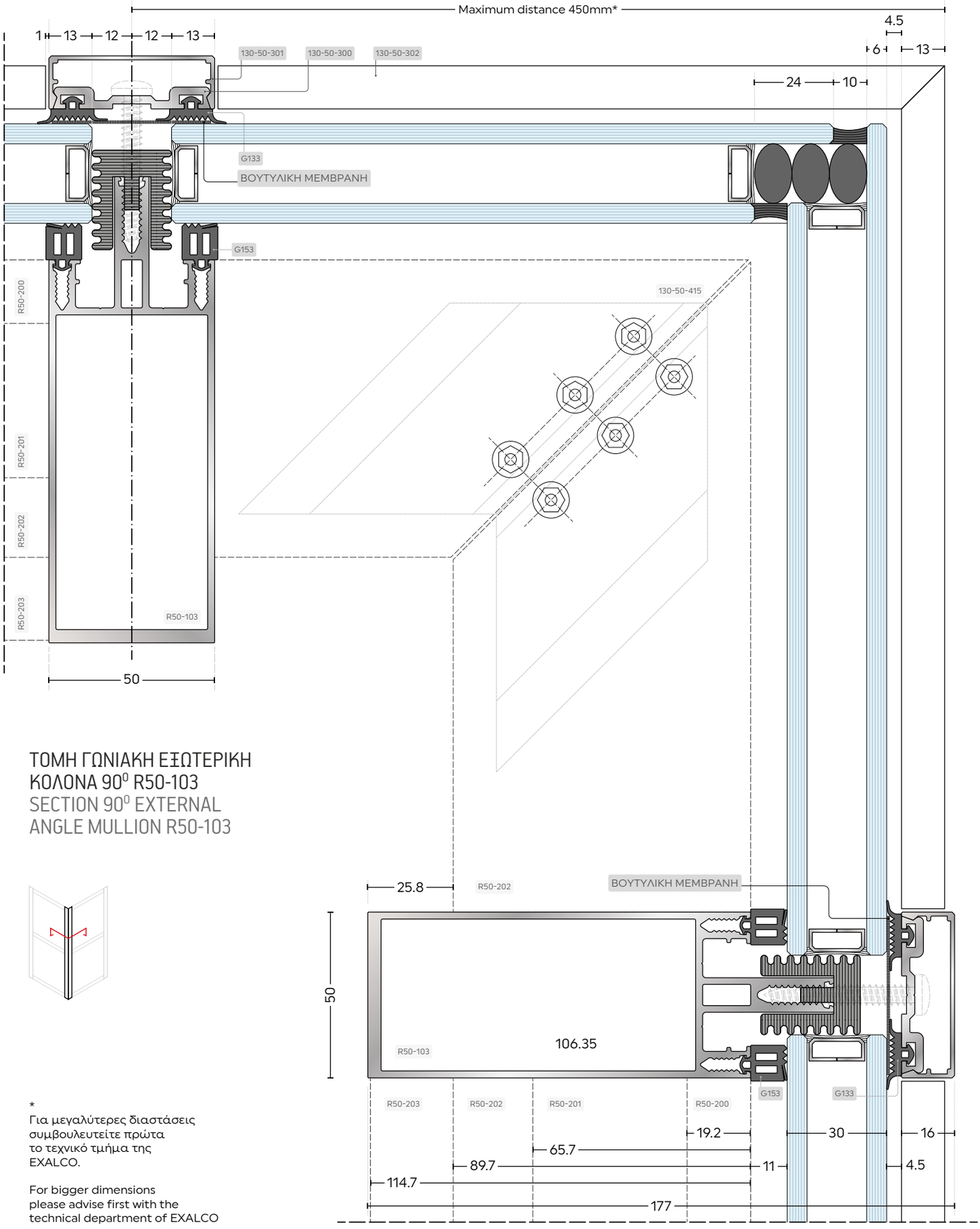

ΤΟΜΗ ΓΩΝΙΑΚΗ ΕΞΩΤΕΡΙΚΗ ΚΟΛΟΝΑ 90⁰ R50-103

SECTION 90⁰ EXTERNAL ANGLE MULLION R50-103

*
Για μεγαλύτερες διαστάσεις συμβουλευτείτε πρώτα το τεχνικό τμήμα της EXALCO.

For bigger dimensions please advise first with the technical department of EXALCO

Οι αναγραφόμενες διαστάσεις είναι σε χιλιοστά.
The dimensions shown are in millimetres.

Scale 1:1.5

0 5 10 20mm 50mm

ΤΟΜΗ ΓΩΝΙΑΚΗ ΕΞΩΤΕΡΙΚΗ ΚΟΛΟΝΑ 105^0 R50-103
SECTION 105^0 EXTERNAL ANGLE MULLION R50-103

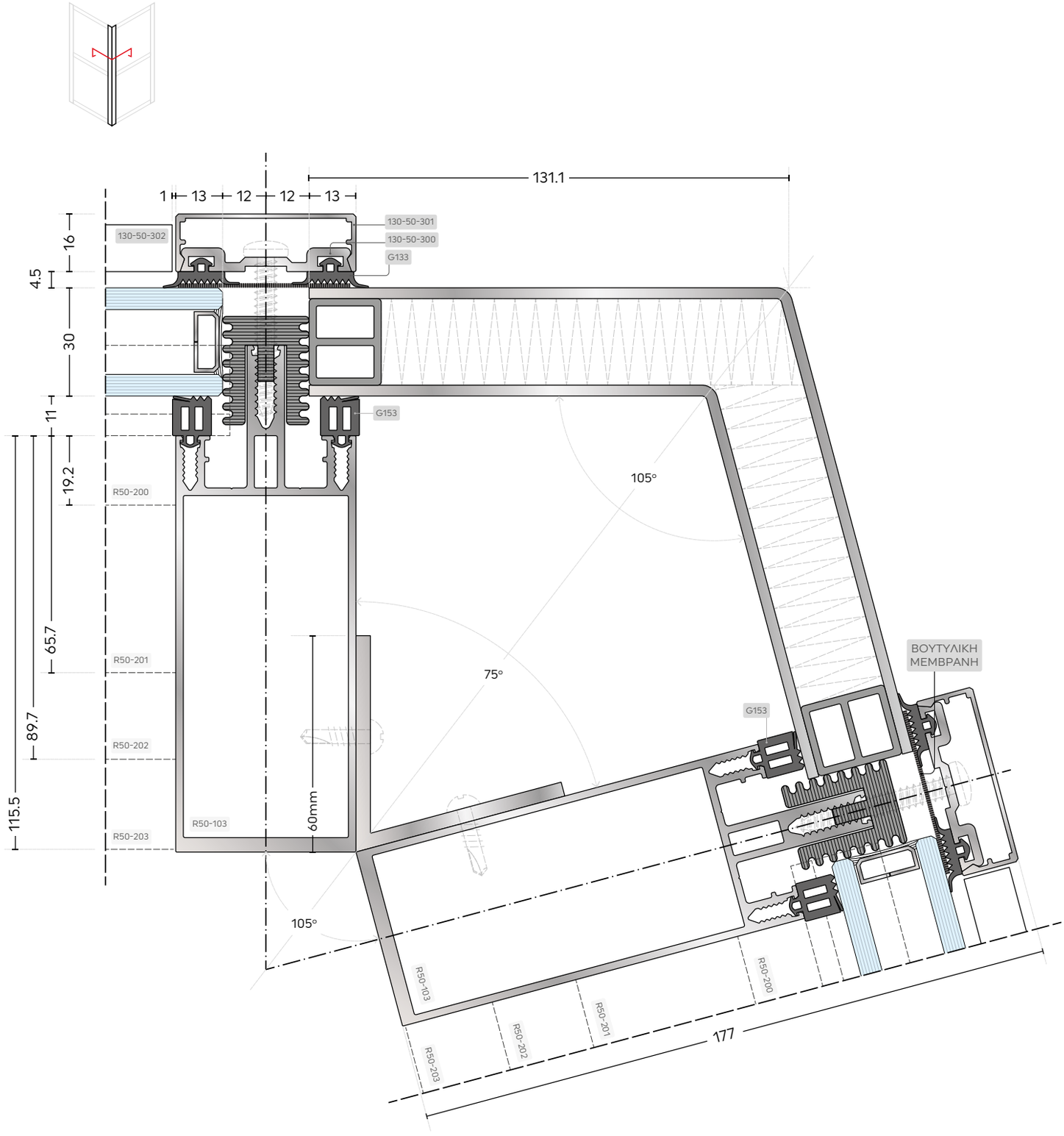

Οι αναγραφόμενες διαστάσεις είναι σε χιλιοστά.
The dimensions shown are in millimetres.

Scale 1:1.5

0 5 10 20mm 50mm

ΤΟΜΗ ΓΩΝΙΑΚΗ ΕΞΩΤΕΡΙΚΗ ΚΟΛΟΝΑ 135⁰ R50-109
SECTION 135⁰ EXTERNAL ANGLE MULLION R50-109

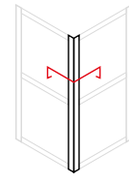

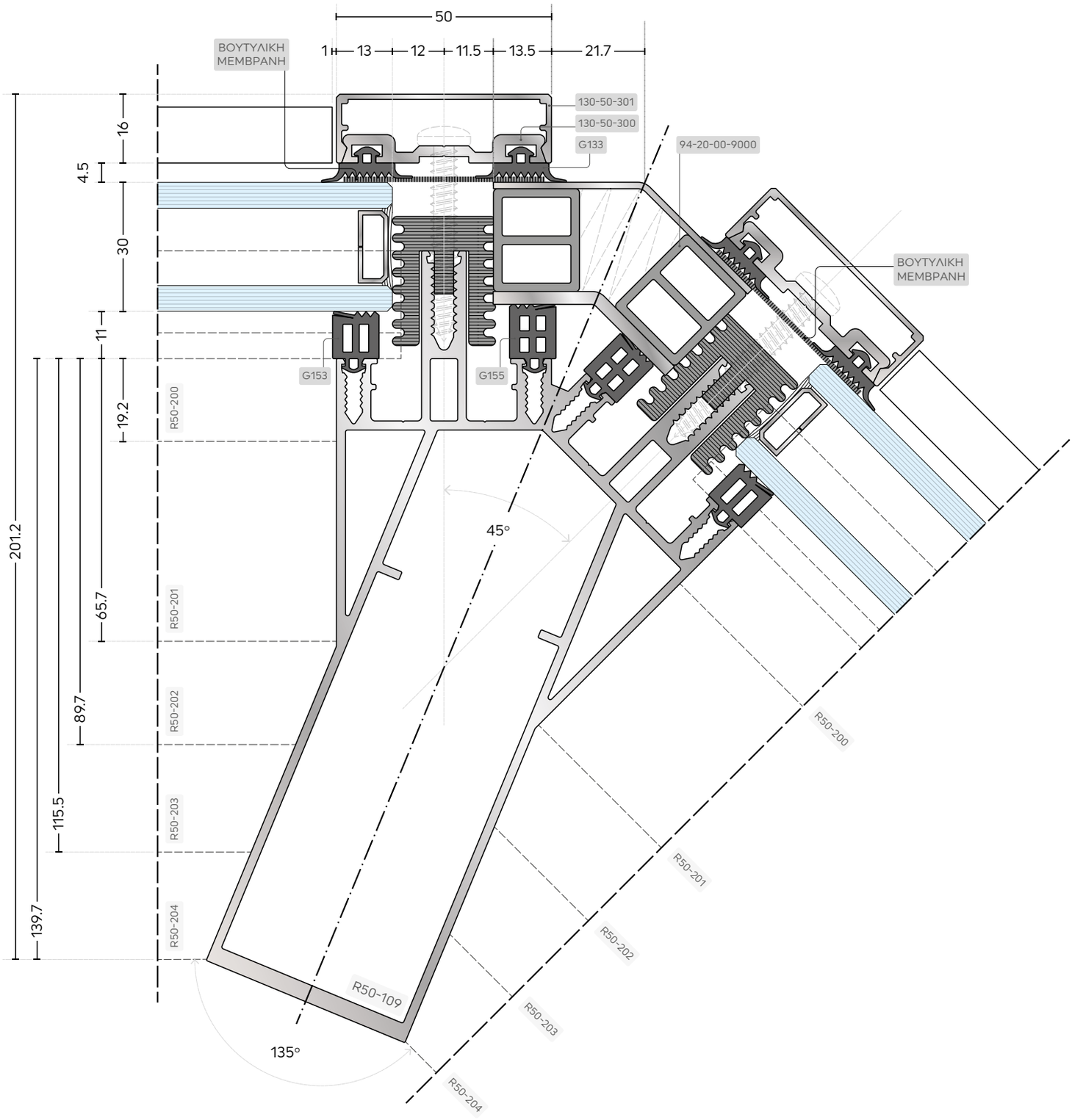

Οι αναγραφόμενες διαστάσεις είναι σε χιλιοστά.
The dimensions shown are in millimetres.

Scale 1:1.25

0 5 10 20mm 50mm

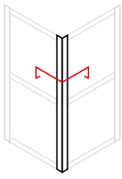

ΤΟΜΗ ΓΩΝΙΑΚΗ ΕΞΩΤΕΡΙΚΗ ΚΟΛΟΝΑ 150⁰ R50-104
SECTION 150⁰ EXTERNAL ANGLE MULLION R50-104

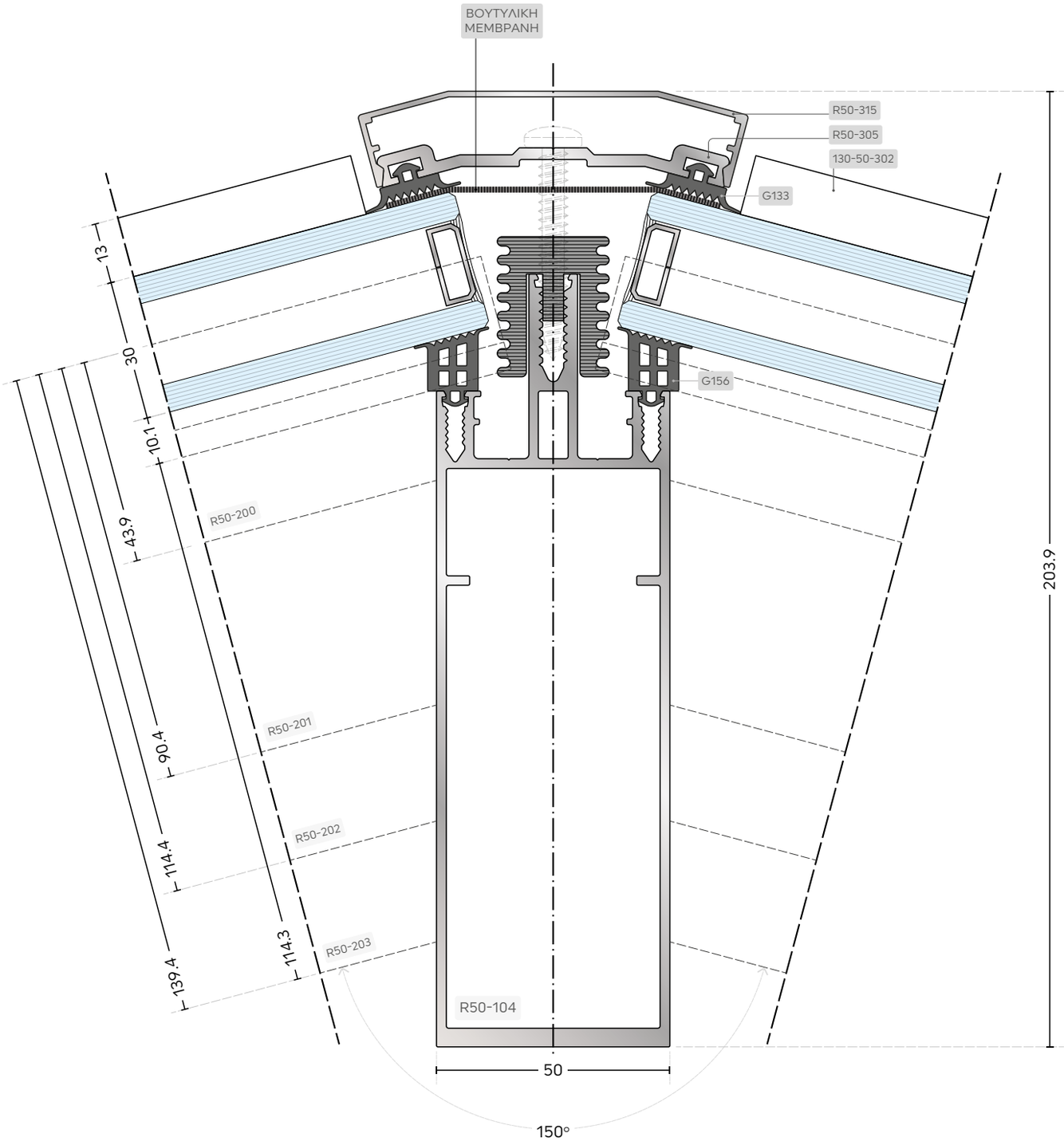

Οι αναγραφόμενες διαστάσεις είναι σε χιλιοστά.
The dimensions shown are in millimetres.

Scale 1:1.25

0 5 10 20mm 50mm

ΤΟΜΗ ΓΩΝΙΑΚΗ ΕΞΩΤΕΡΙΚΗ ΚΟΛΟΝΑ 165⁰ R50-104
SECTION 165⁰ EXTERNAL ANGLE MULLION R50-104

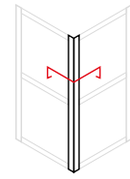

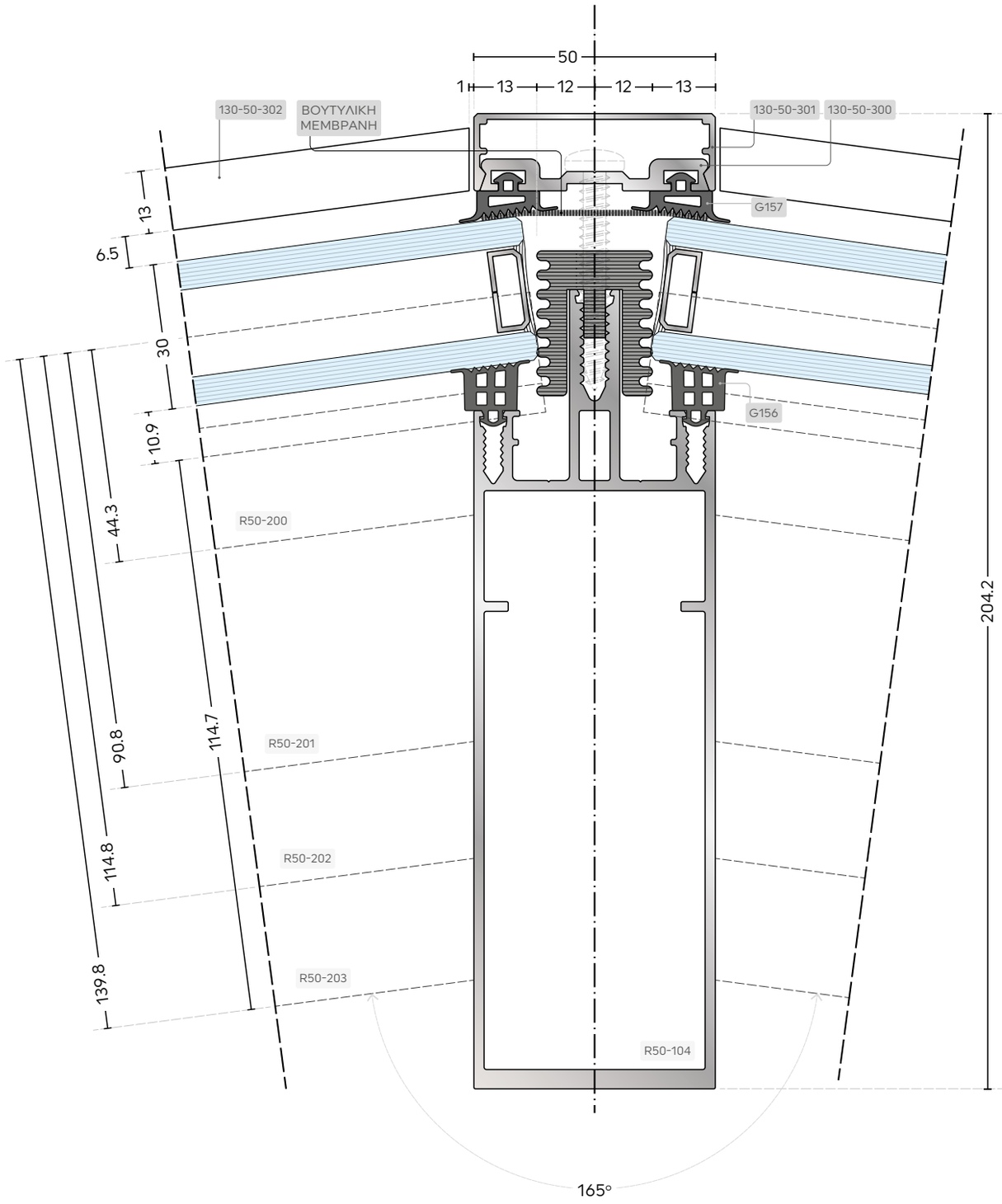

Οι αναγραφόμενες διαστάσεις είναι σε χιλιοστά.
The dimensions shown are in millimetres.

Scale 1:1.25

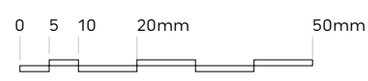

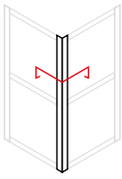

ΤΟΜΗ ΓΩΝΙΑΚΗ ΕΞΩΤΕΡΙΚΗ ΚΟΛΟΝΑ 90⁰ R50-103
SECTION 90⁰ EXTERNAL ANGLE MULLION R50-103

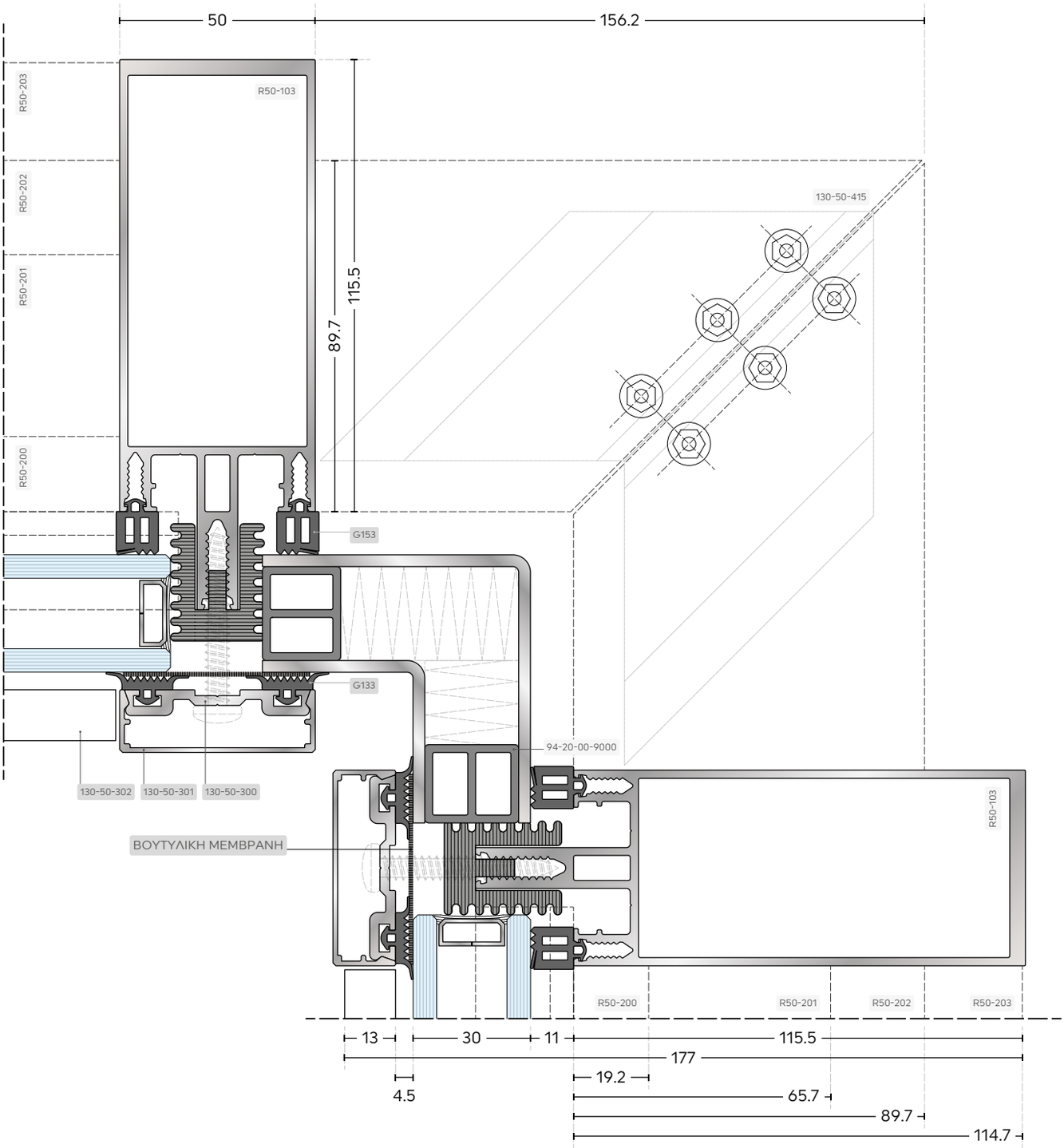

Οι αναγραφόμενες διαστάσεις είναι σε χιλιοστά.
The dimensions shown are in millimetres.

Scale 1:1.5

0 5 10 20mm 50mm

ΤΟΜΗ ΓΩΝΙΑΚΗ ΕΣΩΤΕΡΙΚΗ ΚΟΛΟΝΑ 90⁰ R50-111
SECTION 90⁰ INNER ANGLE MULLION R50-111

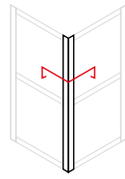

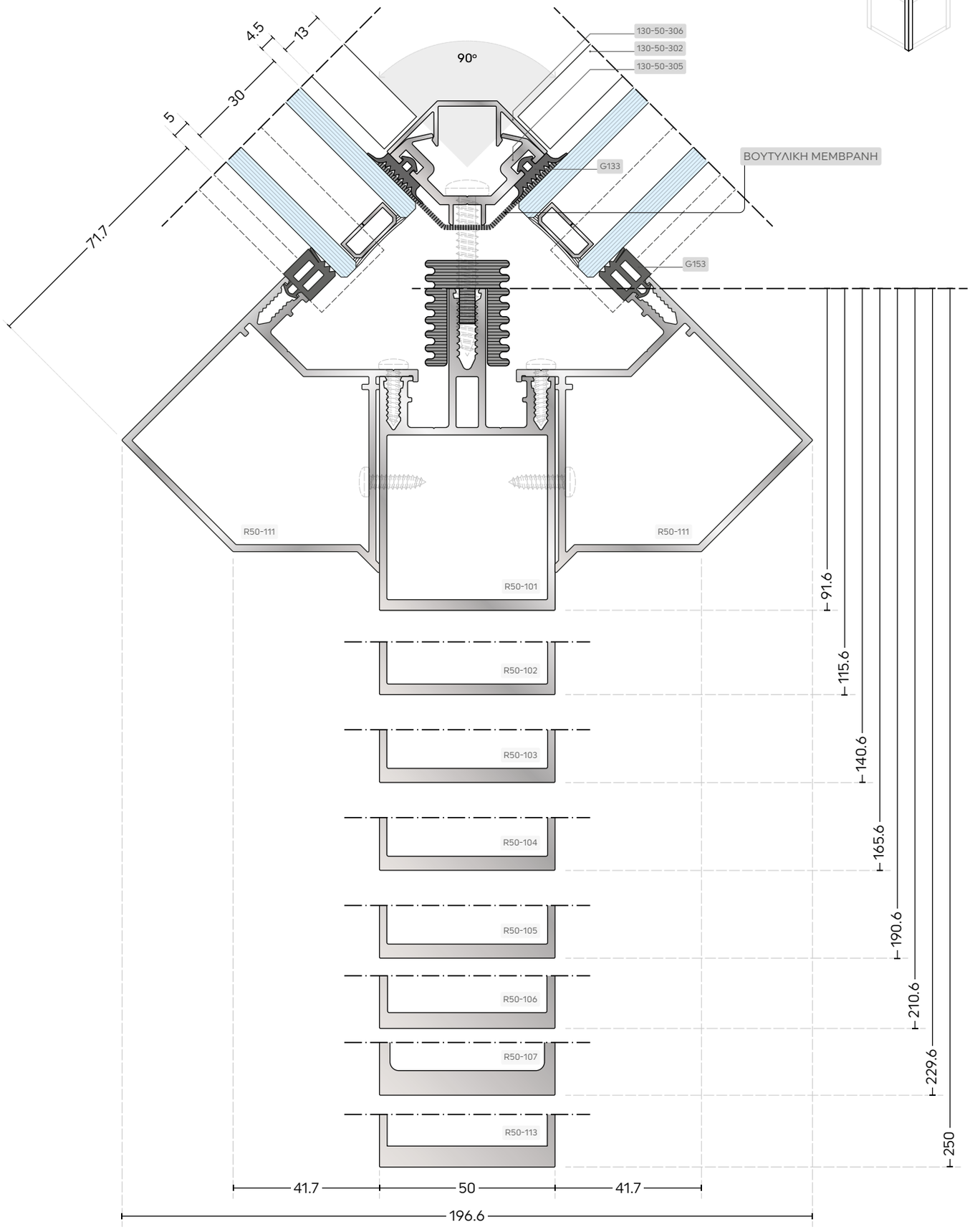

Οι αναγραφόμενες διαστάσεις είναι σε χιλιοστά.
The dimensions shown are in millimetres.

Scale 1:1.5

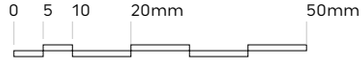

ΤΟΜΗ ΓΩΝΙΑΚΗ ΕΣΩΤΕΡΙΚΗ ΚΟΛΟΝΑ 120⁰ R50-112, R50-111
SECTION 120⁰ INNER ANGLE MULLION R50-112, R50-111

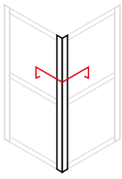

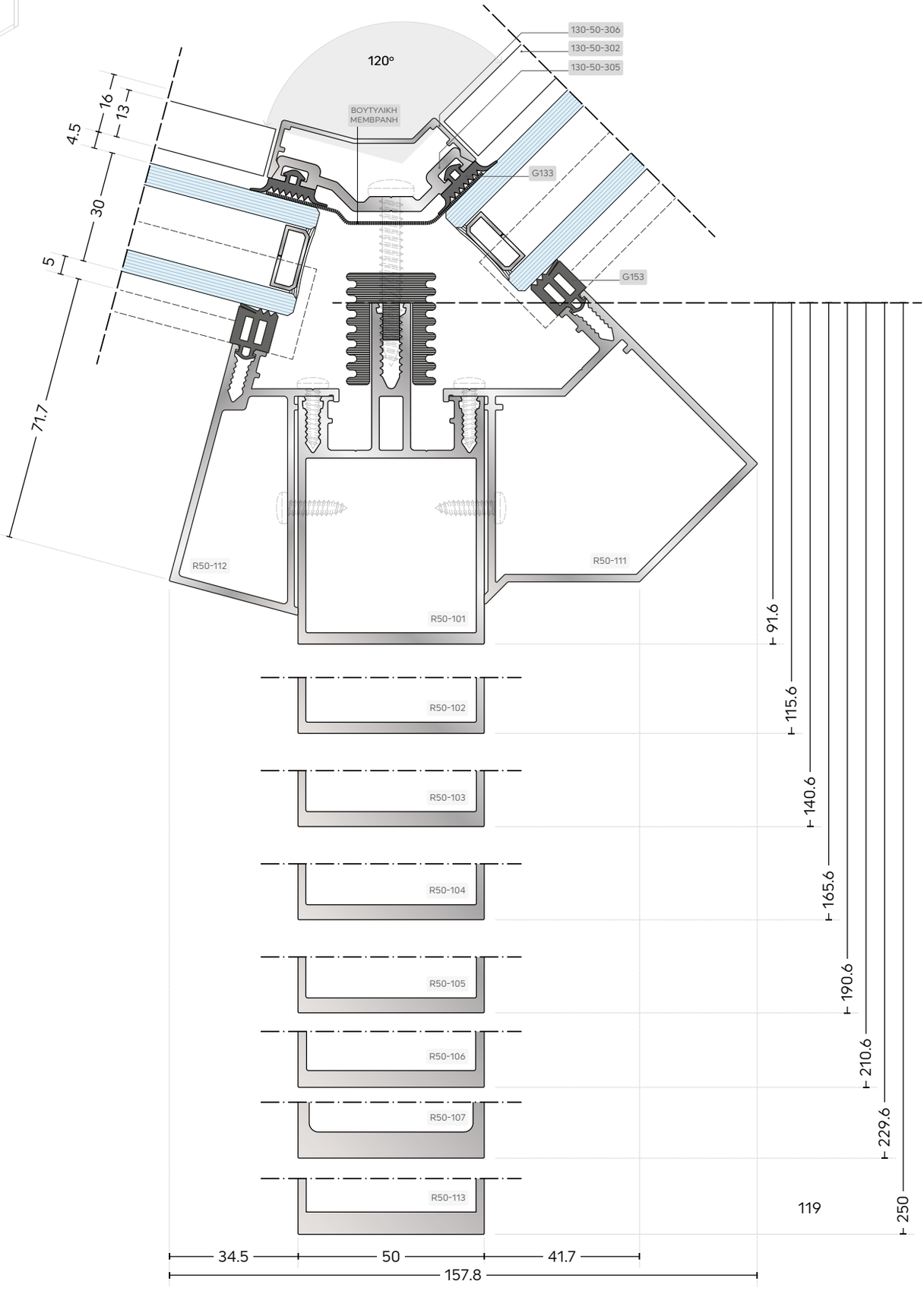

Οι αναγραφόμενες διαστάσεις είναι σε χιλιοστά.
The dimensions shown are in millimetres.

Scale 1:1.5

0 5 10 20mm 50mm

ΤΟΜΗ ΓΩΝΙΑΚΗ ΕΣΩΤΕΡΙΚΗ ΚΟΛΟΝΑ 135^0 R50-111
SECTION 135^0 INNER ANGLE MULLION R50-111

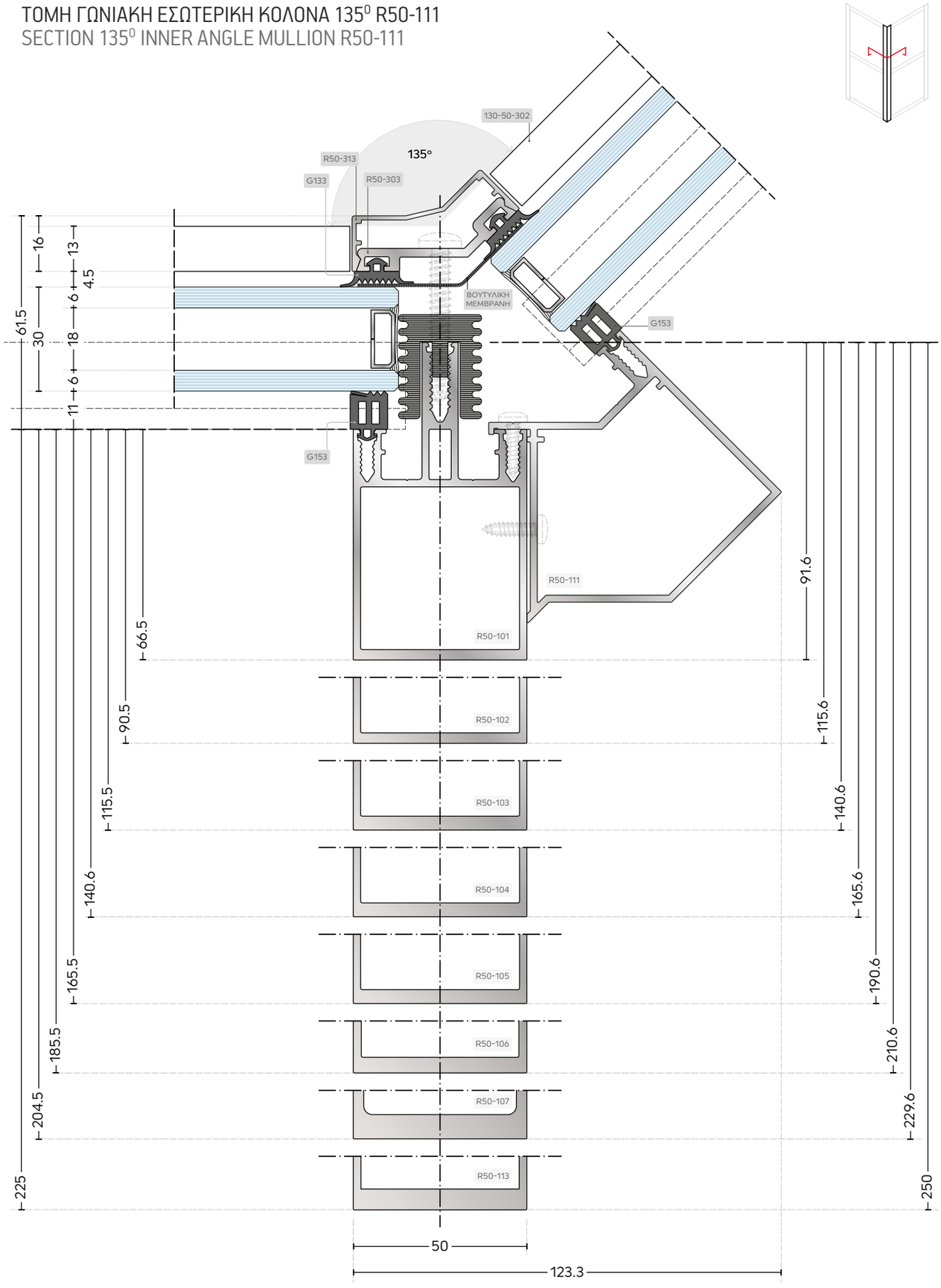

Οι αναγραφόμενες διαστάσεις είναι σε χιλιοστά.
The dimensions shown are in millimetres.

Scale 1:1.5

0 5 10 20mm 50mm

ΤΟΜΗ ΓΩΝΙΑΚΗ ΕΣΩΤΕΡΙΚΗ ΚΟΛΟΝΑ 150⁰ R50-112, R50-101
SECTION 150⁰ INNER ANGLE MULLION R50-112, R50-101

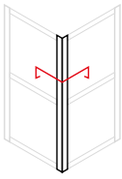

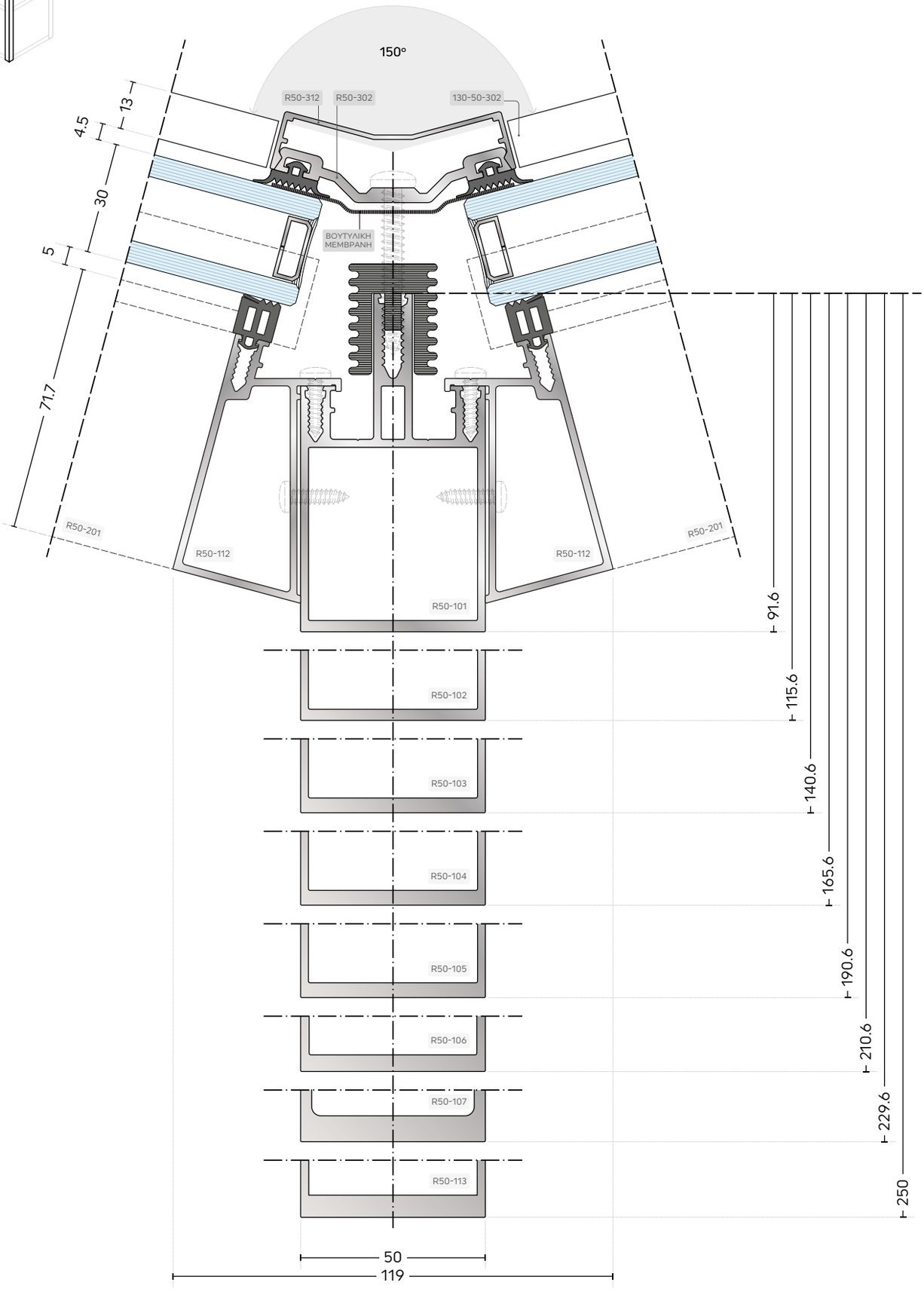

Οι αναγραφόμενες διαστάσεις είναι σε χιλιοστά.
The dimensions shown are in millimetres.

Scale 1:1.5

0 5 10 20mm 50mm

ΤΟΜΗ ΓΩΝΙΑΚΗ ΕΣΩΤΕΡΙΚΗ ΚΟΛΟΝΑ 165⁰ R50-112
SECTION 165⁰ INNER ANGLE MULLION R50-112

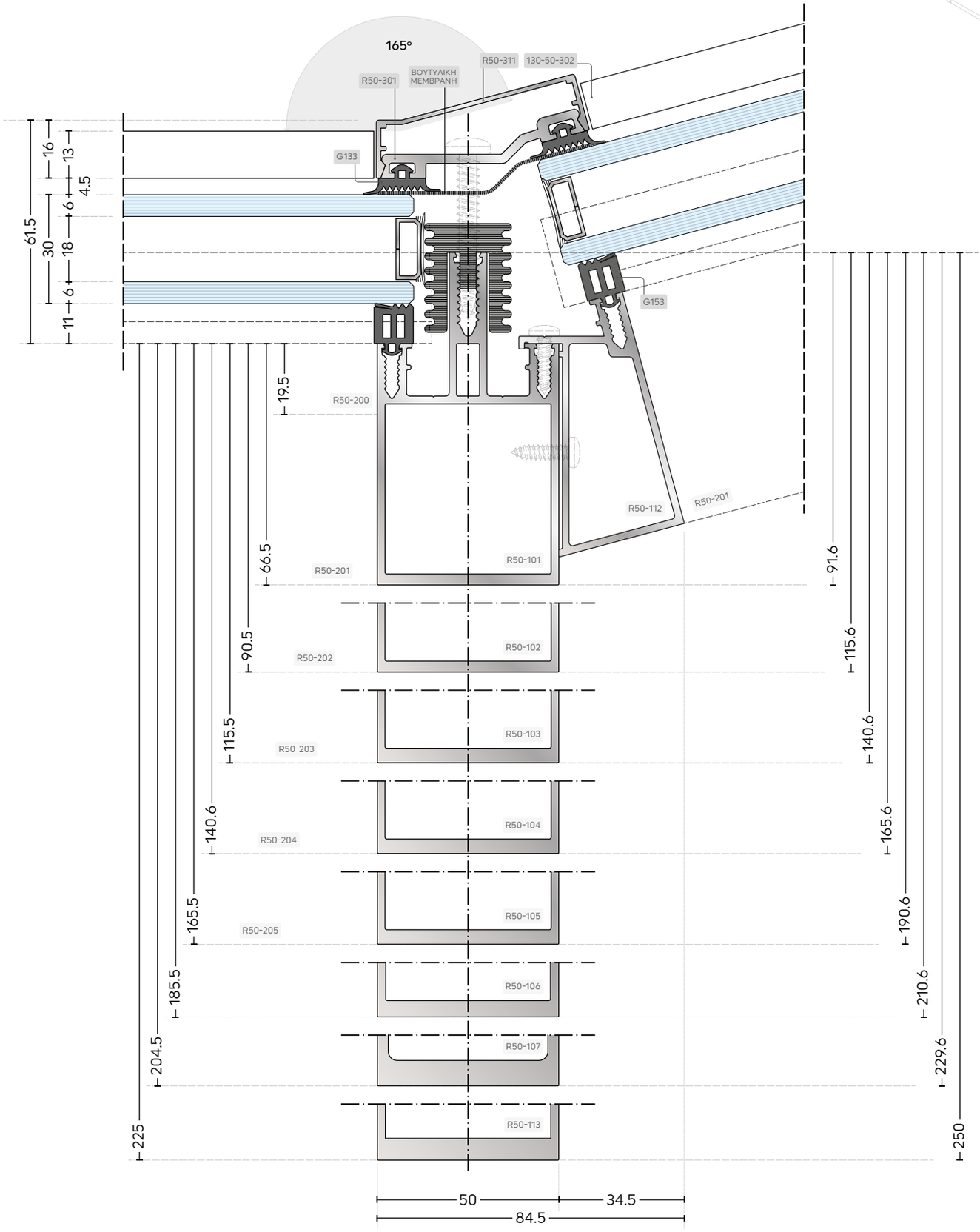

Οι αναγραφόμενες διαστάσεις είναι σε χιλιοστά.
The dimensions shown are in millimetres.

Scale 1:1.5

0 5 10 20mm 50mm

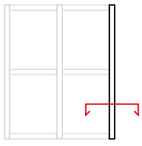

ΤΕΛΕΙΩΜΑ ΚΟΛΟΝΑΣ ΥΑΛΟΠΕΤΑΣΜΑΤΟΣ
LATERAL FINISHING MULLION SECTION

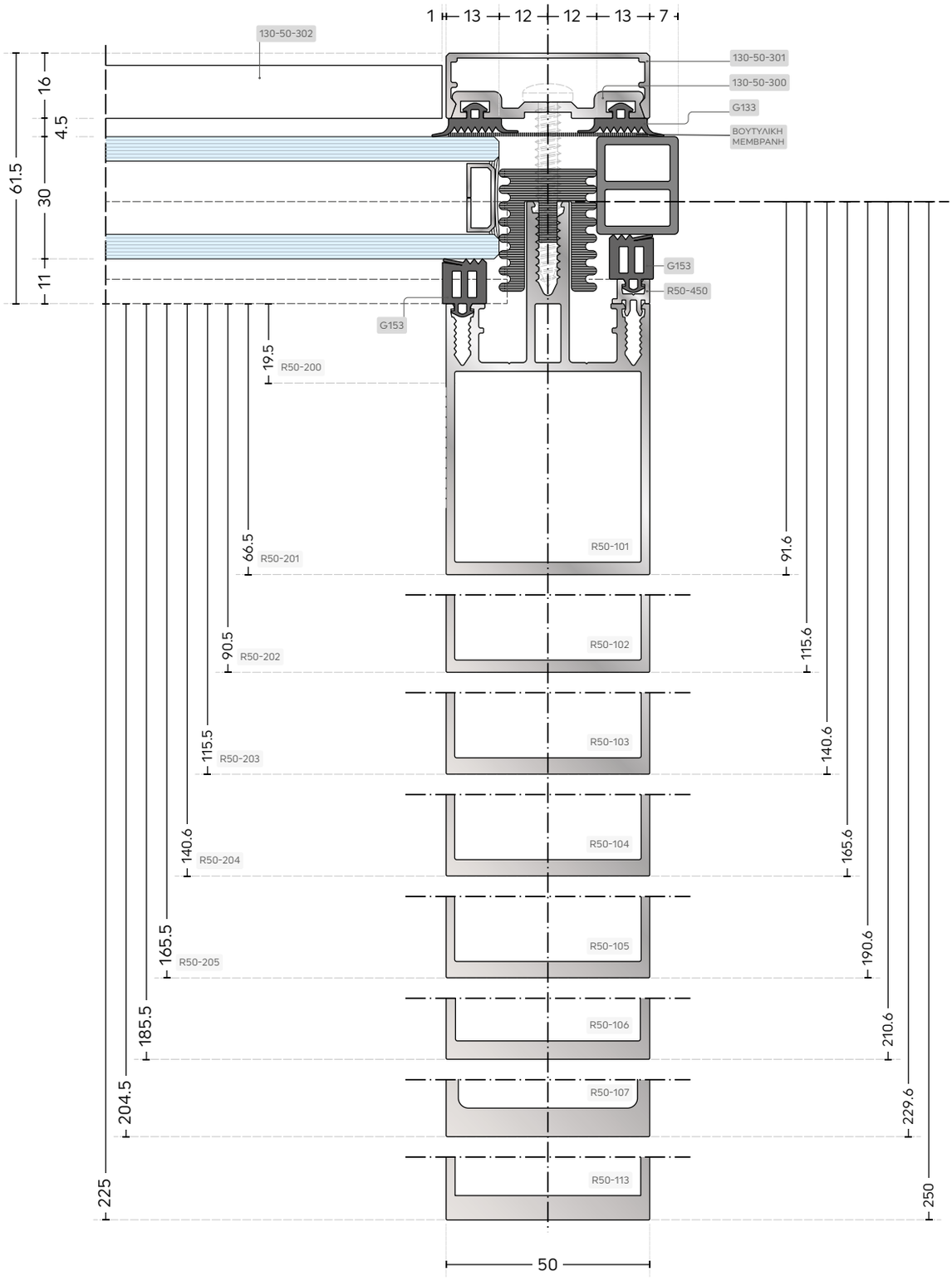

Οι αναγραφόμενες διαστάσεις είναι σε χιλιοστά.
The dimensions shown are in millimetres.

Scale 1:1.5

0 5 10 20mm 50mm

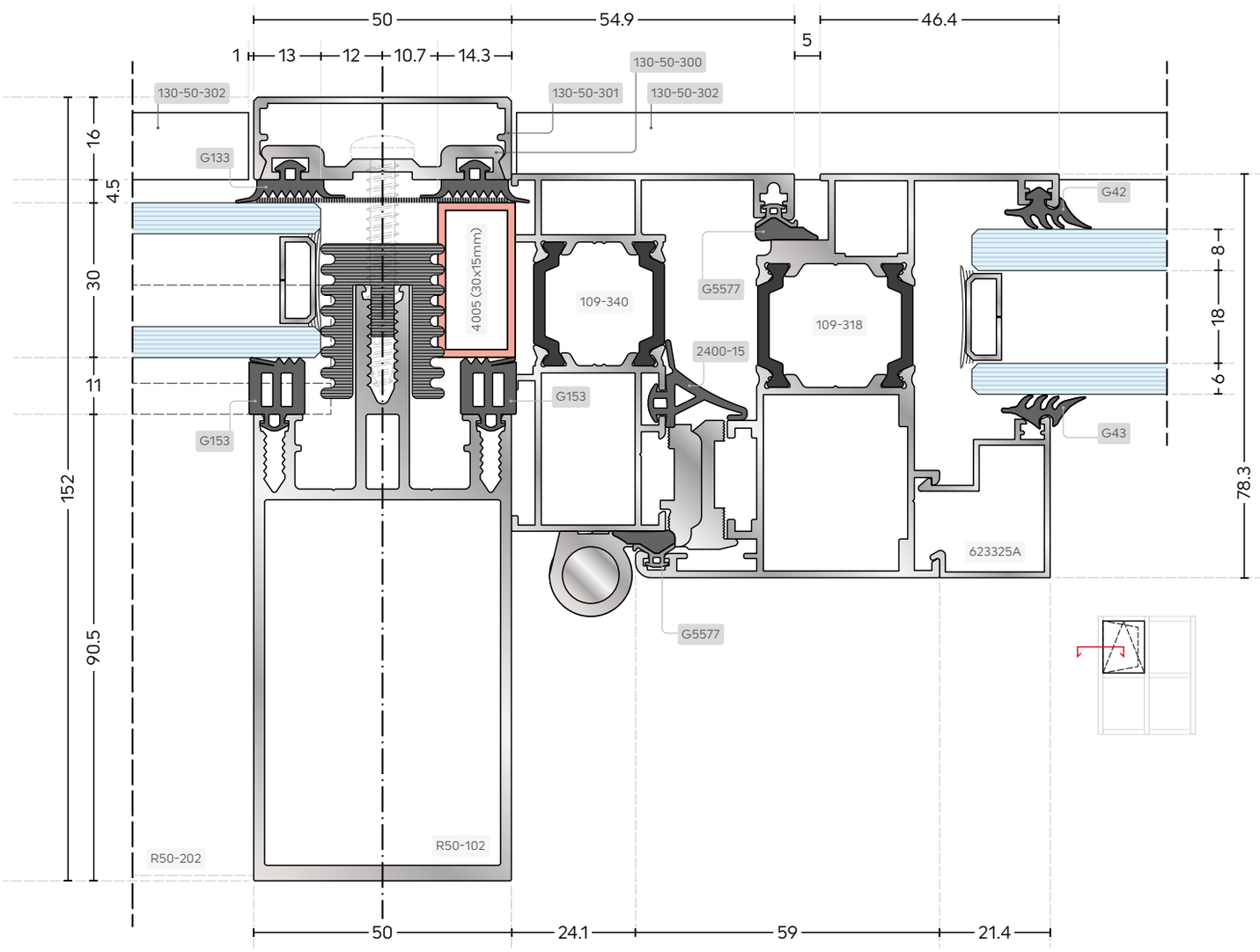

ΟΡΙΖΟΝΤΙΑ ΤΟΜΗ ΕΣΩΤΕΡΙΚΟΥ ΑΝΟΙΓΜΑΤΟΣ ΠΑΡΑΘΥΡΟΥ
INTERNAL OPENING INSERTED WINDOW HORIZONTAL SECTION

* Ανάλογα το πάχος του υαλοπίνακα στην πλευρά που θα μπεί το κούφωμα συμπληρώνεται το κατάλληλο καρέ και μετά μπορεί να «κουμπώσει» οποιοδήποτε σύστημα παραθύρου χρειαζόμαστε.

* Depending on the thickness of the glass pane on the side where the frame will be inserted, the appropriate frame is added and then any window system can be "snapped".

4001
20x10x1.5mm

4163
20x12x1.3mm

4003
20x15x1.5mm

4004
25x15x1.5mm

4005
30x15x1.5mm

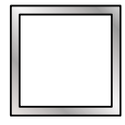

4023
15x15x1.2mm

4341
35x15x2mm

4291
40x15x2mm

4281
45x20x2mm

Οι αναγραφόμενες διαστάσεις είναι σε χιλιοστά.
The dimensions shown are in millimetres.

Scale 1:1.25

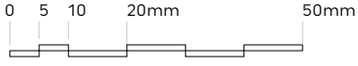

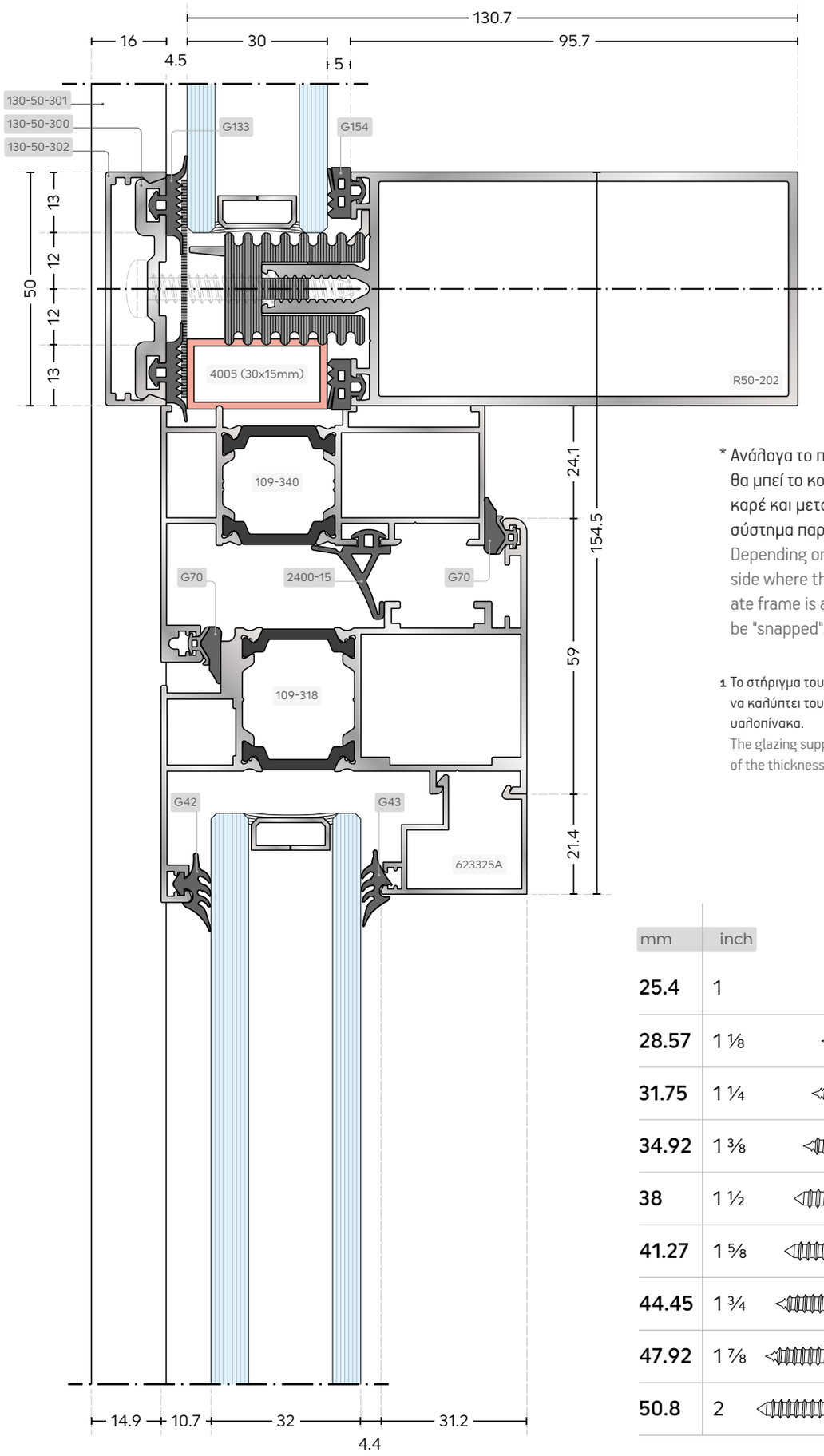

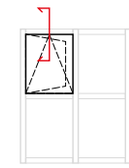

ΚΑΘΕΤΗ ΤΟΜΗ ΕΣΩΤΕΡΙΚΟΥ ΑΝΟΙΓΜΑΤΟΣ ΠΑΡΑΘΥΡΟΥ
INTERNAL OPENING INSERTED WINDOW VERTICAL SECTION

* Ανάλογα το πάχος του υαλοπίνακα στην πλευρά που θα μπεί το κούφωμα συμπληρώνεται το κατάλληλο καρέ και μετά μπορεί να «κουμπώσει» οποιοδήποτε σύστημα παραθύρου χρειαζόμαστε.
Depending on the thickness of the glass pane on the side where the frame will be inserted, the appropriate frame is added and then any window system can be "snapped".

1 Το στήριγμα του υαλοπίνακα πρέπει να έχει αρκετό μήκος ώστε να καλύπτει τουλάχιστον το 65% του πάχους του εξωτερικού υαλοπίνακα.
The glazing support must be long enough to cover at least 65% of the thickness of exterior glass.

ΒΙΔΕΣ ¼ [Ø6.35mm]

mm	inch	6 ΓΩΝΕΣ (10mm)	ΚΕΦΑΛΩΤΕΣ
25.4	1		
28.57	1 ⅛		
31.75	1 ¼		
34.92	1 ⅜		
38	1 ½		
41.27	1 ⅝		
44.45	1 ¾		
47.92	1 ⅞		
50.8	2		

Οι αναγραφόμενες διαστάσεις είναι σε χιλιοστά.
The dimensions shown are in millimetres.

Scale 1:1.25

0 5 10 20mm 50mm

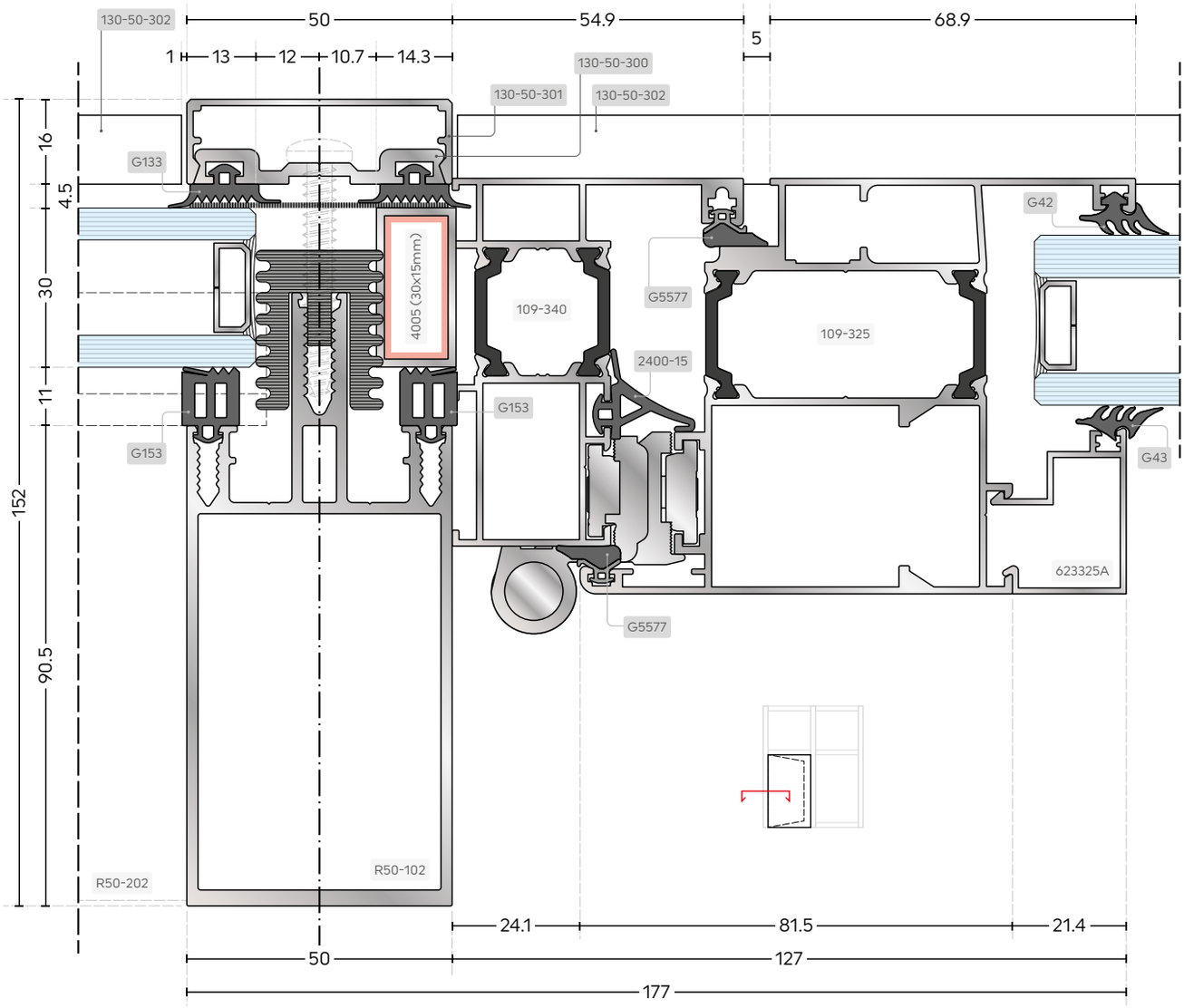

ΟΡΙΖΟΝΤΙΑ ΤΟΜΗ ΠΟΡΤΑΣ ΑΝΟΙΓΟΜΕΝΗΣ ΠΡΟΣ ΤΑ ΜΕΣΑ
HORIZONTAL SECTION OF DOOR OPENING INWARDS

* Ανάλογα το πάχος του υαλοπίνακα στην πλευρά που θα μπεί το κούφωμα συμπληρώνεται το κατάλληλο καρέ και μετά μπορεί να «κουμπώσει» οποιοδήποτε σύστημα παραθύρου χρειαζόμαστε.

* Depending on the thickness of the glass pane on the side where the frame will be inserted, the appropriate frame is added and then any window system can be "snapped".

4001
20x10x1.5mm

4163
20x12x1.3mm

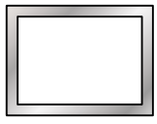

4003
20x15x1.5mm

4004
25x15x1.5mm

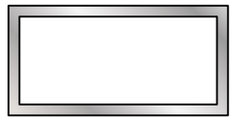

4005
30x15x1.5mm

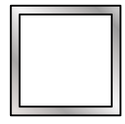

4023
15x15x1.2mm

4341
35x15x2mm

4291
40x15x2mm

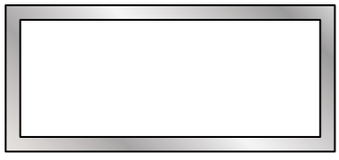

4281
45x20x2mm

Οι αναγραφόμενες διαστάσεις είναι σε χιλιοστά.
The dimensions shown are in millimetres.

Scale 1:1.25

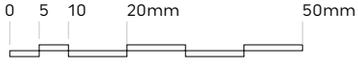

ΚΑΘΕΤΗ ΤΟΜΗ ΠΟΡΤΑΣ ΑΝΟΙΓΟΜΕΝΗΣ ΠΡΟΣ ΤΑ ΜΕΣΑ
VERTICAL SECTION OF DOOR OPENING INWARDS

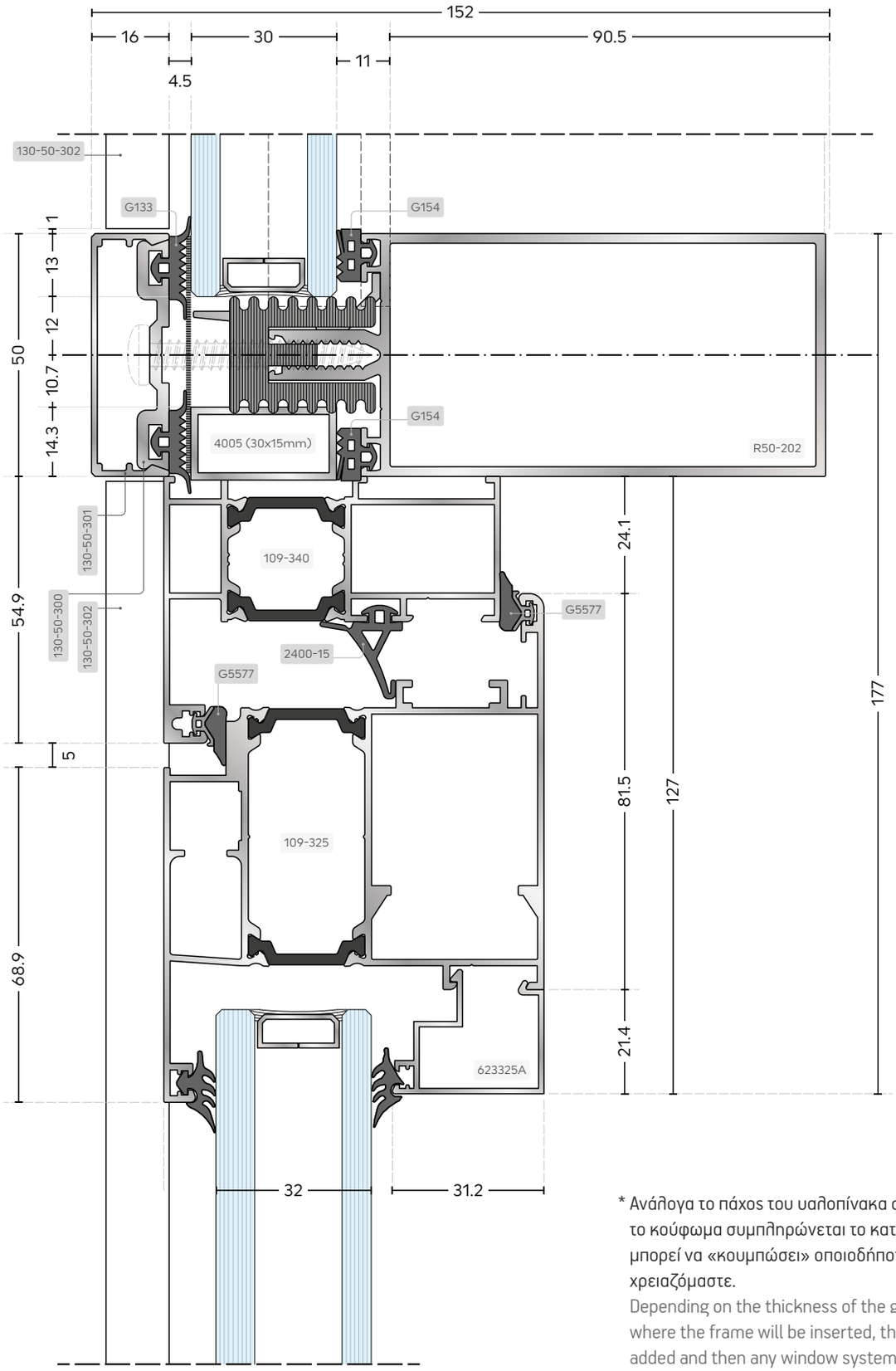

1 Το στήριγμα του υαλοπίνακα πρέπει να έχει αρκετό μήκος ώστε να καλύπτει τουλάχιστον το 65% του πάχους του εξωτερικού υαλοπίνακα.
The glazing support must be long enough to cover at least 65% of the thickness of exterior glass.

* Ανάλογα το πάχος του υαλοπίνακα στην πλευρά που θα μπεί το κούφωμα συμπληρώνεται το κατάλληλο καρέ και μετά μπορεί να «κουμπώσει» οποιοδήποτε σύστημα παραθύρου χρειαζόμαστε.
Depending on the thickness of the glass pane on the side where the frame will be inserted, the appropriate frame is added and then any window system can be "snapped".

Οι αναγραφόμενες διαστάσεις είναι σε χιλιοστά.
The dimensions shown are in millimetres.

Scale 1:1.25

0 5 10 20mm 50mm

ΟΡΙΖΟΝΤΙΑ ΤΟΜΗ ΕΞΩΤΕΡΙΚΑ ΑΝΟΙΓΟΜΕΝΗΣ ΠΟΡΤΑΣ (1)
HORIZONTAL SECTION OF OUTWARD OPENING DOOR (1)

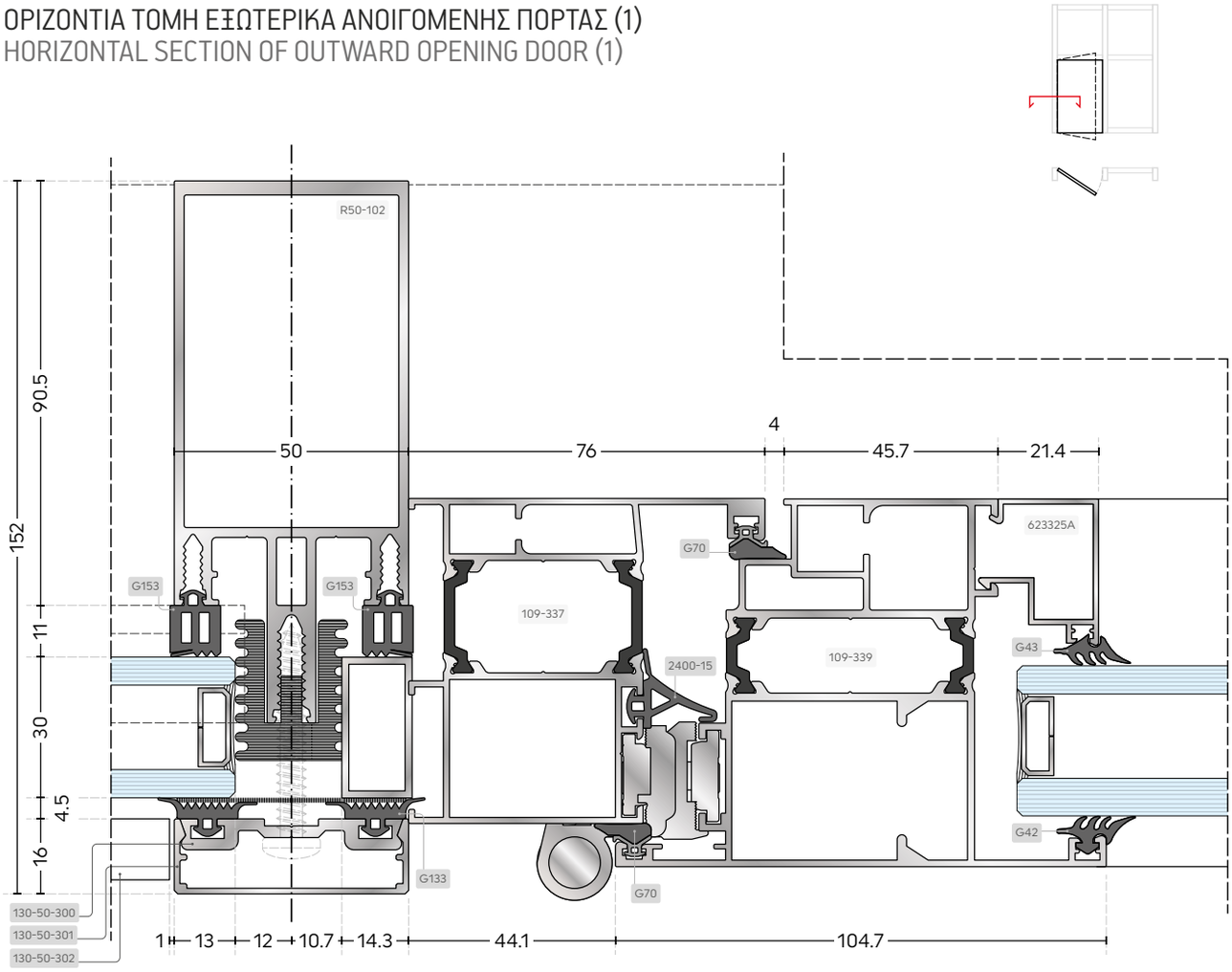

* Ανάλογα το πάχος του υαλοπίνακα στην πλευρά που θα μπεί το κούφωμα συμπληρώνεται το κατάλληλο καρέ και μετά μπορεί να «κουμπώσει» οποιοδήποτε σύστημα παραθύρου χρειαζόμαστε.

* Depending on the thickness of the glass pane on the side where the frame will be inserted, the appropriate frame is added and then any window system can be "snapped".

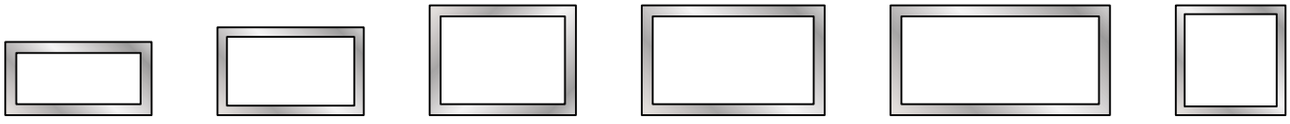

4001
20x10x1.5mm

4163
20x12x1.3mm

4003
20x15x1.5mm

4004
25x15x1.5mm

4005
30x15x1.5mm

4023
15x15x1.2mm

4341
35x15x2mm

4291
40x15x2mm

4281
45x20x2mm

Οι αναγραφόμενες διαστάσεις είναι σε χιλιοστά.
The dimensions shown are in millimetres.

Scale 1:1.5

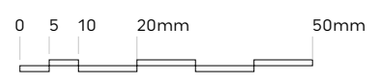

ΚΑΘΕΤΗ ΤΟΜΗ ΕΞΩΤΕΡΙΚΑ ΑΝΟΙΓΟΜΕΝΗΣ ΠΟΡΤΑΣ (1)
VERTICAL SECTION OF OUTWARD OPENING DOOR (1)

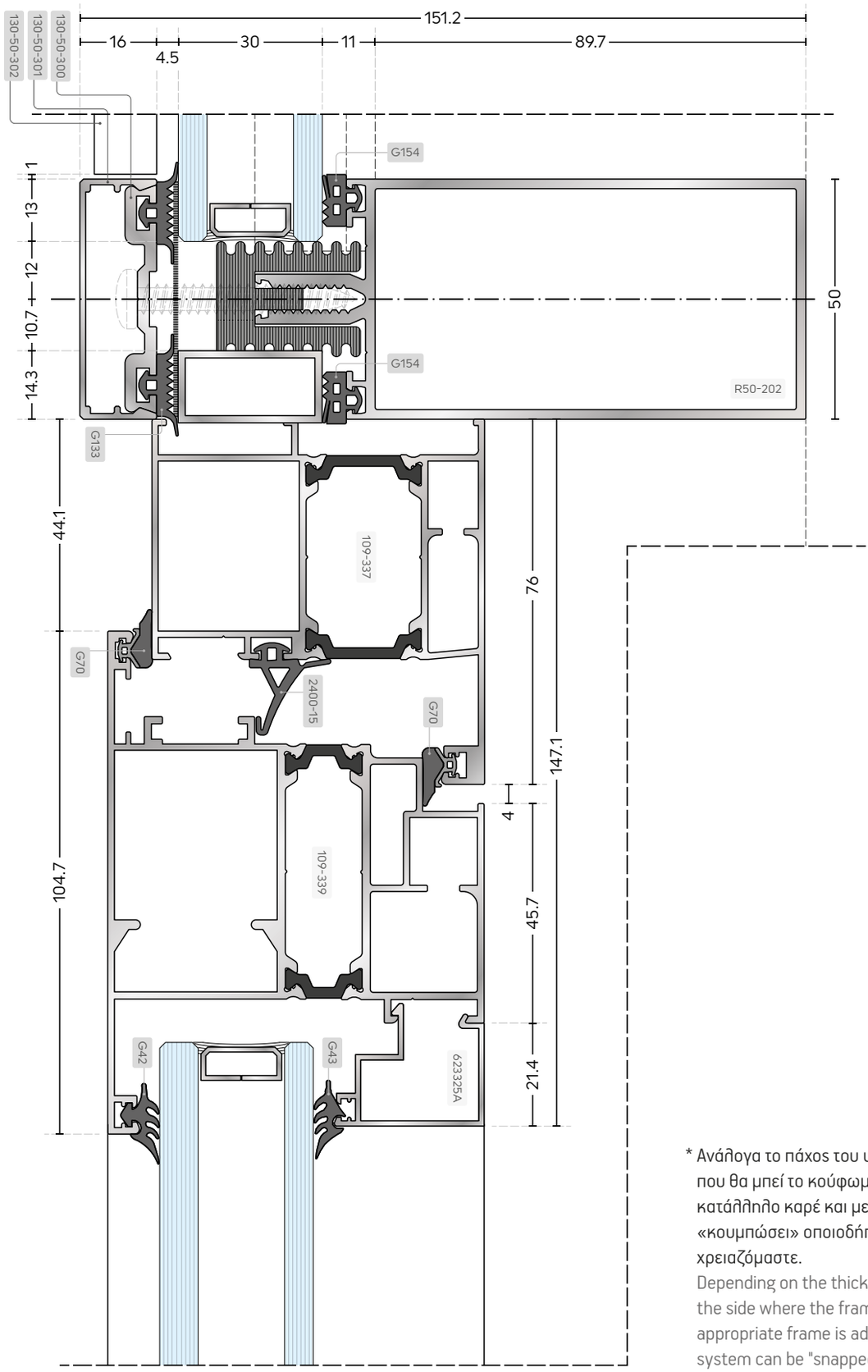

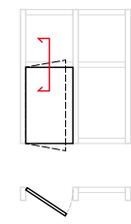

* Ανάλογα το πάχος του υαλοπίνακα στην πλευρά που θα μπεί το κούφωμα συμπληρώνεται το κατάλληλο καρέ και μετά μπορεί να «κουμπώσει» οποιοδήποτε σύστημα παραθύρου χρειαζόμαστε.
Depending on the thickness of the glass pane on the side where the frame will be inserted, the appropriate frame is added and then any window system can be "snapped".

Οι αναγραφόμενες διαστάσεις είναι σε χιλιοστά.
The dimensions shown are in millimetres.

Scale 1:1.25

0 5 10 20mm 50mm

ΟΡΙΖΟΝΤΙΑ ΤΟΜΗ ΕΣΩΤΕΡΙΚΑ ΑΝΟΙΓΟΜΕΝΗΣ ΠΟΡΤΑΣ (2)
HORIZONTAL SECTION OF INWARD OPENING DOOR (2)

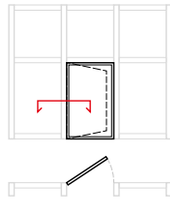

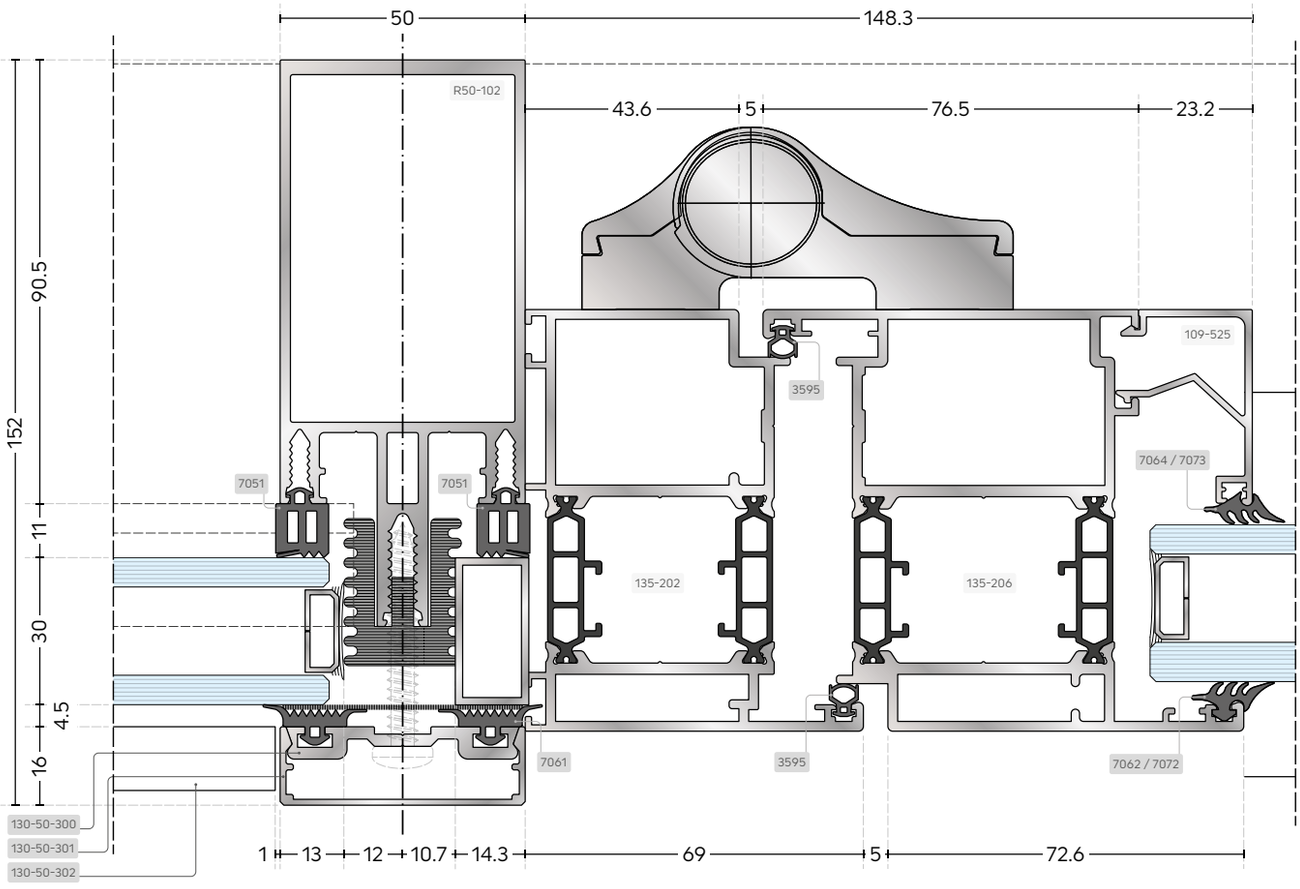

* Ανάλογα το πάχος του υαλοπίνακα στην πλευρά που θα μπεί το κούφωμα συμπληρώνεται το κατάλληλο καρέ και μετά μπορεί να «κουμπώσει» οποιοδήποτε σύστημα παραθύρου χρειαζόμαστε.

* Depending on the thickness of the glass pane on the side where the frame will be inserted, the appropriate frame is added and then any window system can be "snapped".

4001
20x10x1.5mm

4163
20x12x1.3mm

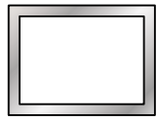

4003
20x15x1.5mm

4004
25x15x1.5mm

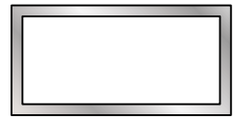

4005
30x15x1.5mm

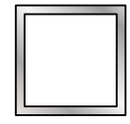

4023
15x15x1.2mm

4341
35x15x2mm

4291
40x15x2mm

4281
45x20x2mm

Οι αναγραφόμενες διαστάσεις είναι σε χιλιοστά.
The dimensions shown are in millimetres.

Scale 1:1.5

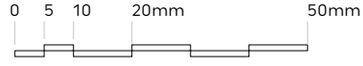

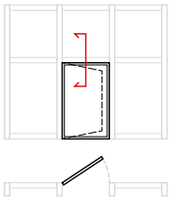

ΚΑΘΕΤΗ ΤΟΜΗ ΕΞΩΤΕΡΙΚΑ ΑΝΟΙΓΟΜΕΝΗΣ ΠΟΡΤΑΣ (2)
VERTICAL SECTION OF OUTWARD OPENING DOOR (2)

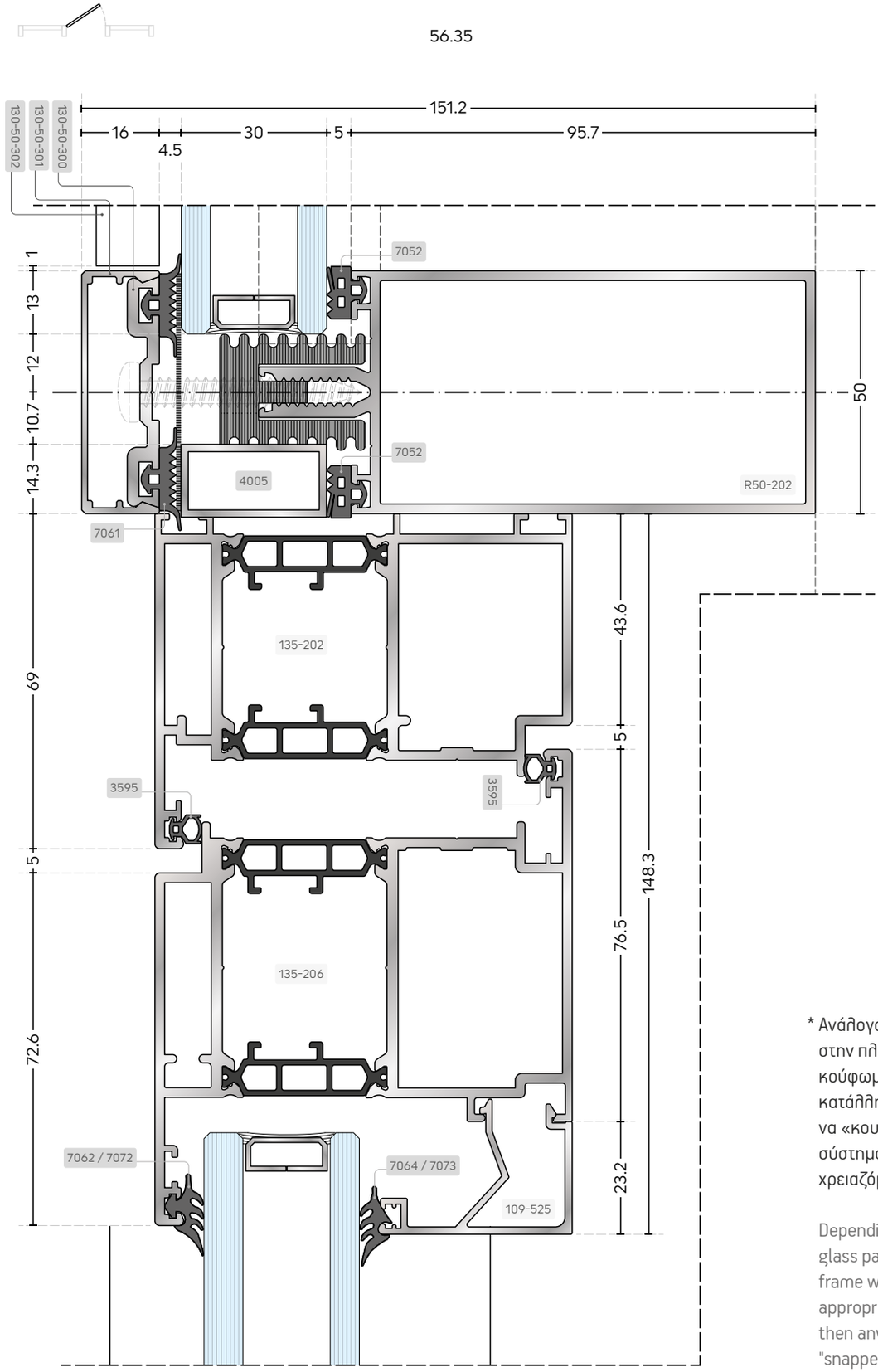

* Ανάλογα το πάχος του υαλοπίνακα στην πλευρά που θα μπεί το κούφωμα συμπληρώνεται το κατάλληλο καρέ και μετά μπορεί να «κουμπώσει» οποιοδήποτε σύστημα παραθύρου χρειαζόμαστε.

Depending on the thickness of the glass pane on the side where the frame will be inserted, the appropriate frame is added and then any window system can be "snapped".

Οι αναγραφόμενες διαστάσεις είναι σε χιλιοστά.
The dimensions shown are in millimetres.

Scale 1:1.25

0 5 10 20mm 50mm

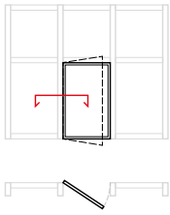

ΟΡΙΖΟΝΤΙΑ ΤΟΜΗ ΠΟΡΤΑΣ ΠΟΥ ΑΝΟΙΓΕΙ ΠΡΟΣ ΤΑ ΕΞΩ (3)
HORIZONTAL SECTION OF OUTWARD OPENING DOOR (3)

* Ανάλογα το πάχος του υαλοπίνακα στην πλευρά που θα μπεί το κούφωμα συμπληρώνεται το κατάλληλο καρέ και μετά μπορεί να «κουμπώσει» οποιοδήποτε σύστημα παραθύρου χρειαζόμαστε.

* Depending on the thickness of the glass pane on the side where the frame will be inserted, the appropriate frame is added and then any window system can be "snapped".

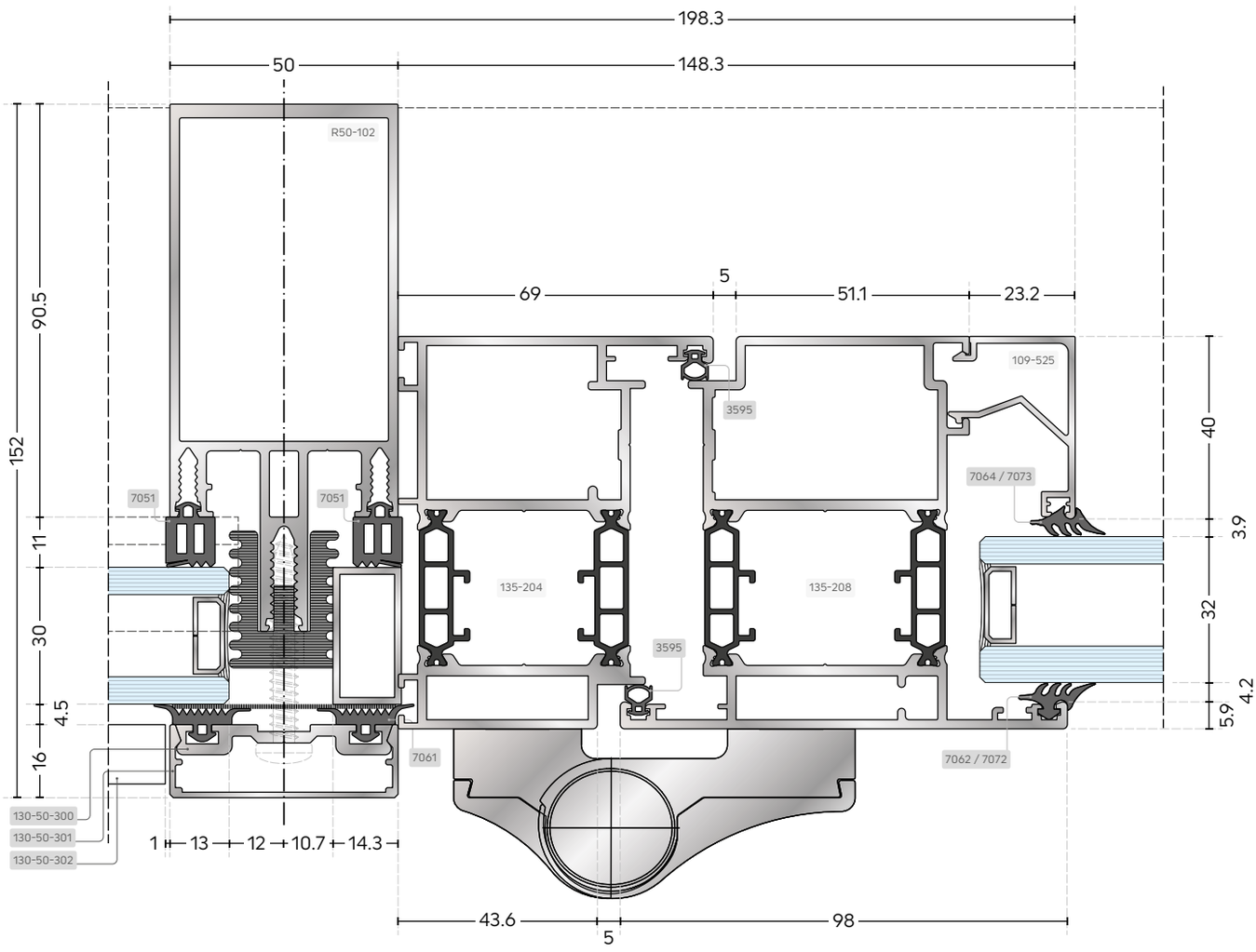

4001
20x10x1.5mm

4163
20x12x1.3mm

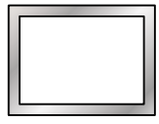

4003
20x15x1.5mm

4004
25x15x1.5mm

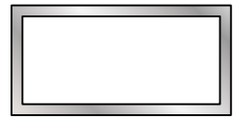

4005
30x15x1.5mm

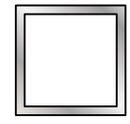

4023
15x15x1.2mm

4341
35x15x2mm

4291
40x15x2mm

4281
45x20x2mm

Οι αναγραφόμενες διαστάσεις είναι σε χιλιοστά.
The dimensions shown are in millimetres.

Scale 1:1.25

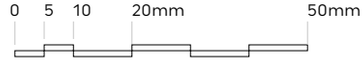

ΚΑΘΕΤΗ ΤΟΜΗ ΠΟΡΤΑΣ ΠΟΥ ΑΝΟΙΓΕΙ ΠΡΟΣ ΤΑ ΕΞΩ (3)
VERTICAL SECTION OF OUTWARD OPENING DOOR (3)

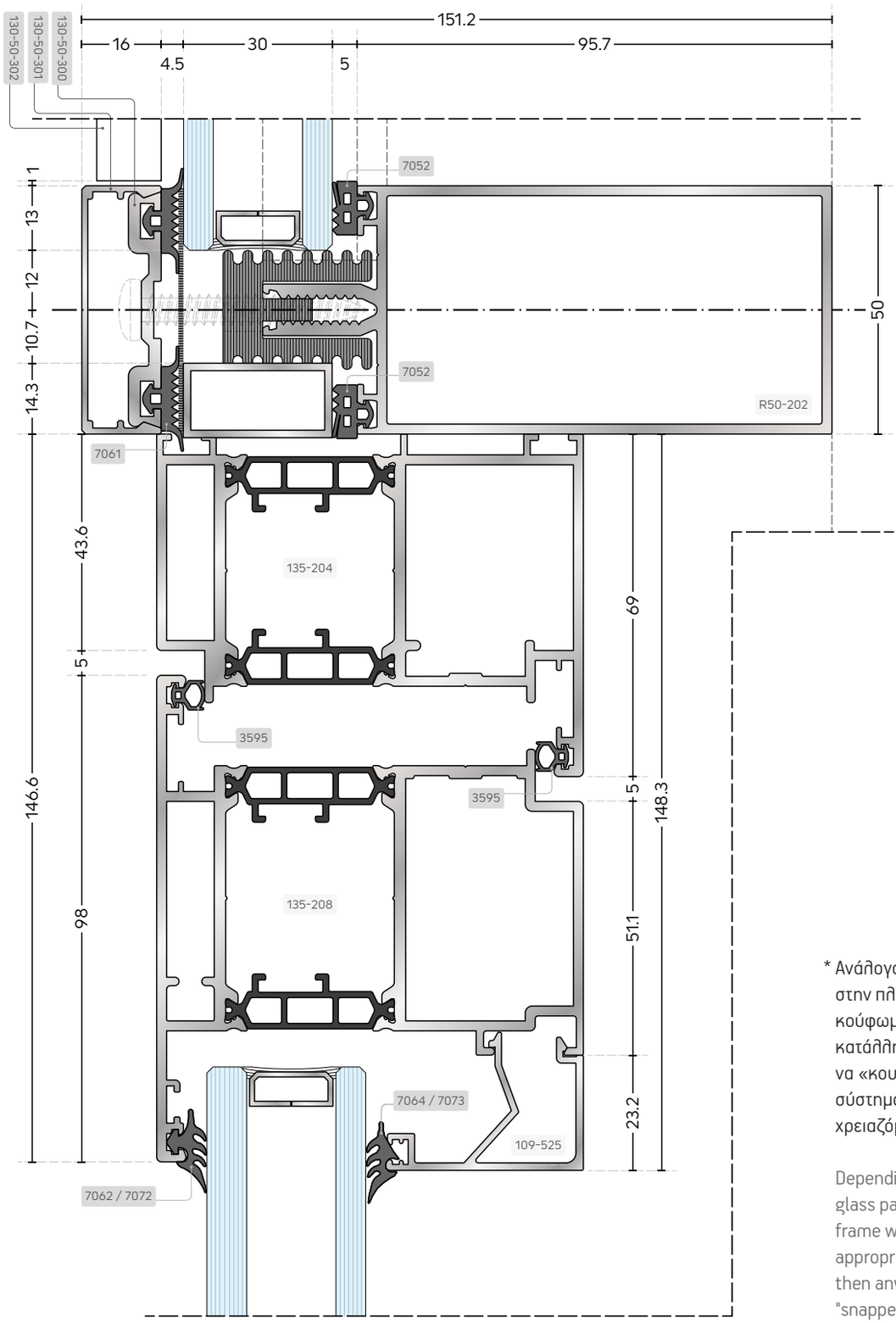

* Ανάλογα το πάχος του υαλοπίνακα στην πλευρά που θα μπεί το κούφωμα συμπληρώνεται το κατάλληλο καρέ και μετά μπορεί να «κουμπώσει» οποιοδήποτε σύστημα παραθύρου χρειαζόμαστε.

Depending on the thickness of the glass pane on the side where the frame will be inserted, the appropriate frame is added and then any window system can be "snapped".

Οι αναγραφόμενες διαστάσεις είναι σε χιλιοστά.
The dimensions shown are in millimetres.

Scale 1:1.25

0 5 10 20mm 50mm

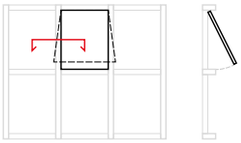

ΟΡΙΖΟΝΤΙΑ ΤΟΜΗ ΠΡΟΒΑΛΛΟΜΕΝΟΥ ΠΑΡΑΘΥΡΟΥ (ΑΝΟΙΓΕΙ ΠΡΟΣ ΤΑ ΕΞΩ)
HORIZONTAL SECTION OF OUTWARD OPENING PROJECTING WINDOW

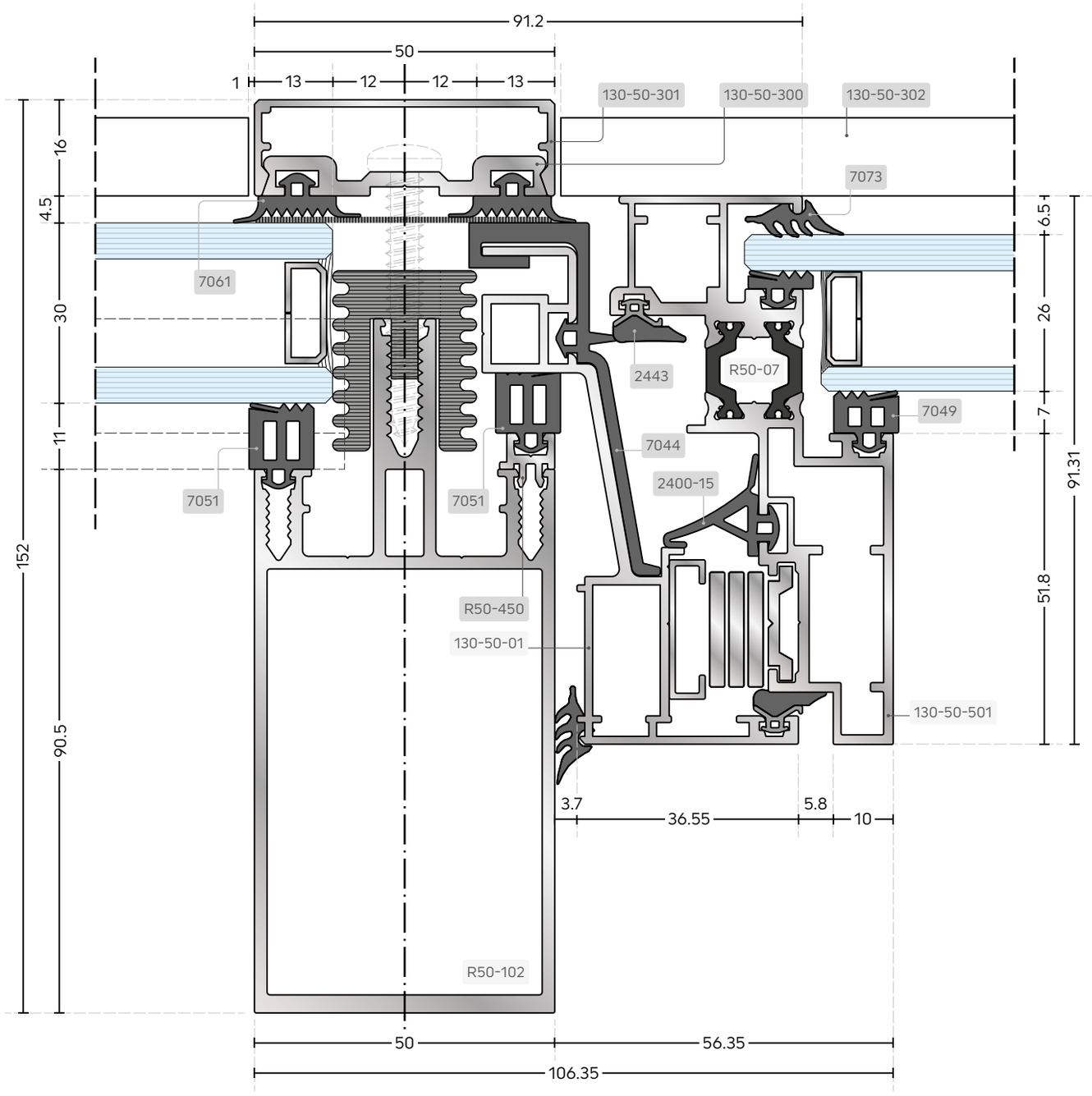

Οι αναγραφόμενες διαστάσεις είναι σε χιλιοστά.
The dimensions shown are in millimetres.

Scale 1:1

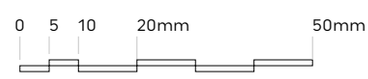

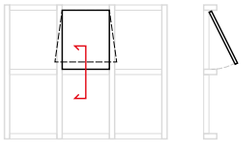

ΚΑΘΕΤΗ ΤΟΜΗ ΠΡΟΒΑΛΛΟΜΕΝΟΥ ΠΑΡΑΘΥΡΟΥ (ΑΝΟΙΓΕΙ ΠΡΟΣ ΤΑ ΕΞΩ)
VERTICAL SECTION OF OUTWARD OPENING PROJECTING WINDOW

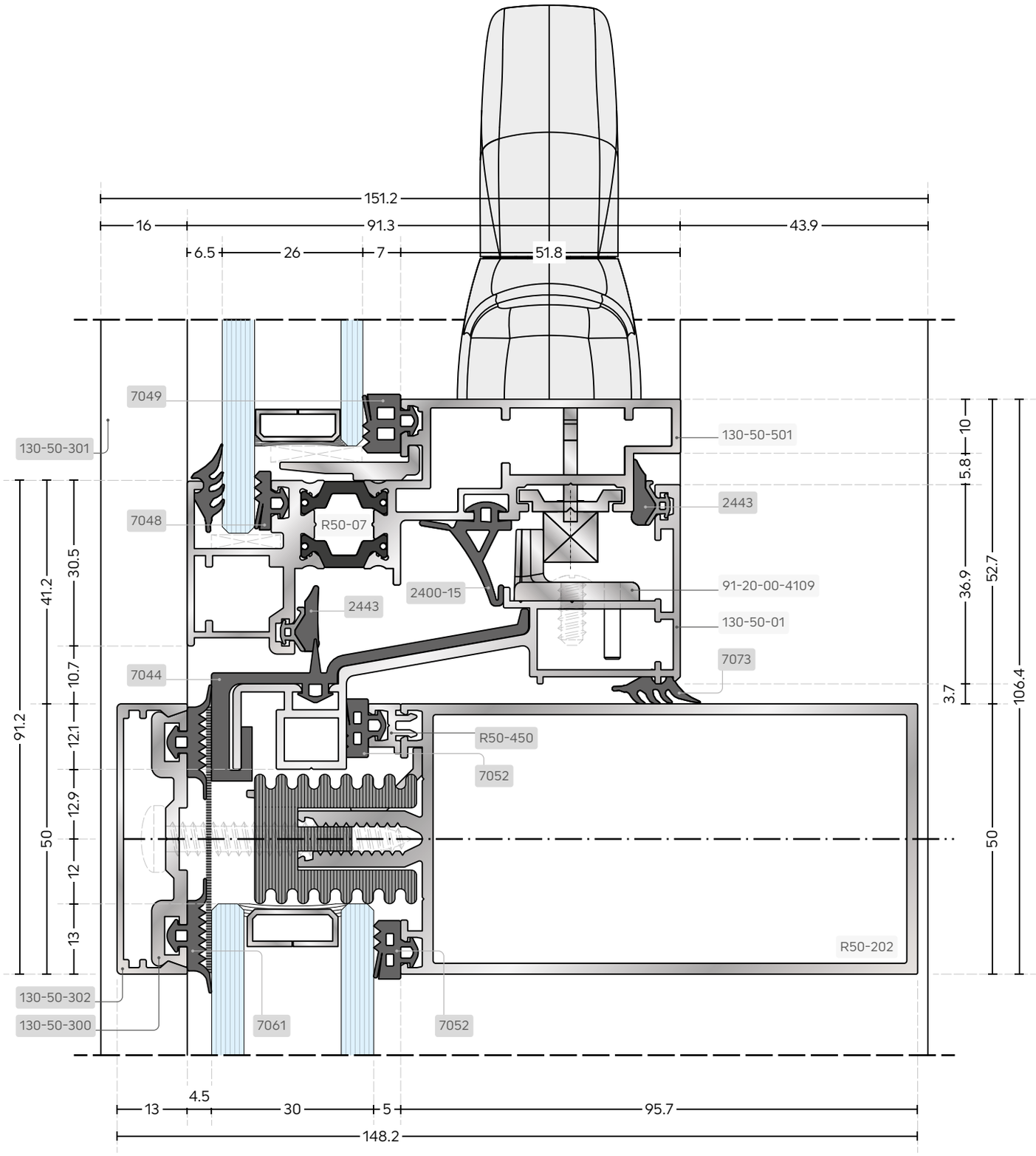

Οι αναγραφόμενες διαστάσεις είναι σε χιλιοστά.
The dimensions shown are in millimetres.

Scale 1:1

0 5 10 20mm 50mm

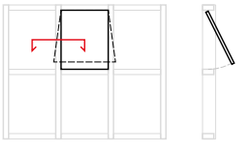

ΟΡΙΖΟΝΤΙΑ ΤΟΜΗ ΠΡΟΒΑΛΛΟΜΕΝΟΥ ΠΑΡΑΘΥΡΟΥ (ΑΝΟΙΓΕΙ ΠΡΟΣ ΤΑ ΕΞΩ) - (2)
HORIZONTAL SECTION OF OUTWARD OPENING PROJECTING WINDOW - (2)

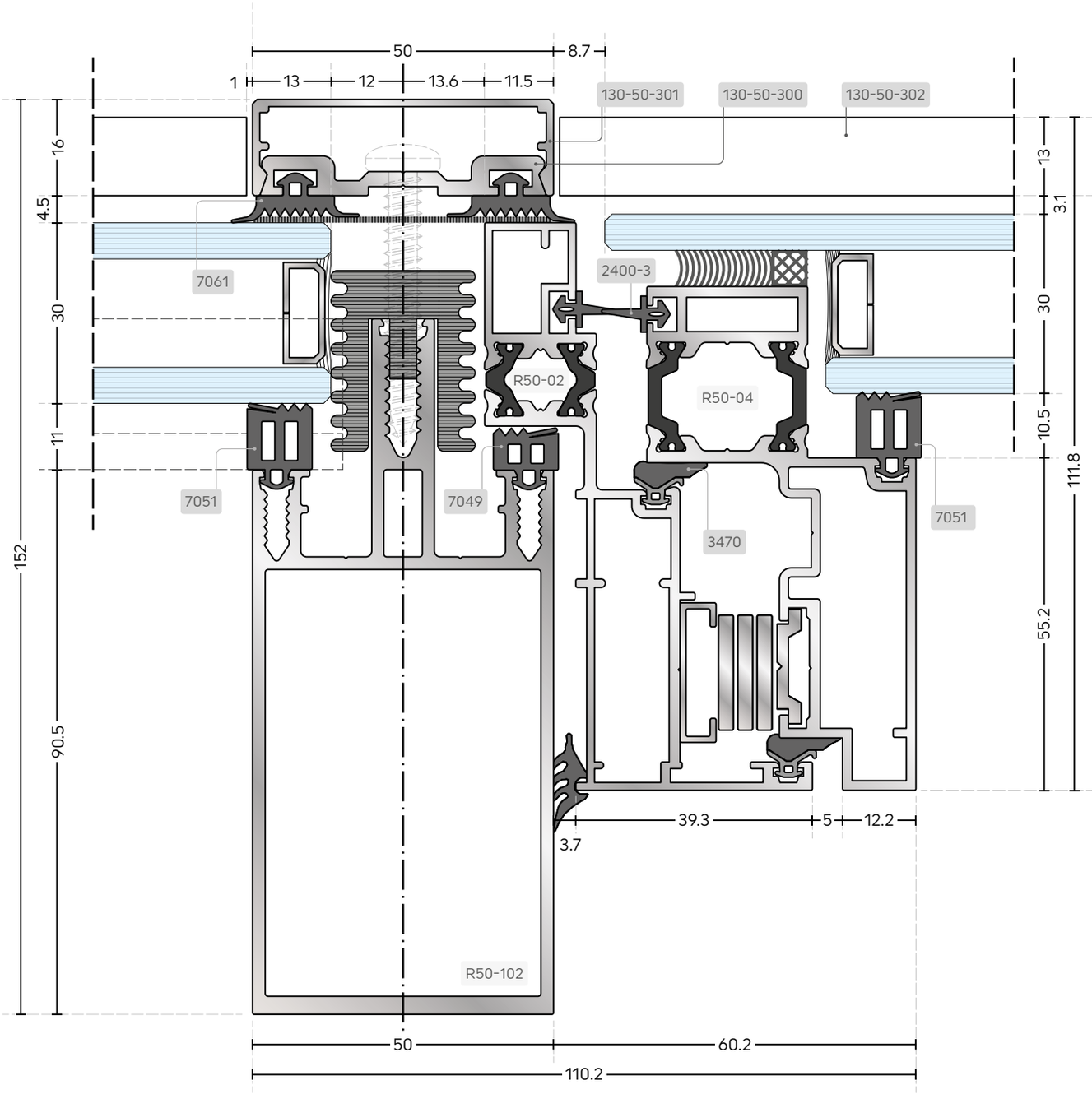

Οι αναγραφόμενες διαστάσεις είναι σε χιλιοστά.
The dimensions shown are in millimetres.

Scale 1:1

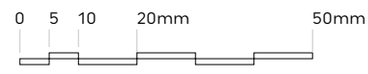

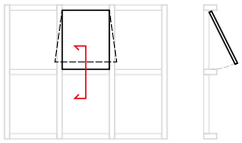

ΚΑΘΕΤΗ ΤΟΜΗ ΠΡΟΒΑΛΛΟΜΕΝΟΥ ΠΑΡΑΘΥΡΟΥ (ΑΝΟΙΓΕΙ ΠΡΟΣ ΤΑ ΕΞΩ) - (2)
VERTICAL SECTION OF OUTWARD OPENING PROJECTING WINDOW - (2)

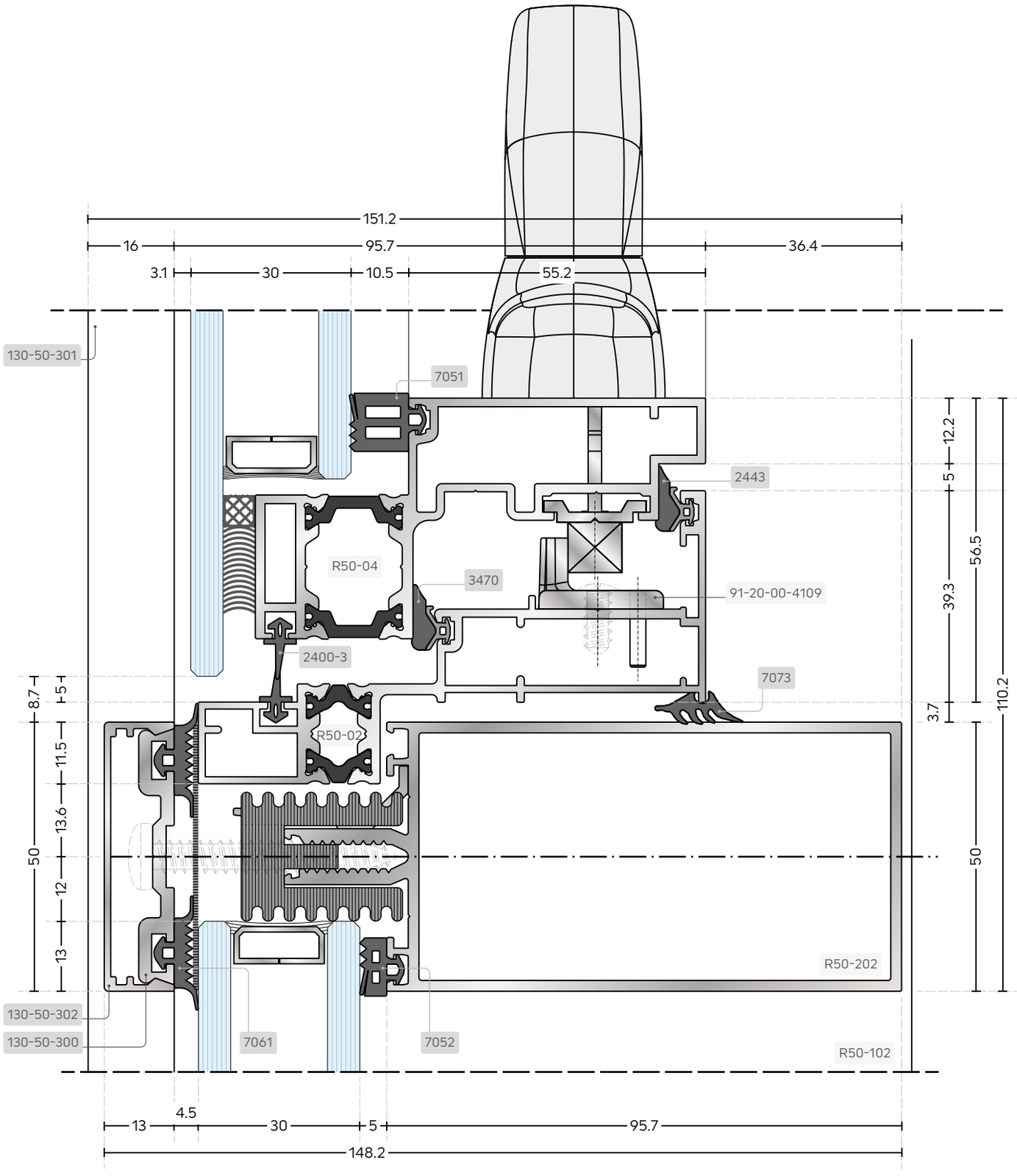

Οι αναγραφόμενες διαστάσεις είναι σε χιλιοστά.
The dimensions shown are in millimetres.

Scale 1:1

0 5 10 20mm 50mm

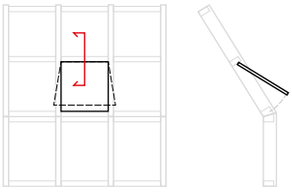

ΚΑΘΕΤΗ ΤΟΜΗ ΠΡΟΒΑΛΛΟΜΕΝΟΥ ΠΑΡΑΘΥΡΟΥ ΟΡΟΦΗΣ
VERTICAL SECTION OF PROJECTING ROOF WINDOW

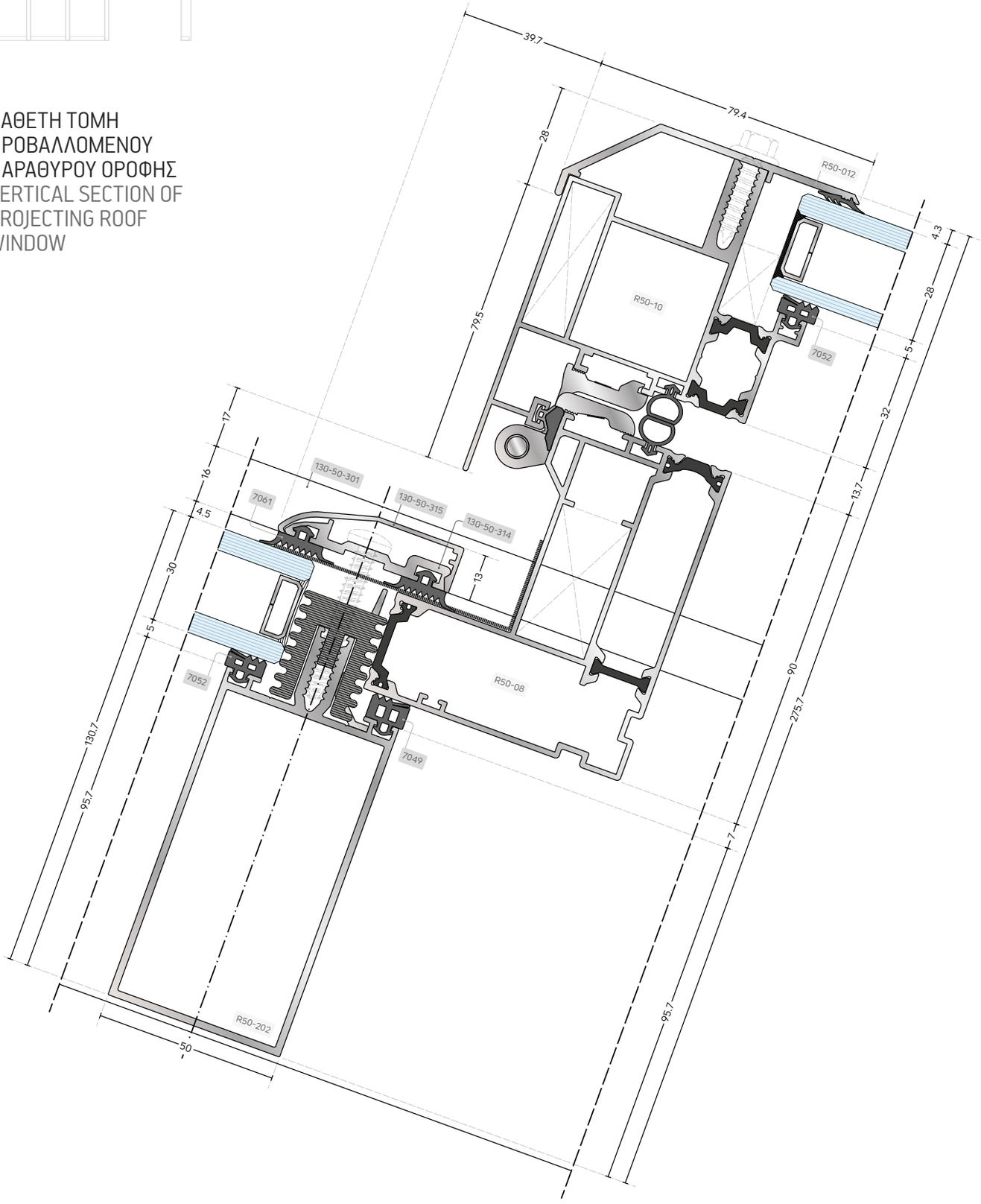

Οι αναγραφόμενες διαστάσεις είναι σε χιλιοστά.
The dimensions shown are in millimetres.

Scale 1:1.5

0 5 10 20mm 50mm

ΓΩΝΙΑΚΗ ΚΑΤΑΚΟΡΥΦΗ ΤΟΜΗ ΥΑΛΟΠΕΤΑΣΜΑΤΟΣ ΣΕ ΚΕΚΛΙΜΕΝΗ ΣΤΕΓΗ
ANGLE VERTICAL SECTION OF CURTAIN WALL ON SLOPPED ROOF APPLICATION

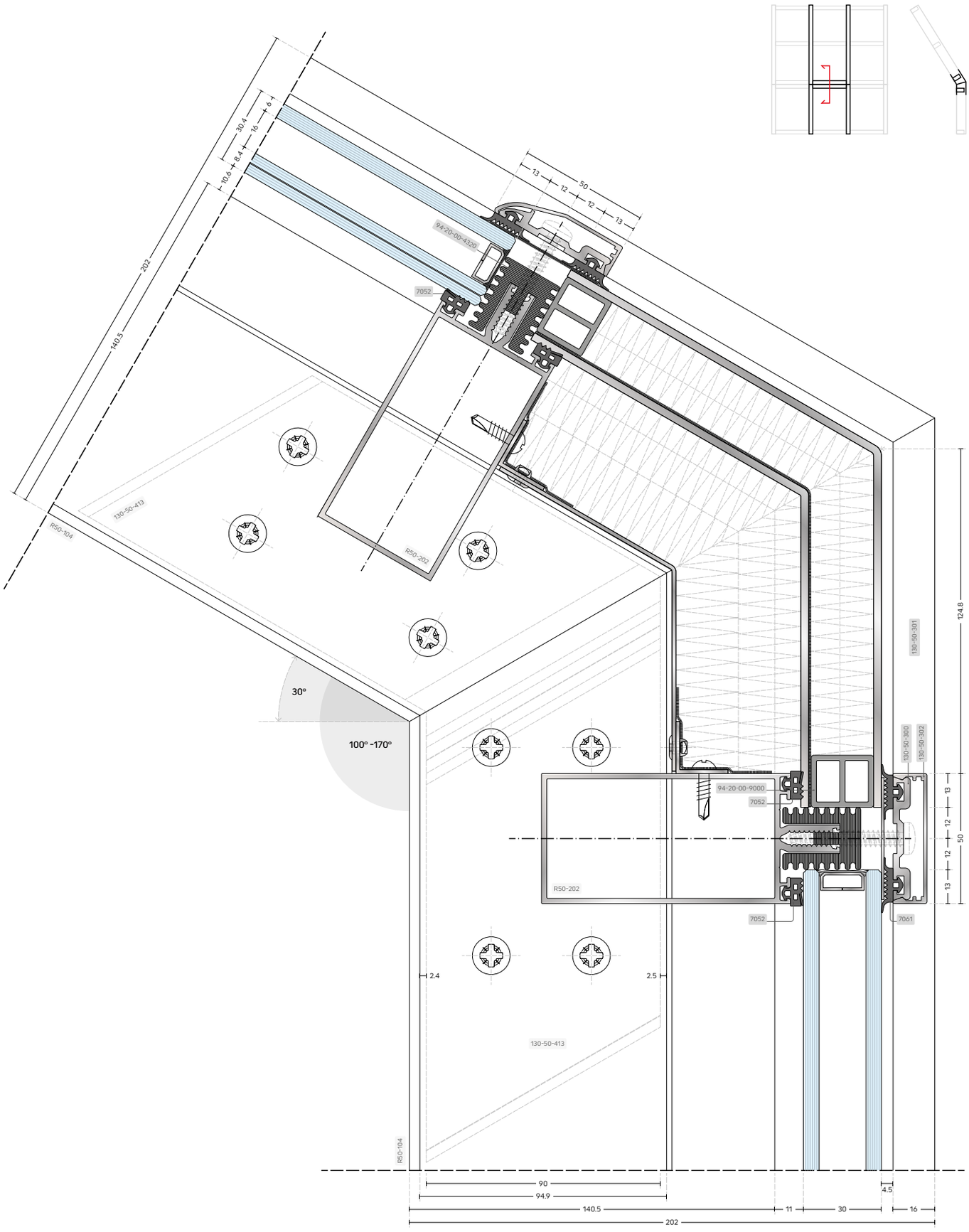

Οι αναγραφόμενες διαστάσεις είναι σε χιλιοστά.
The dimensions shown are in millimetres.

Scale 1:2

0 5 10 20mm 50mm

ΓΩΝΙΑΚΗ ΚΑΤΑΚΟΡΥΦΗ ΤΟΜΗ ΥΑΛΟΠΕΤΑΣΜΑΤΟΣ ΣΕ ΚΕΚΛΙΜΕΝΗ ΣΤΕΓΗ
ANGLE VERTICAL SECTION OF CURTAIN WALL ON SLOPPED ROOF APPLICATION

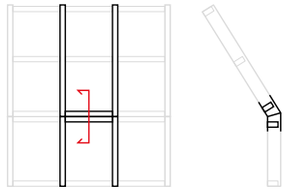

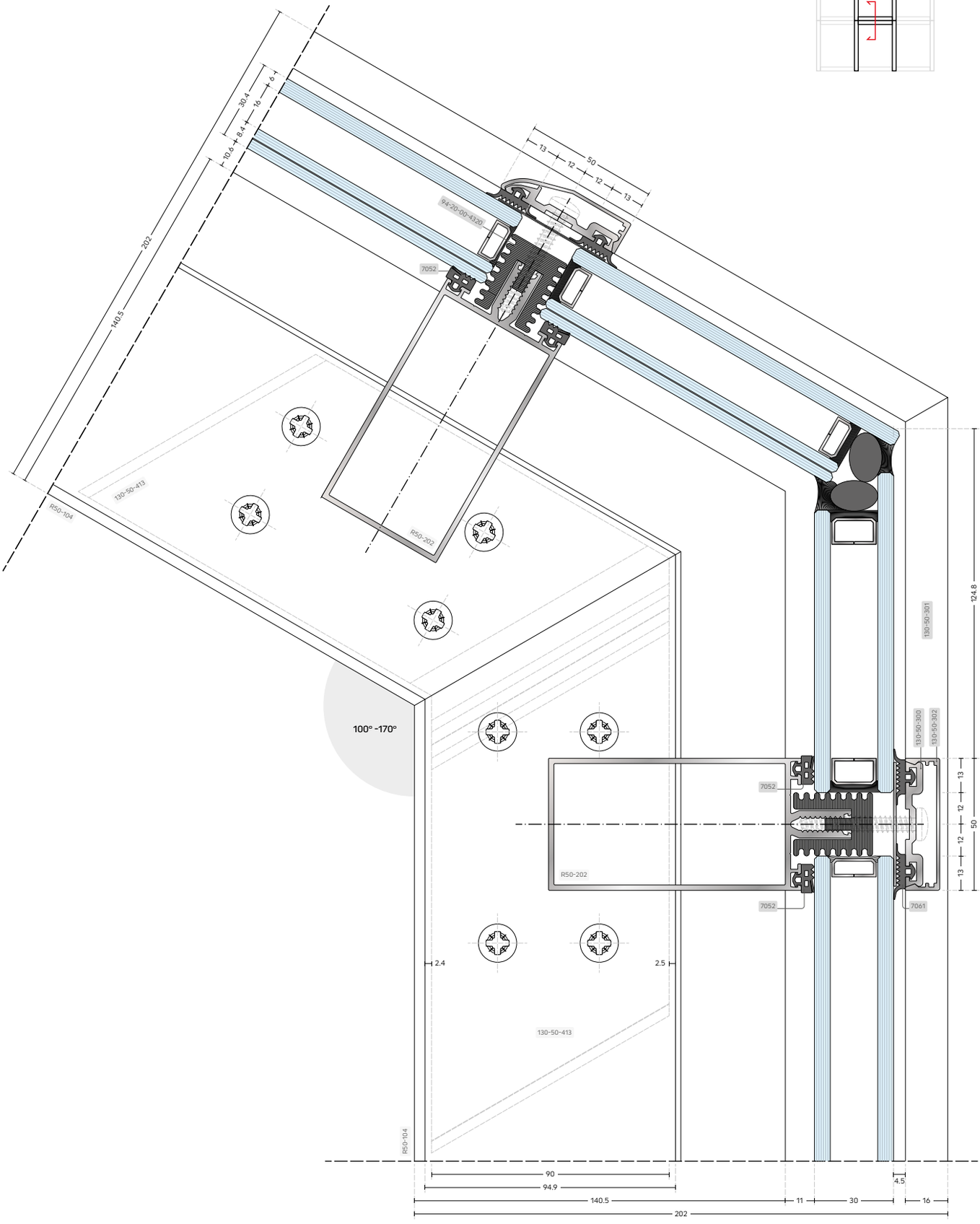

Οι αναγραφόμενες διαστάσεις είναι σε χιλιοστά.
The dimensions shown are in millimetres.

Scale 1:2

0 5 10 20mm 50mm

ΚΑΘΕΤΗ ΣΥΝΑΡΜΟΓΗ ΥΑΛΟΠΕΤΑΣΜΑΤΟΣ ΥΠΟ ΚΛΙΣΗ ΜΕ ΚΑΤΑΚΟΡΥΦΗ ΤΟΙΧΟΠΟΙΪΑ
VERTICAL ASSEMBLY OF A GLAZING SLOPED ROOF WITH A VERTICAL WALL

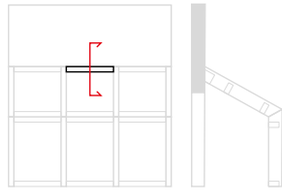

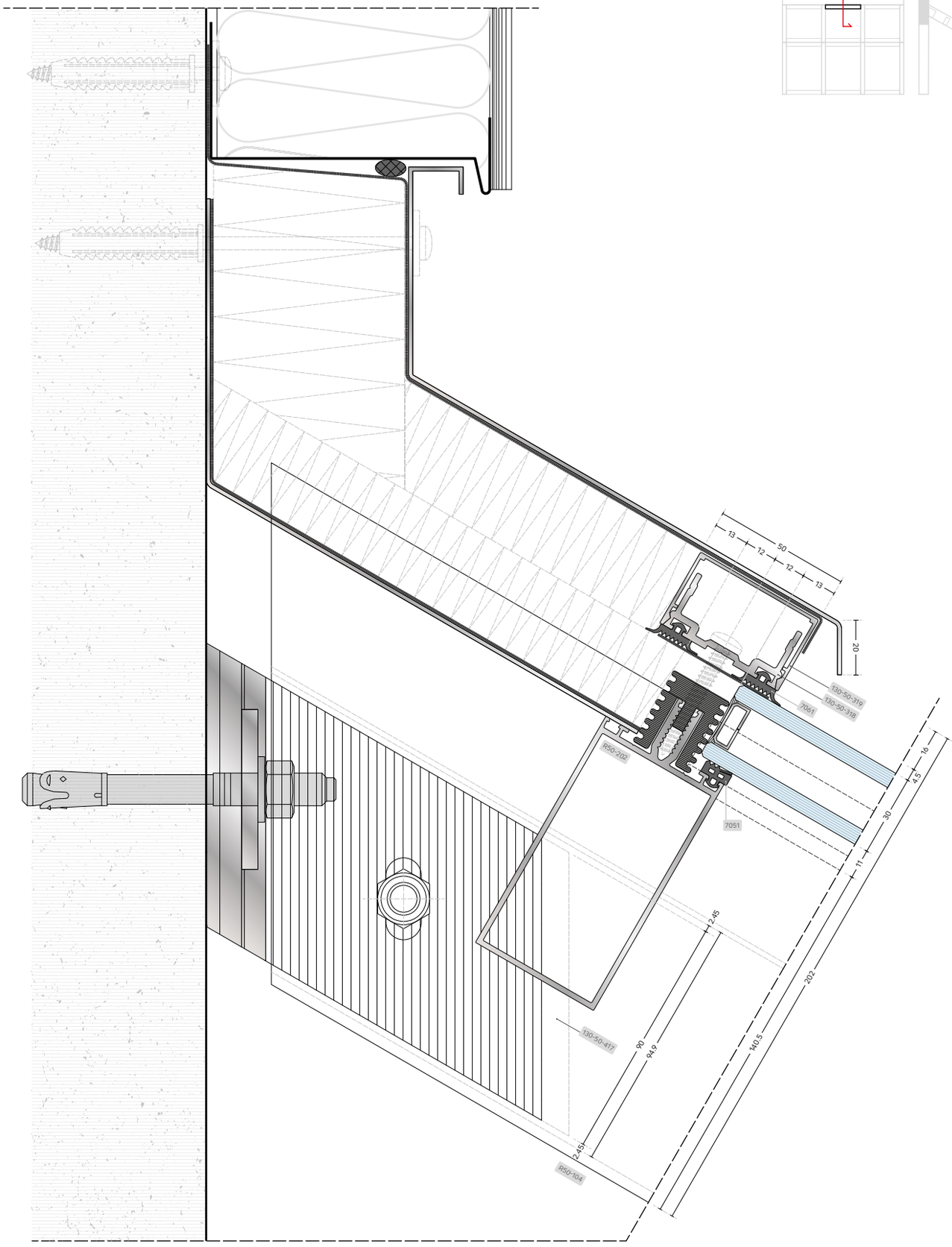

Οι αναγραφόμενες διαστάσεις είναι σε χιλιοστά.
The dimensions shown are in millimetres.

Scale 1:2

0 5 10 20mm 50mm

ΟΡΙΖΟΝΤΙΑ ΣΥΝΑΡΜΟΓΗ ΥΑΛΟΠΕΤΑΣΜΑΤΟΣ ΜΕ ΕΞΩΤΕΡΙΚΗ ΕΠΕΝΔΥΣΗ EXALCO BOND

HORIZONTAL ASSEMBLY OF GLAZING CONNECTION WITH EXTERNAL COVERING EXALCO BOND

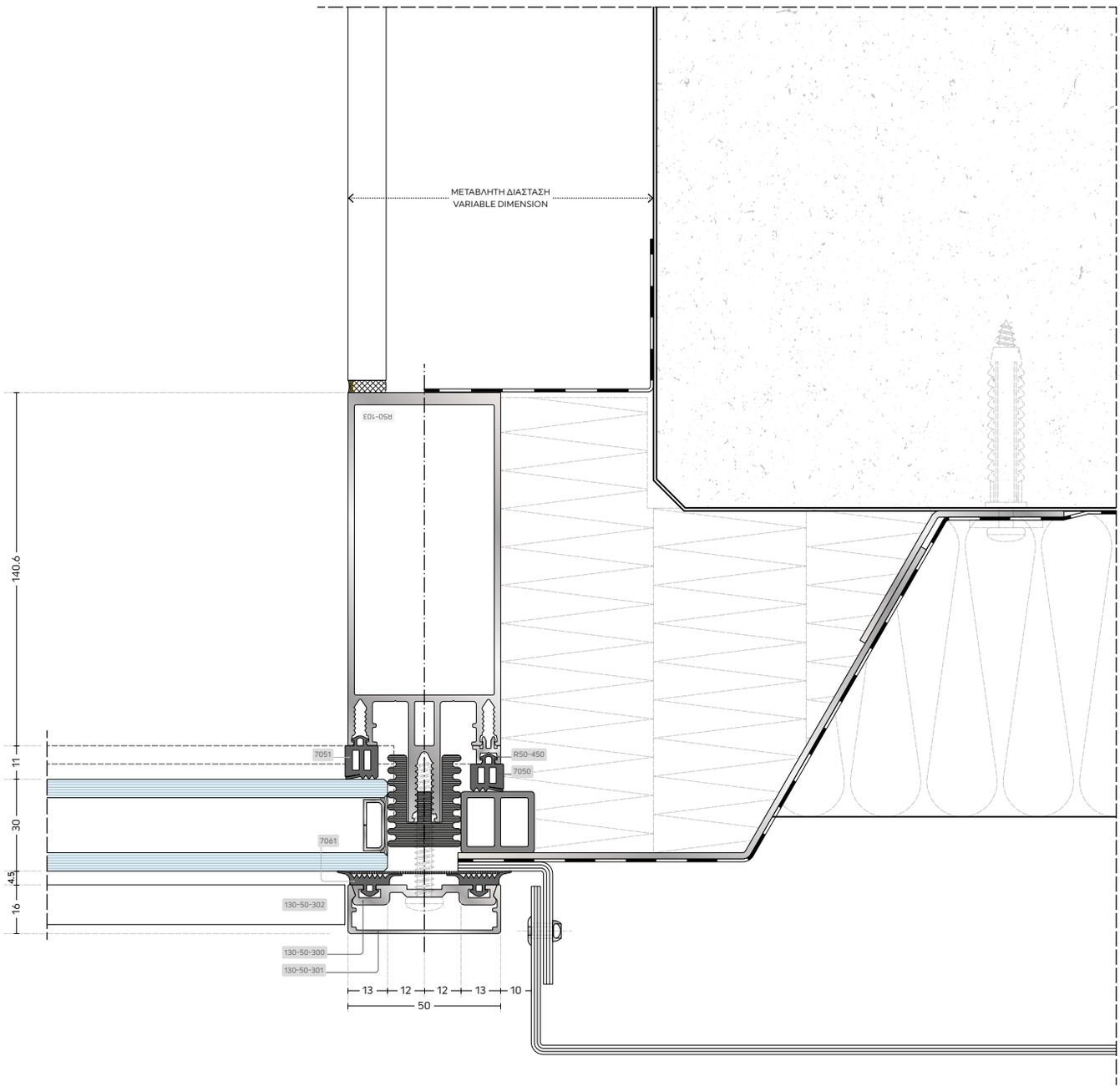

Οι αναγραφόμενες διαστάσεις είναι σε χιλιοστά.
The dimensions shown are in millimetres.

Scale 1:2

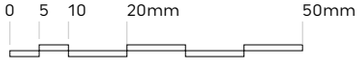

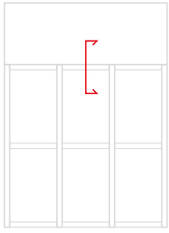

ΚΑΘΕΤΗ ΣΥΝΑΡΜΟΓΗ ΥΑΛΟΠΕΤΑΣΜΑΤΟΣ ΜΕ ΕΞΩΤΕΡΙΚΗ ΕΠΕΝΔΥΣΗ
VERTICAL ASSEMBLY OF GLAZING WITH EXTERNAL COVERING

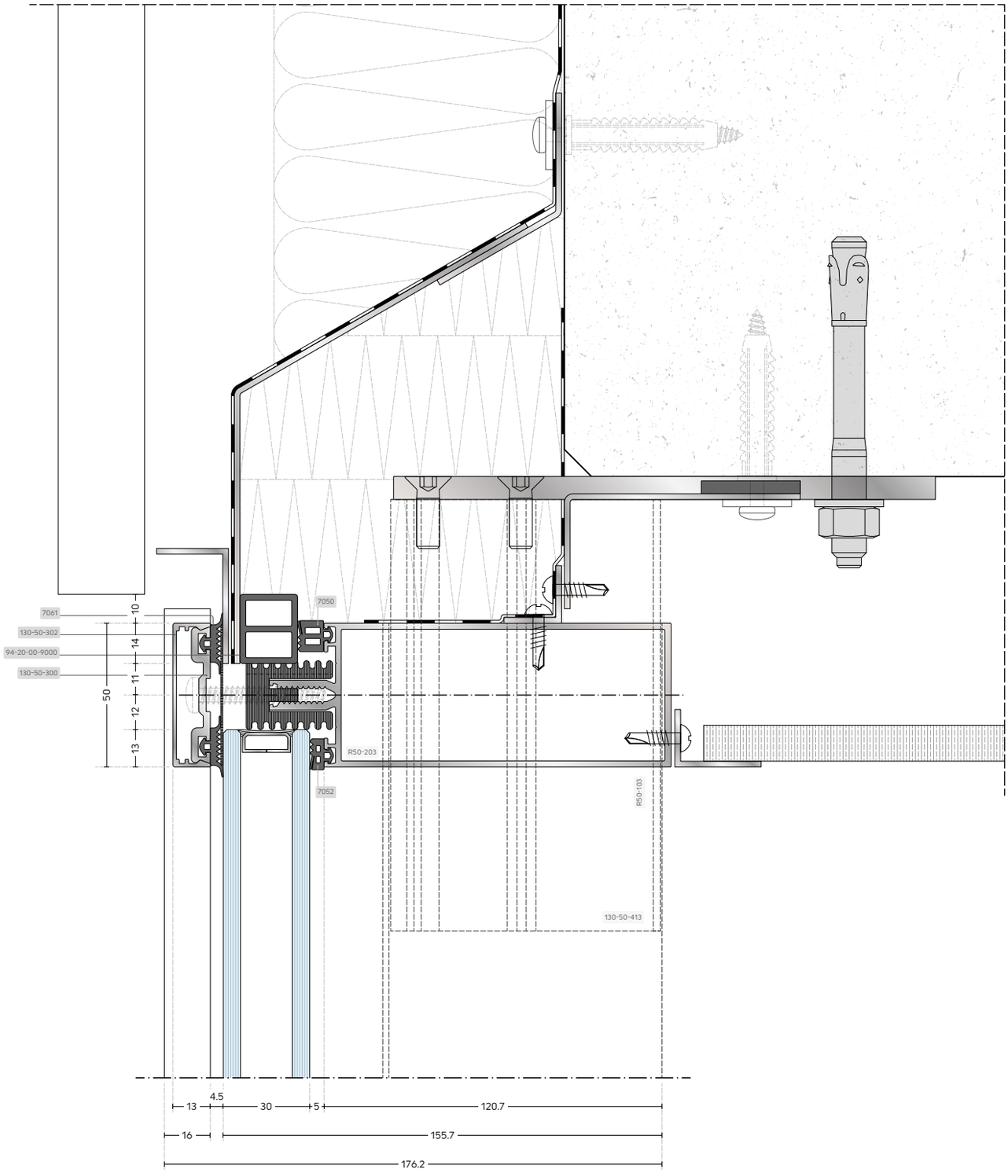

Οι αναγραφόμενες διαστάσεις είναι σε χιλιοστά.
The dimensions shown are in millimetres.

Scale 1:2

0 5 10 20mm 50mm

ΟΡΙΖΟΝΤΙΑ ΣΥΝΑΡΜΟΓΗ ΥΑΛΟΠΕΤΑΣΜΑΤΟΣ ΜΕ ΑΕΡΙΖΟΜΕΝΗ ΠΡΟΣΟΨΗ
HORIZONTAL ASSEMBLY OF GLAZING WITH VENTILATED FACADE

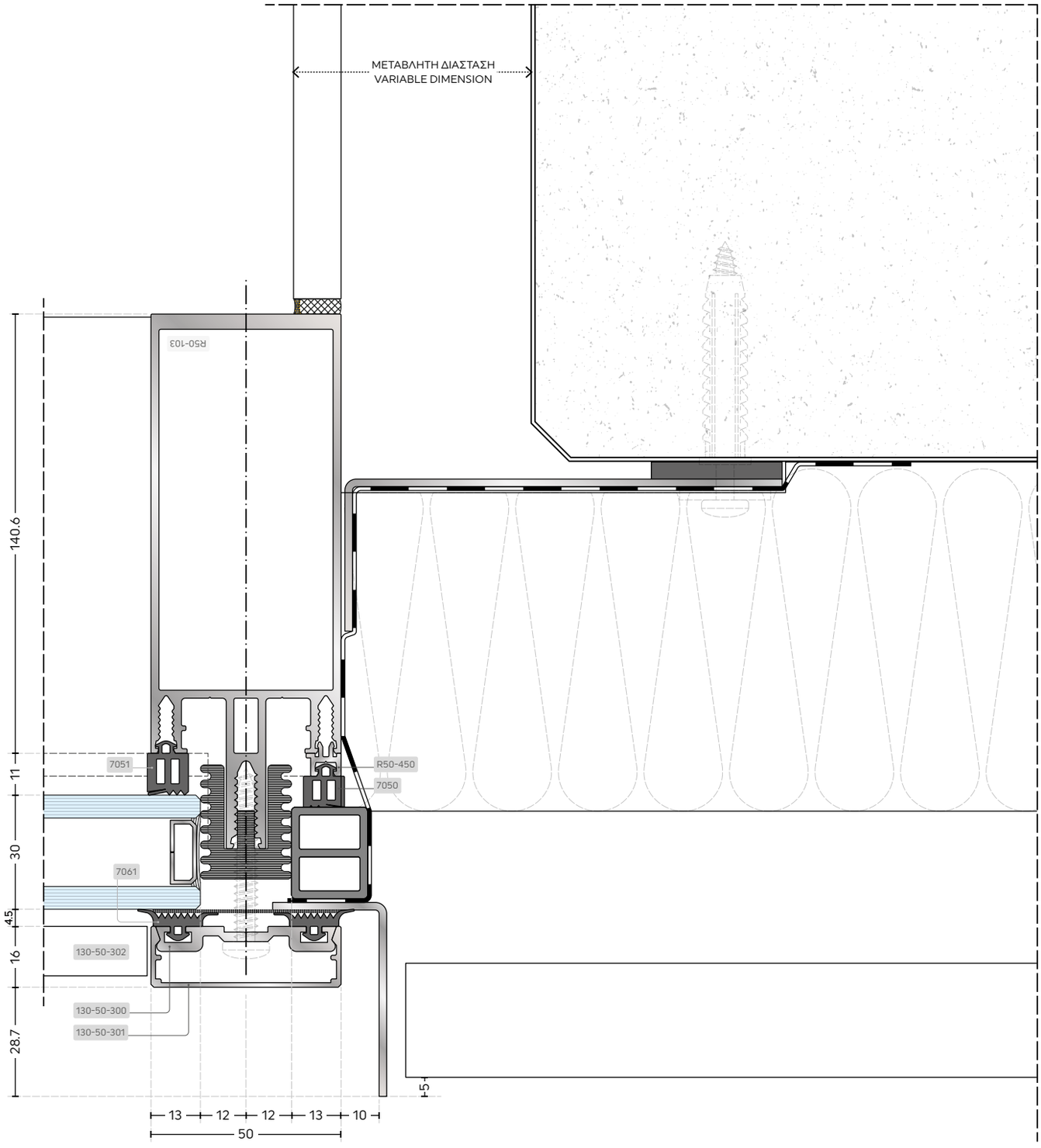

Οι αναγραφόμενες διαστάσεις είναι σε χιλιοστά.
The dimensions shown are in millimetres.

Scale 1:1.5

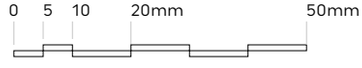

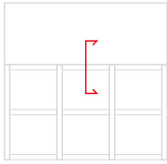

ΚΑΘΕΤΗ ΣΥΝΑΡΜΟΓΗ ΥΑΛΟΠΕΤΑΣΜΑΤΟΣ ΜΕ ΑΕΡΙΖΟΜΕΝΗ ΠΡΟΣΟΨΗ
VERTICAL ASSEMBLY OF GLAZING WITH VENTILATED FACADE

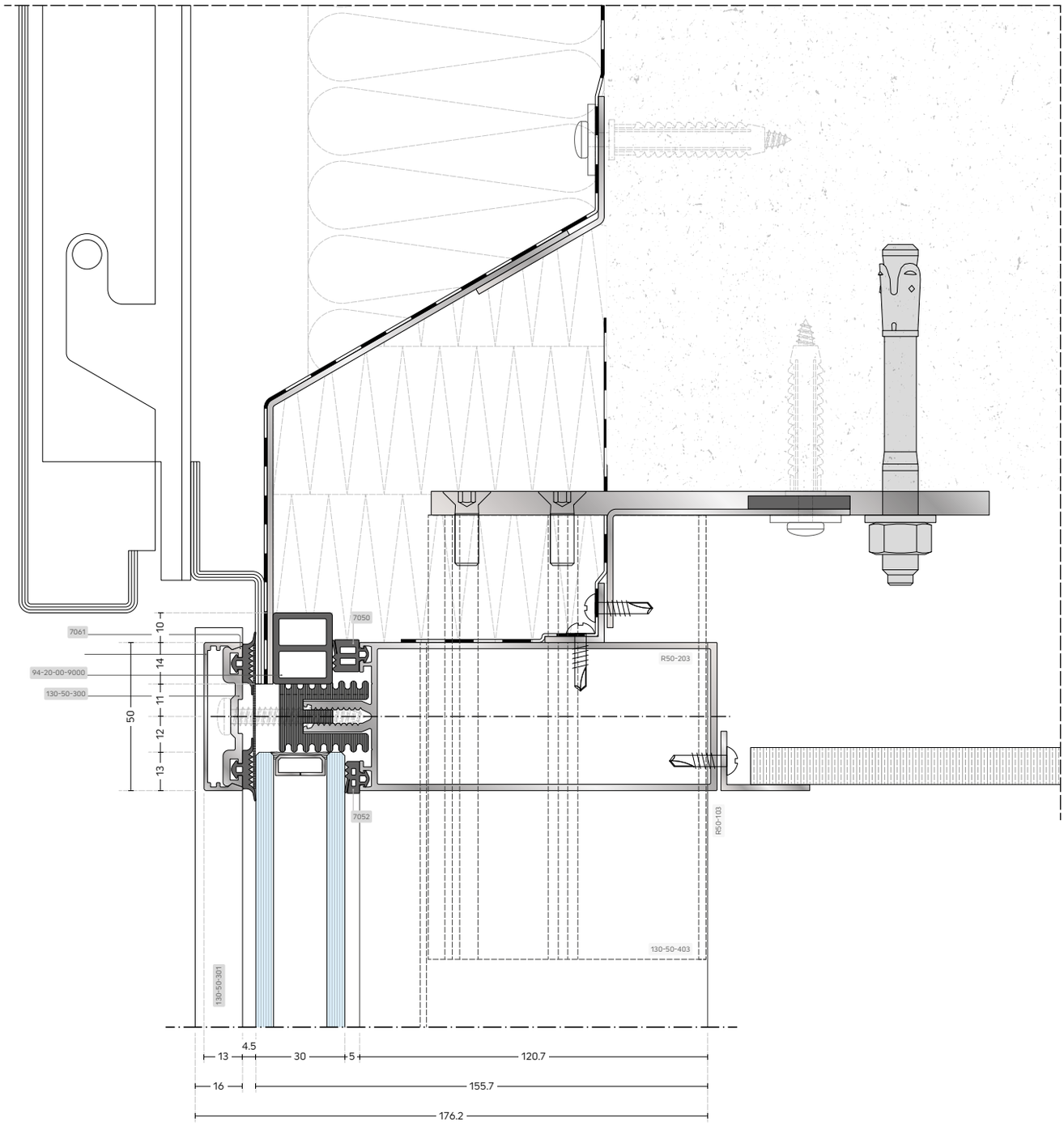

Οι αναγραφόμενες διαστάσεις είναι σε χιλιοστά.
The dimensions shown are in millimetres.

Scale 1:2

0 5 10 20mm 50mm

ΟΡΙΖΟΝΤΙΑ ΣΥΝΑΡΜΟΓΗ ΥΑΛΟΠΕΤΑΣΜΑΤΟΣ ΜΕ ΑΕΡΙΖΟΜΕΝΗ ΠΡΟΣΟΨΗ
HORIZONTAL ASSEMBLY OF GLAZING WITH VENTILATED FACADE

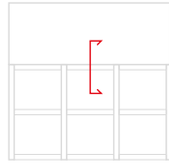

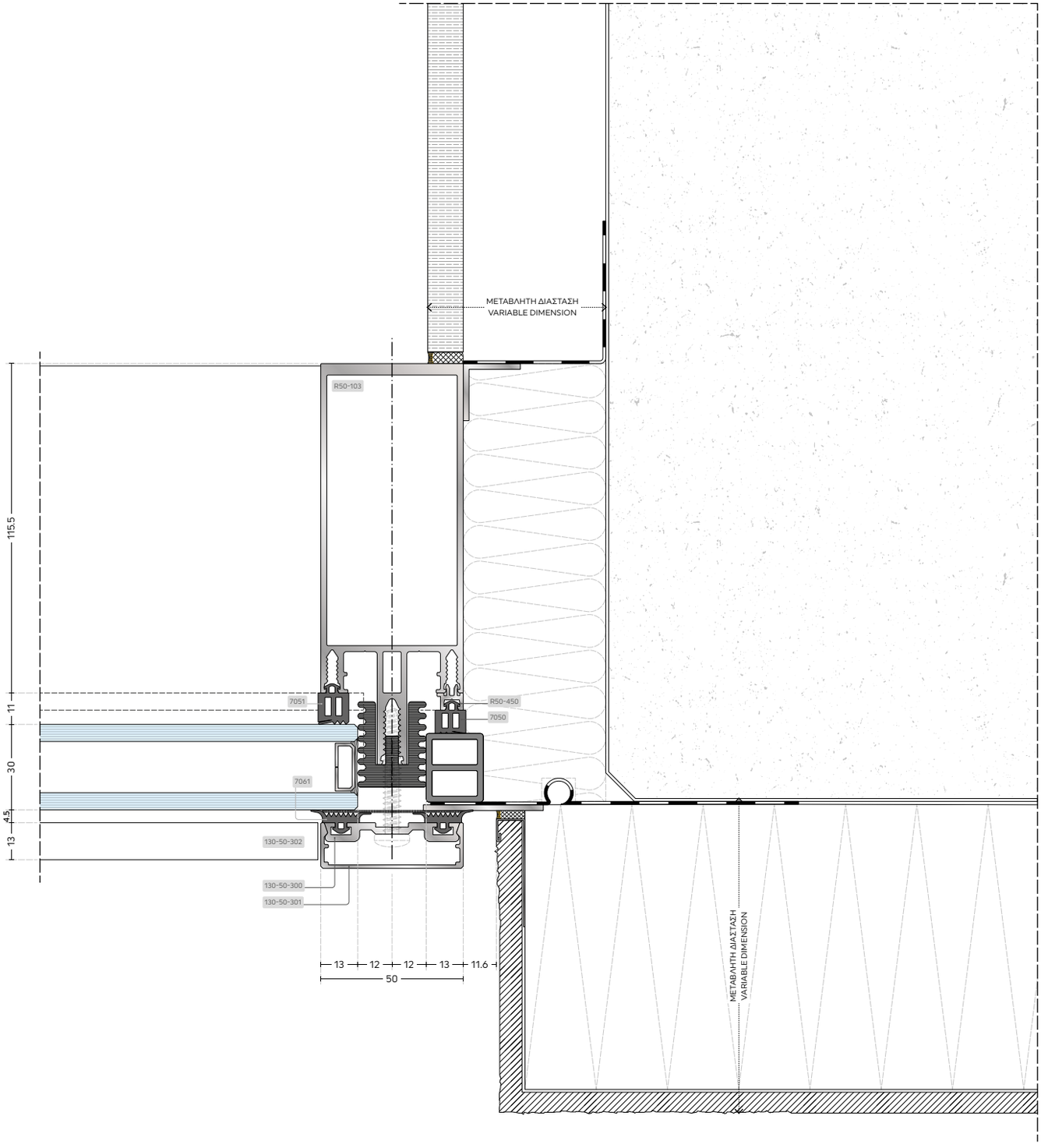

Οι αναγραφόμενες διαστάσεις είναι σε χιλιοστά.
The dimensions shown are in millimetres.

Scale 1:2

0 5 10 20mm 50mm

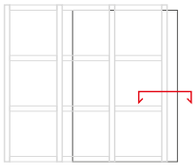

ΟΡΙΖΟΝΤΙΑ ΤΟΜΗ ΣΥΝΔΕΣΗΣ ΥΑΛΟΠΕΤΑΣΜΑΤΟΣ ΣΕ ΤΟΙΧΟ
HORIZONTAL SECTION OF GLAZING ATTACHMENT TO AN EXTERIOR WALL

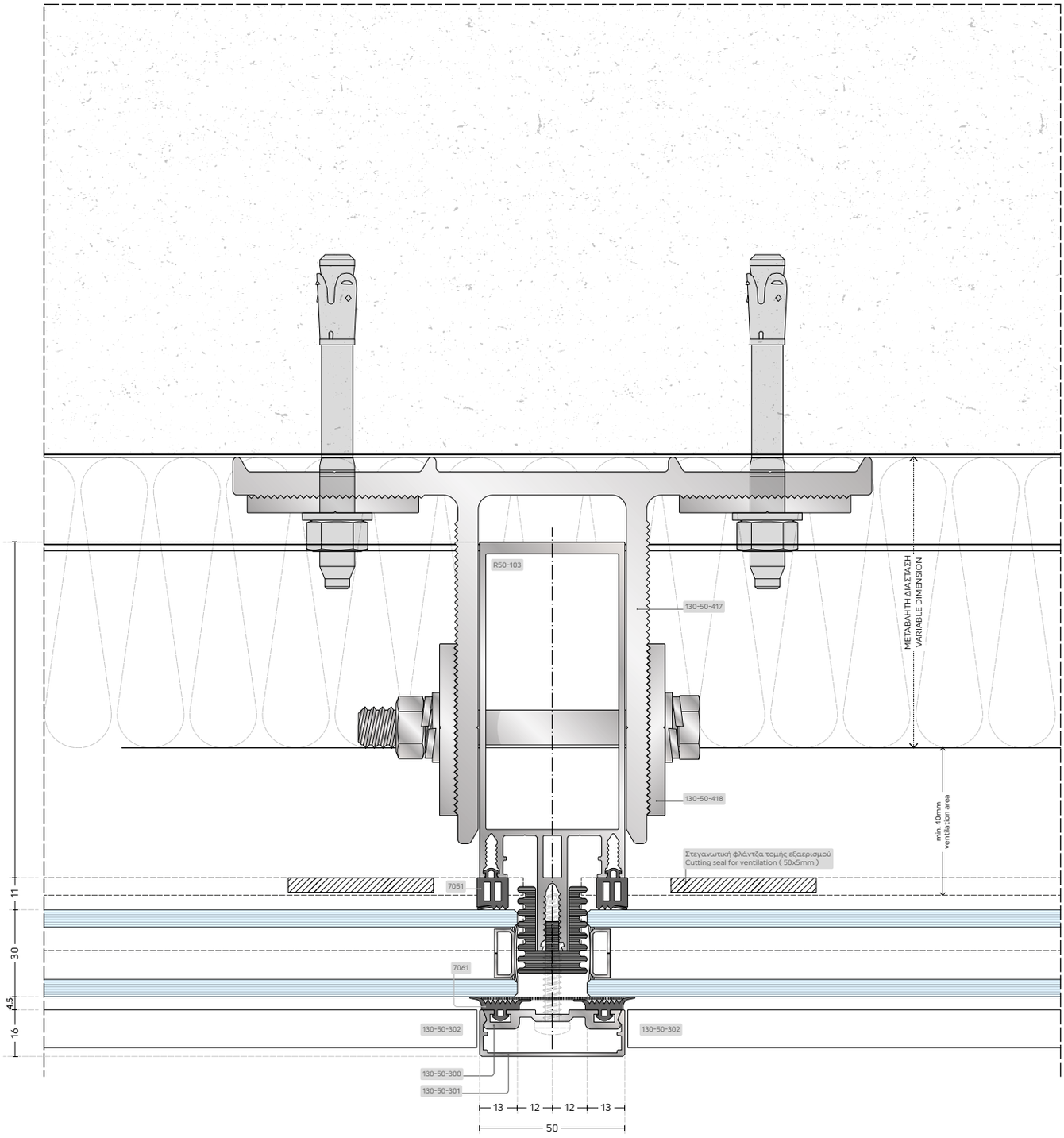

Οι αναγραφόμενες διαστάσεις είναι σε χιλιοστά.
The dimensions shown are in millimetres.

Scale 1:2

0 5 10 20mm 50mm

ΚΑΘΕΤΗ ΤΟΜΗ ΣΥΝΔΕΣΗΣ ΜΕ ΘΕΡΜΟΣΥΣΤΗΜΑ ΔΙΑΚΟΣΜΗΤΙΚΟΥ ΣΟΒΑ ΓΙΑ ΠΡΟΣΟΨΗ
VERTICAL SECTION OF CONNECTION WITH DECORATIVE PLASTER THERMOSYSTEM FOR FACADE

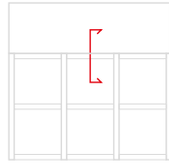

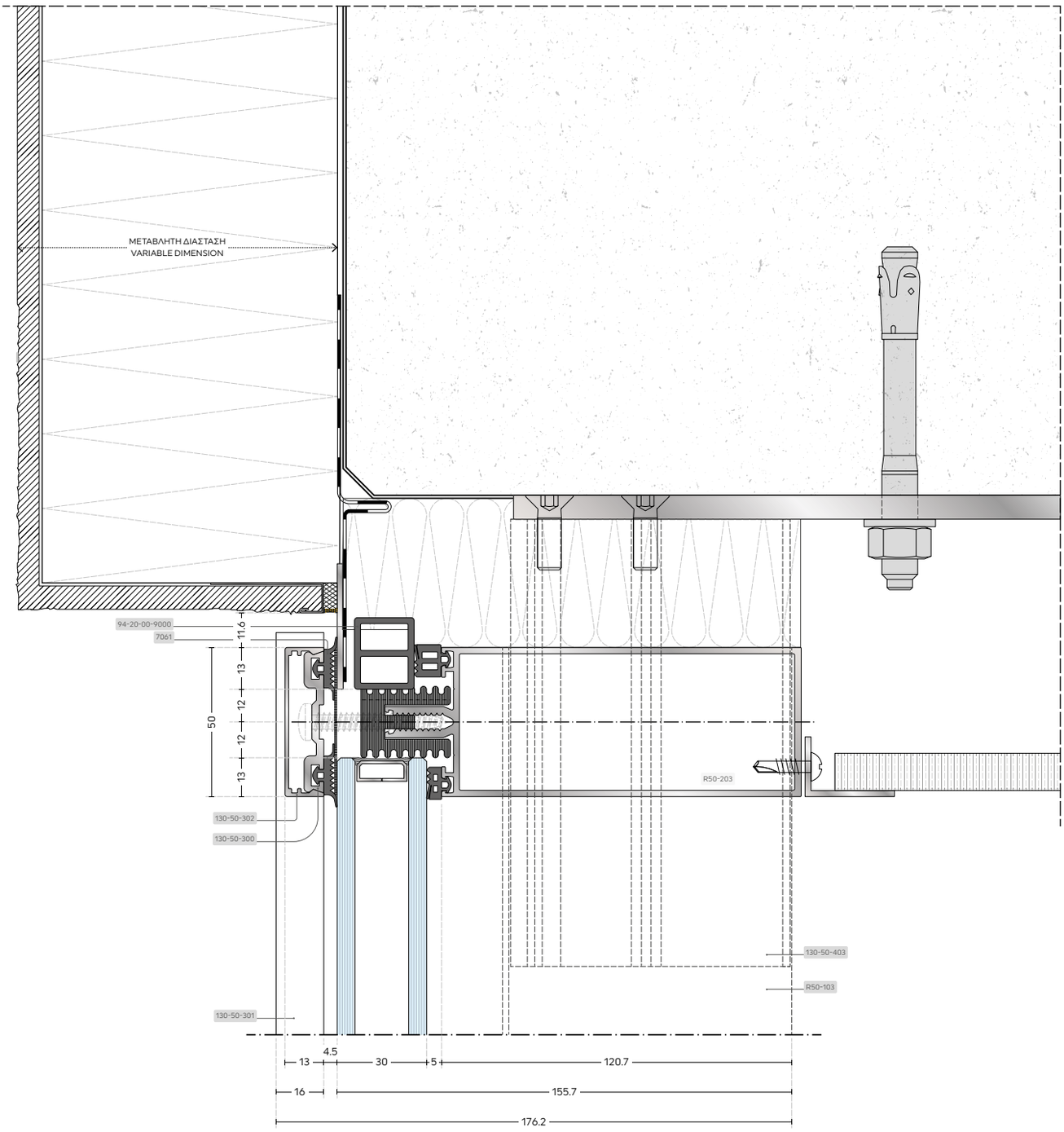

Οι αναγραφόμενες διαστάσεις είναι σε χιλιοστά.
The dimensions shown are in millimetres.

Scale 1:2

0 5 10 20mm 50mm

ΟΡΙΖΟΝΤΙΑ ΤΟΜΗ ΣΥΝΔΕΣΗΣ ΜΕ ΕΣΩΤΕΡΙΚΗ ΓΥΨΟΣΑΝΙΔΑ
HORIZONTAL SECTION OF CONNECTION WITH INTERIOR GYPSUM WALLBOARD

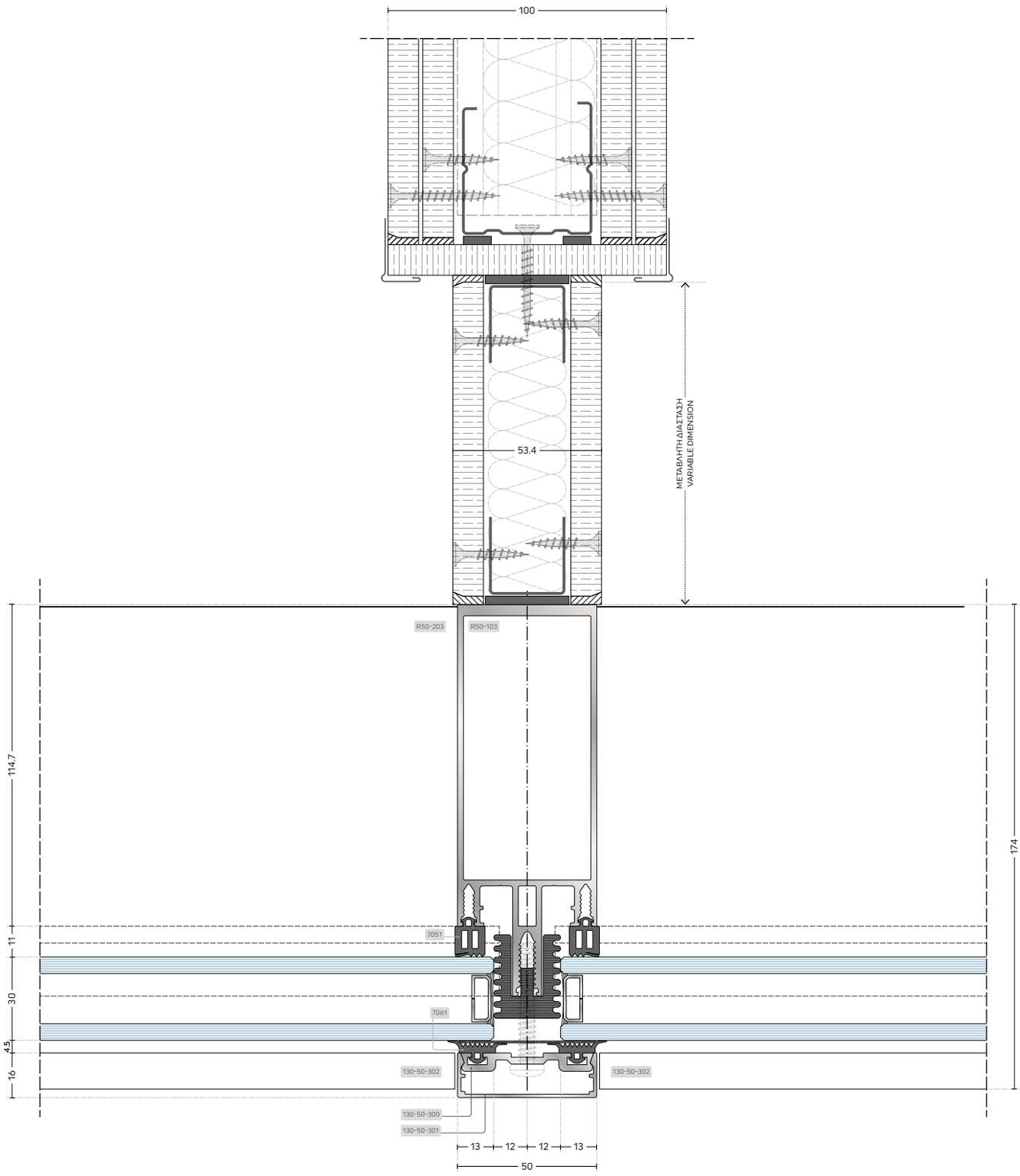

Οι αναγραφόμενες διαστάσεις είναι σε χιλιοστά.
The dimensions shown are in millimetres.

Scale 1:2

0 5 10 20mm 50mm

ΟΡΙΖΟΝΤΙΑ ΤΟΜΗ ΣΥΝΔΕΣΗΣ ΜΕ ΕΣΩΤΕΡΙΚΗ ΓΥΨΟΣΑΝΙΔΑ
HORIZONTAL SECTION OF CONNECTION WITH INTERIOR GYPSUM WALLBOARD

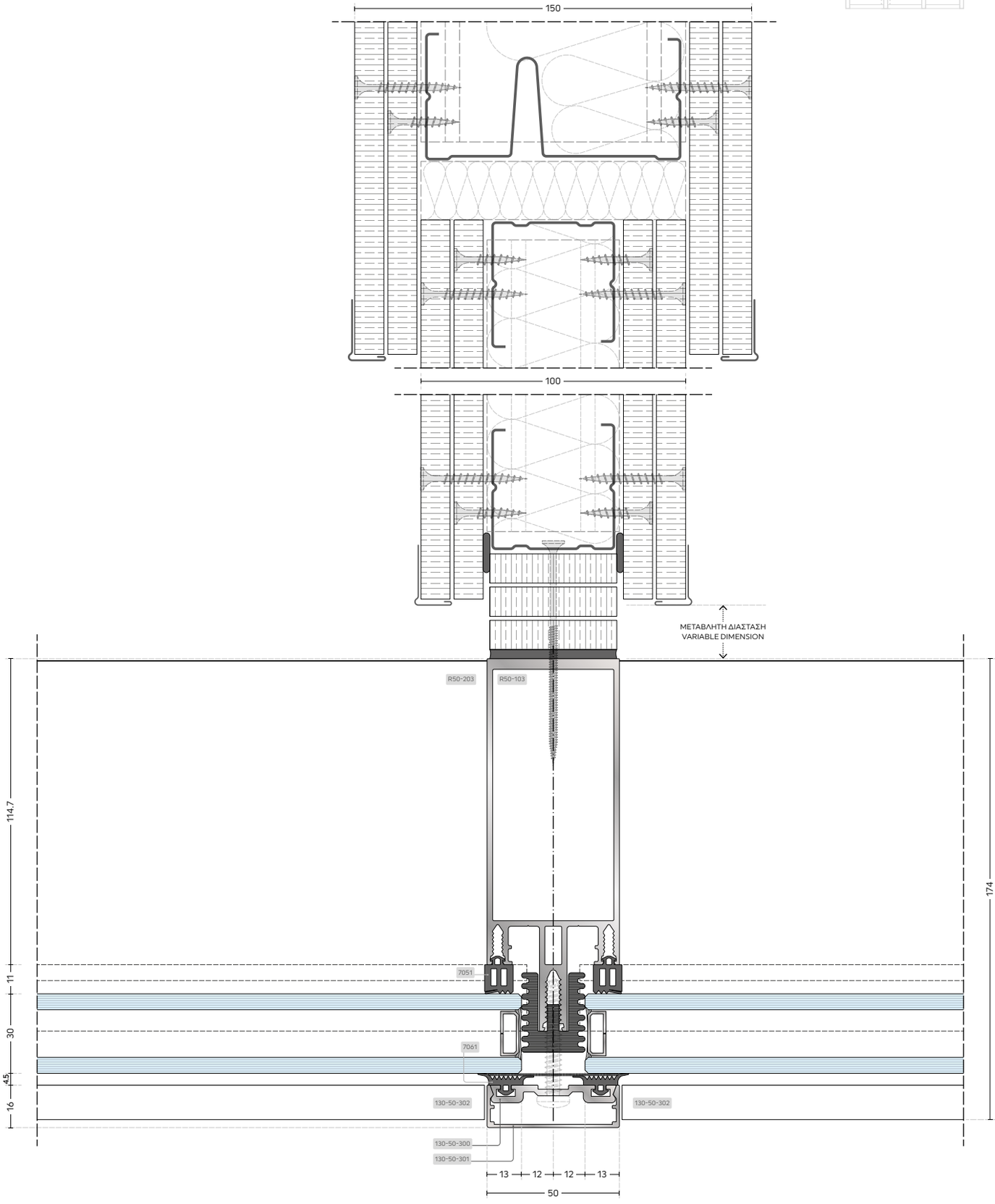

Οι αναγραφόμενες διαστάσεις είναι σε χιλιοστά.
The dimensions shown are in millimetres.

Scale 1:2

0 5 10 20mm 50mm

ΚΑΘΕΤΗ ΤΟΜΗ ΣΥΝΔΕΣΗΣ ΜΕ ΠΛΑΚΑ ΟΡΟΦΗΣ
VERTICAL SECTION OF CONNECTION WITH ROOF

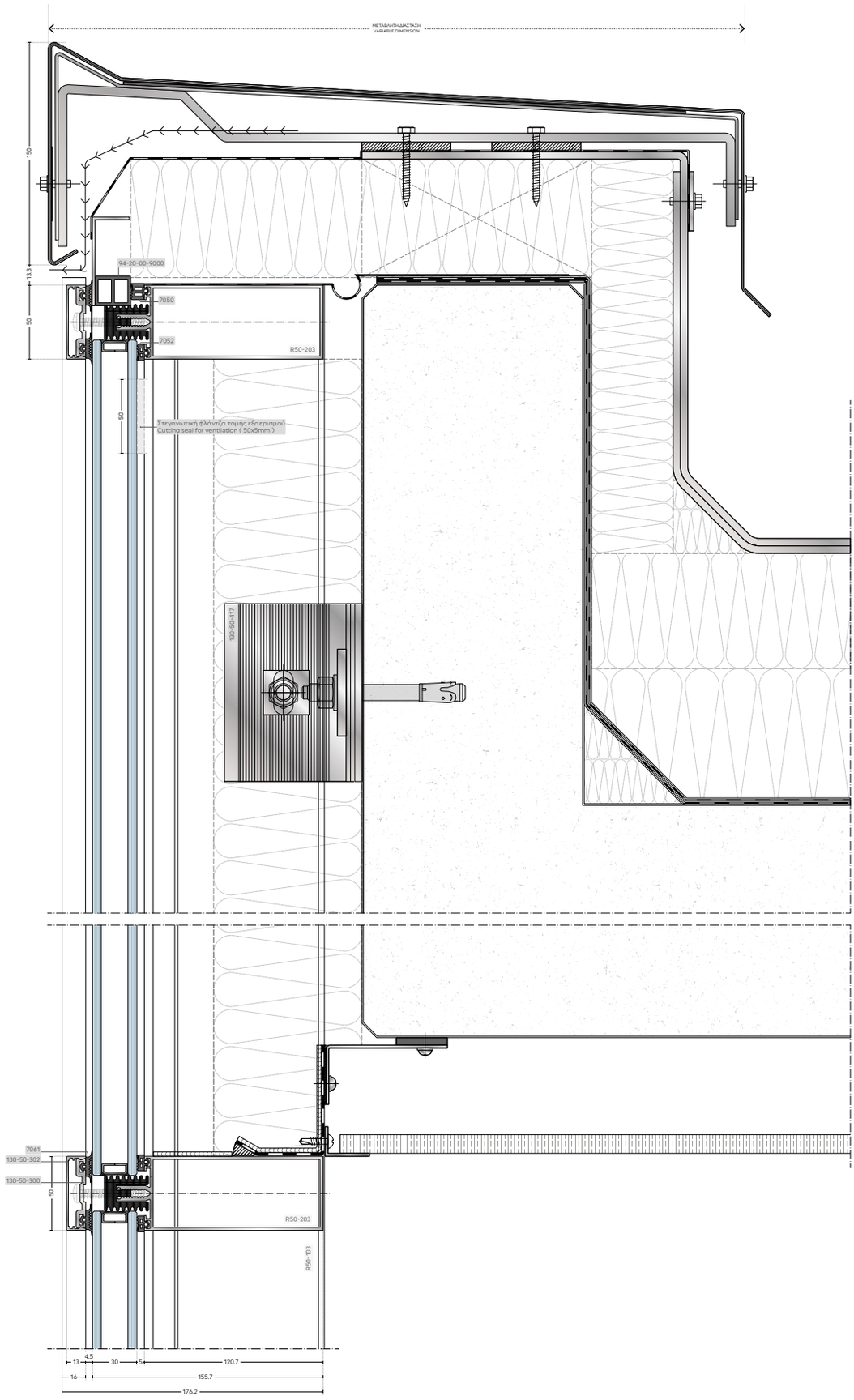

Οι αναγραφόμενες διαστάσεις είναι σε χιλιοστά.
The dimensions shown are in millimetres.

Scale 1:4

0 5 10 20mm 50mm

ΚΑΘΕΤΗ ΤΟΜΗ ΣΥΝΔΕΣΗΣ ΜΕ ΕΝΔΙΑΜΕΣΗ ΠΛΑΚΑ ΟΡΟΦΟΥ
VERTICAL SECTION OF CONNECTION WITH INTERMEDIATE FLOOR

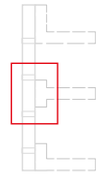

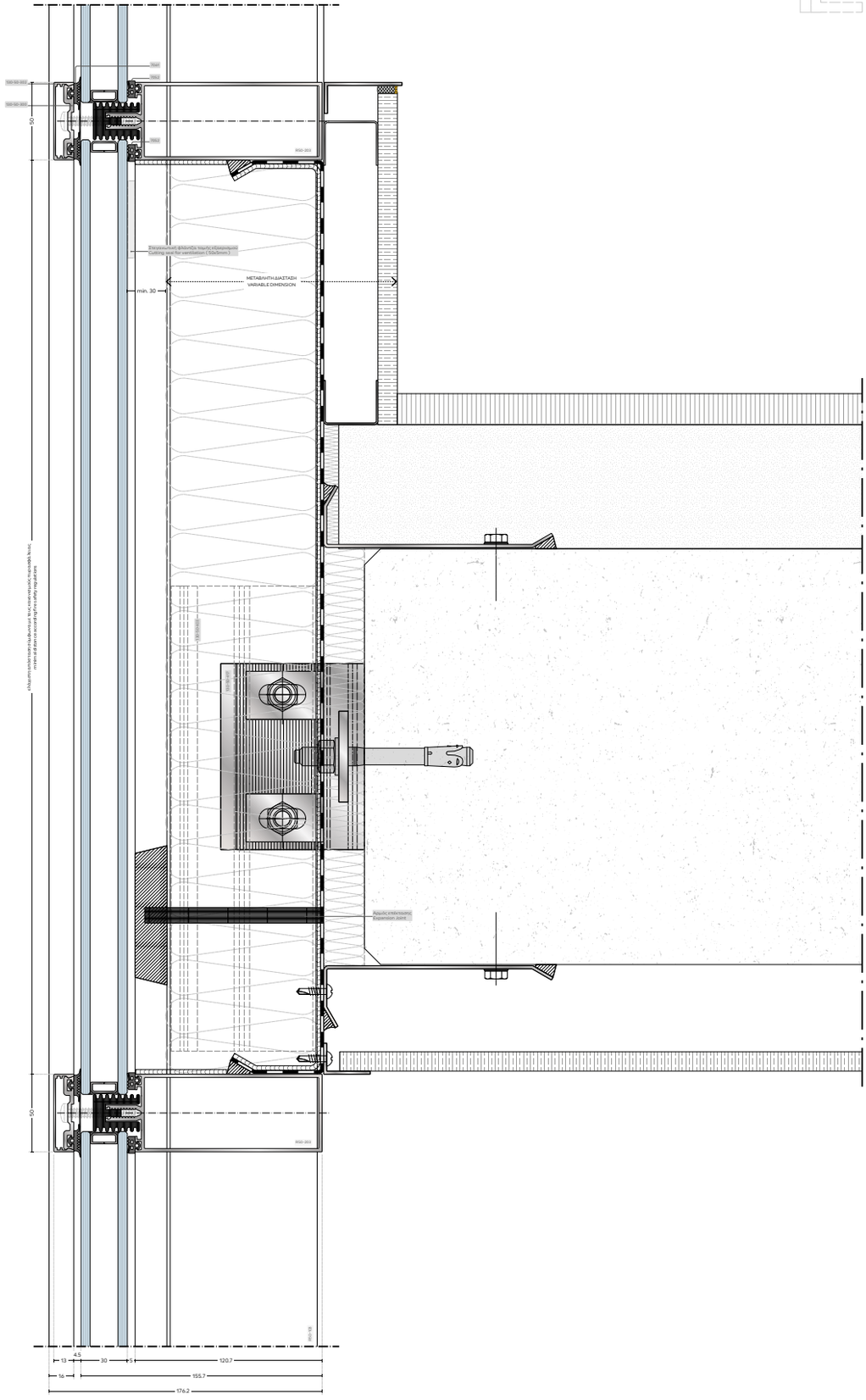

Οι αναγραφόμενες διαστάσεις είναι σε χιλιοστά.
The dimensions shown are in millimetres.

Scale 1:4

0 5 10 20mm 50mm

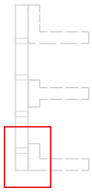

ΚΑΘΕΤΗ ΤΟΜΗ ΣΥΝΔΕΣΗΣ ΜΕ ΠΛΑΚΑ ΙΣΟΓΕΙΟΥ
VERTICAL SECTION OF CONNECTION WITH BASE FLOOR

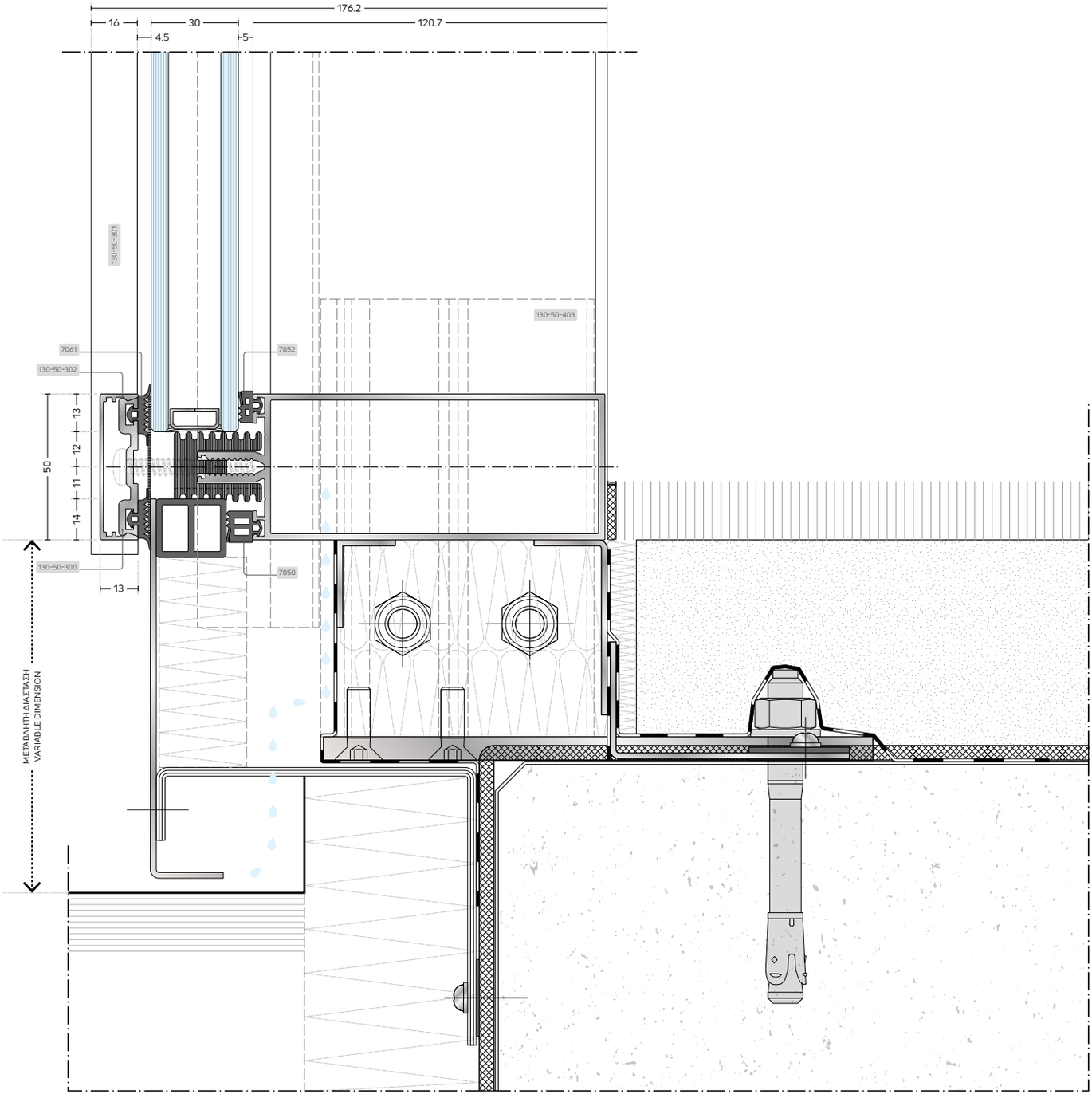

Οι αναγραφόμενες διαστάσεις είναι σε χιλιοστά.
The dimensions shown are in millimetres.

Scale 1:2

0 5 10 20mm 50mm

Chapter 6

ΤΟΜΕΣ ΚΑΙ ΛΕΠΤΟΜΕΡΕΙΕΣ ΣΥΣΤΗΜΑΤΟΣ ΔΟΜΙΚΩΝ ΥΑΛΟΠΙΝΑΚΩΝ CURTAIN WALL

STRUCTURAL GLAZING CURTAIN WALL SYSTEM

ΟΡΙΖΟΝΤΙΑ ΤΟΜΗ ΓΙΑ **ΠΑΧΟΣ ΥΑΛΩΣΗΣ 30mm** (4+18+8)
HORIZONTAL SECTION OF **GLAZING 30mm** WIDE (4+18+8)

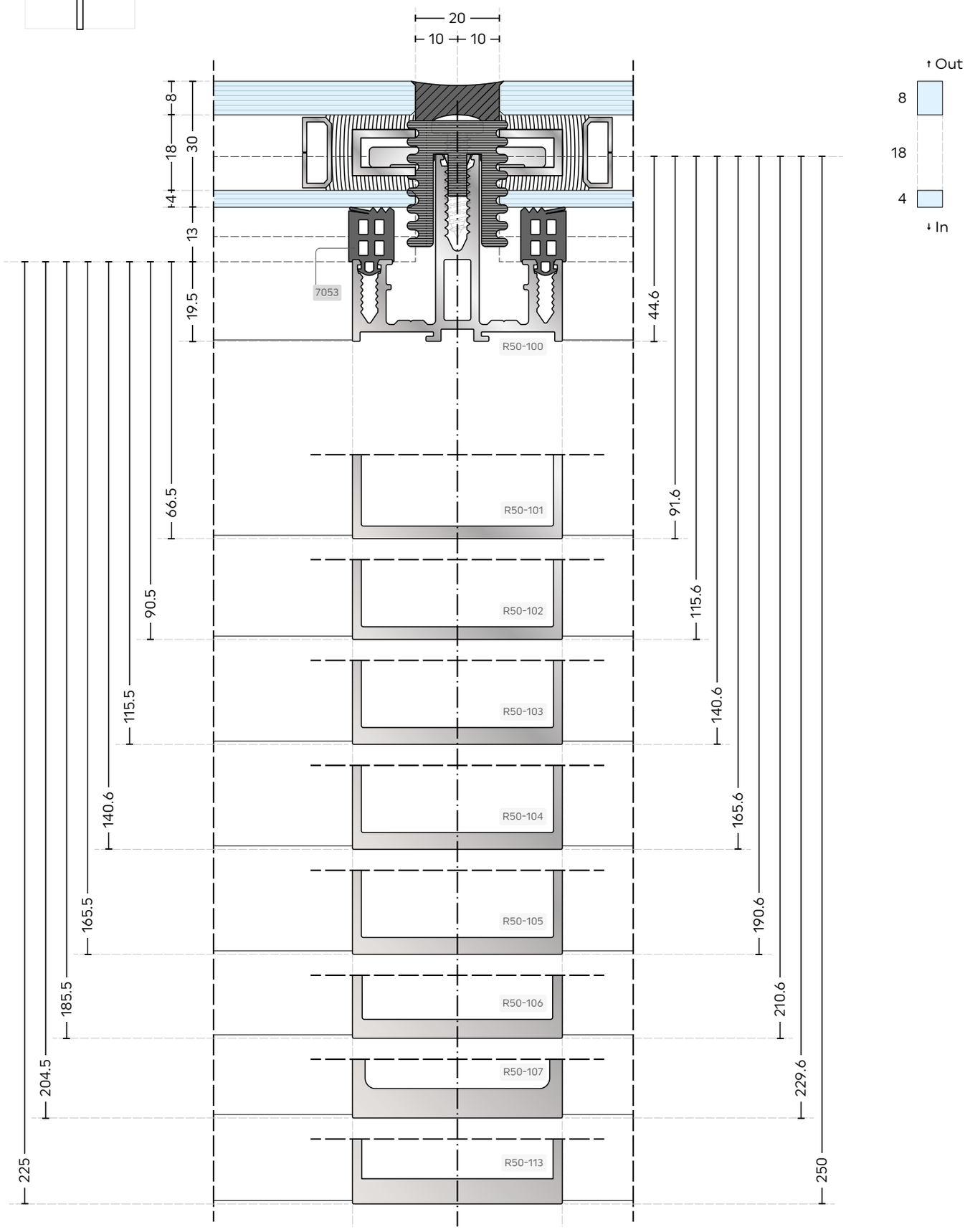

Οι αναγραφόμενες διαστάσεις είναι σε χιλιοστά.
The dimensions shown are in millimetres.

Scale 1:1.25

0 5 10 20mm 50mm

ΚΑΘΕΤΗ ΤΟΜΗ ΓΙΑ **ΠΑΧΟΣ ΥΑΛΩΣΗΣ 30mm** (4+18+8)
VERTICAL SECTION OF **GLAZING 30mm** WIDE (4+18+8)

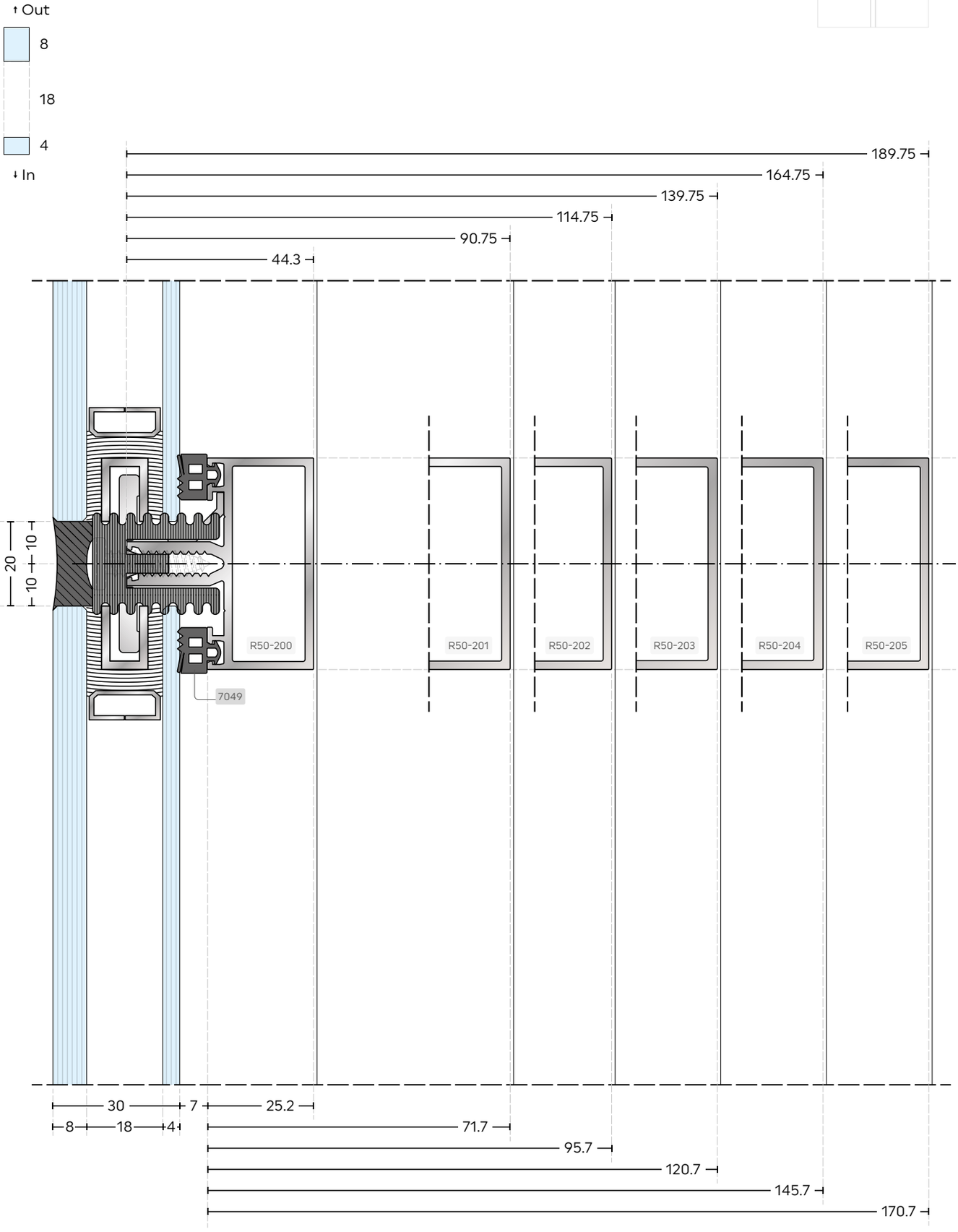

Οι αναγραφόμενες διαστάσεις είναι σε χιλιοστά.
The dimensions shown are in millimetres.

Scale 1:1.25

0 5 10 20mm 50mm

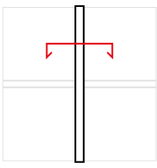

ΟΡΙΖΟΝΤΙΑ ΤΟΜΗ ΓΙΑ **ΠΑΧΟΣ ΥΑΛΩΣΗΣ 30mm** (6+18+6)
VERTICAL SECTION OF **GLAZING 30mm** WIDE (6+18+6)

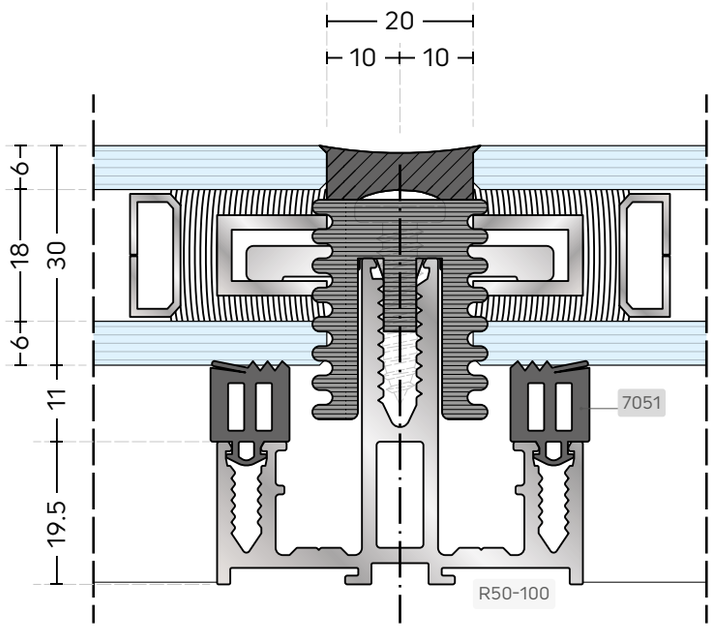

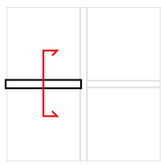

ΚΑΘΕΤΗ ΤΟΜΗ ΓΙΑ **ΠΑΧΟΣ ΥΑΛΩΣΗΣ 30mm** (6+18+6)
VERTICAL SECTION OF **GLAZING 30mm** WIDE (6+18+6)

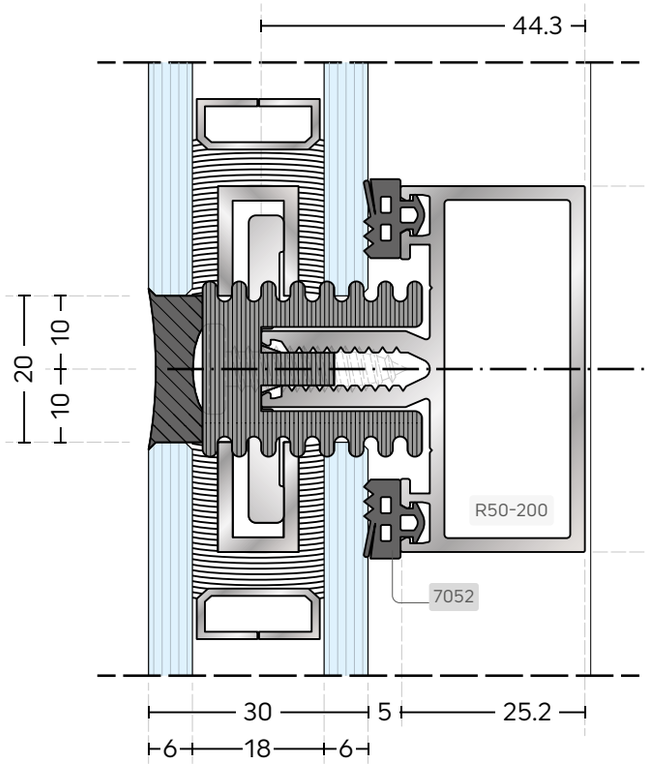

Οι αναγραφόμενες διαστάσεις είναι σε χιλιοστά.
The dimensions shown are in millimetres.

Scale 1:1

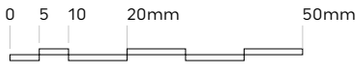

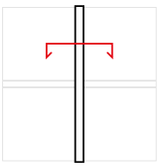

ΟΡΙΖΟΝΤΙΑ ΤΟΜΗ ΓΙΑ **ΠΑΧΟΣ ΥΑΛΩΣΗΣ 32mm** (6+18+8)
HORIZONTAL SECTION OF **GLAZING 32mm** WIDE (6+18+8)

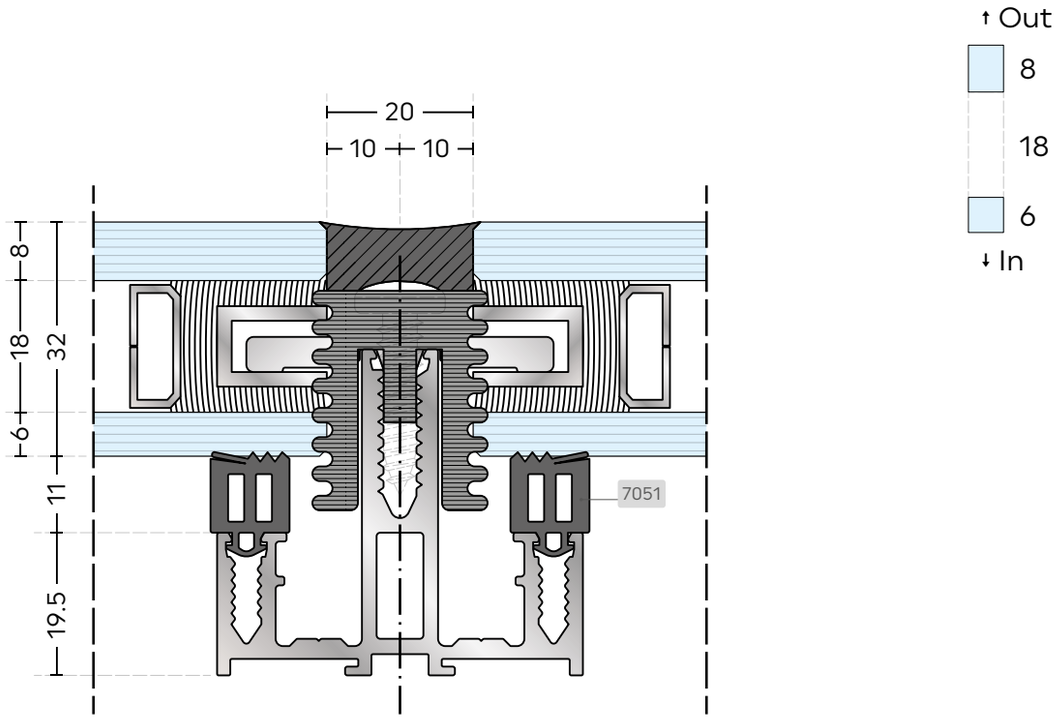

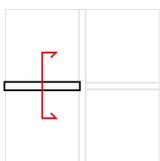

ΚΑΘΕΤΗ ΤΟΜΗ ΓΙΑ **ΠΑΧΟΣ ΥΑΛΩΣΗΣ 32mm** (6+18+8)
HORIZONTAL SECTION OF **GLAZING 32mm** WIDE (6+18+8)

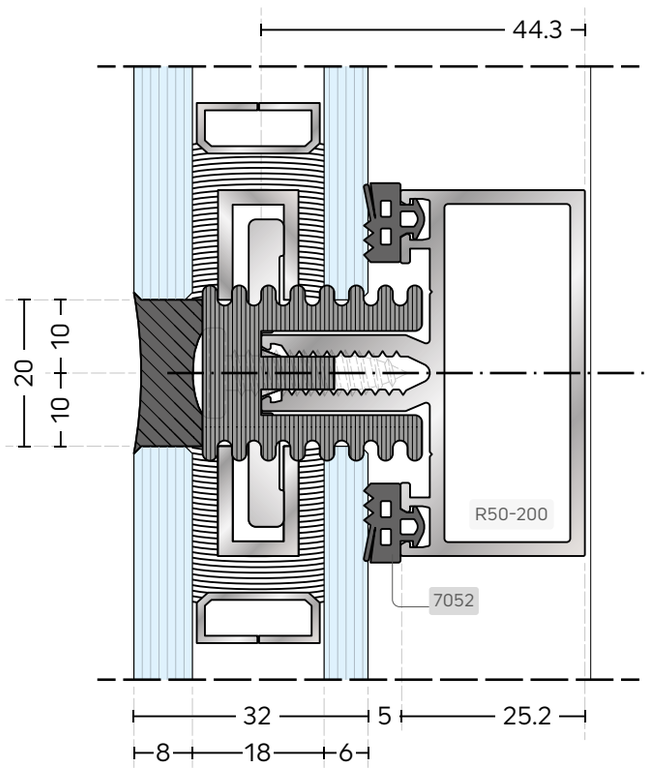

Οι αναγραφόμενες διαστάσεις είναι σε χιλιοστά.
The dimensions shown are in millimetres.

Scale 1:1

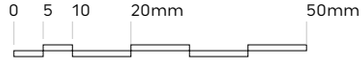

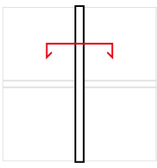

ΟΡΙΖΟΝΤΙΑ ΤΟΜΗ ΓΙΑ **ΠΑΧΟΣ ΥΑΛΩΣΗΣ 34mm** (8+18+8)
HORIZONTAL SECTION OF **GLAZING 34mm** WIDE (8+18+8)

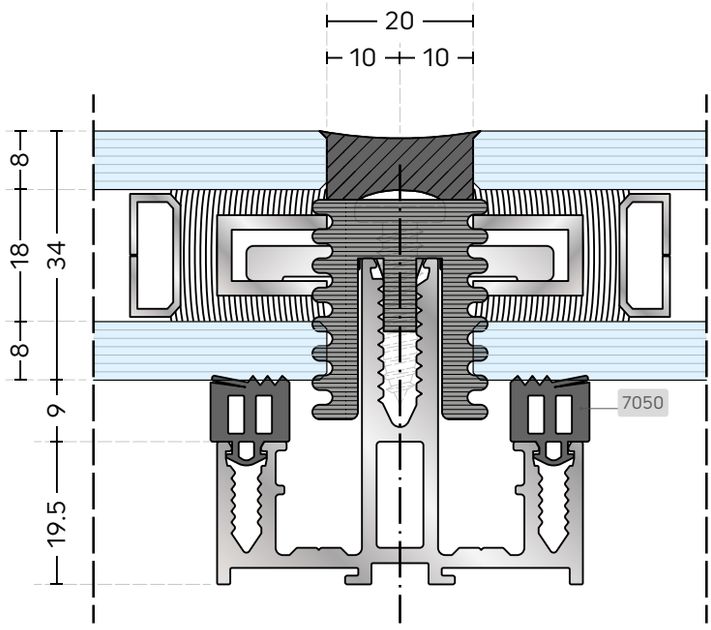

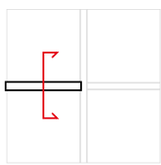

ΚΑΘΕΤΗ ΤΟΜΗ ΓΙΑ **ΠΑΧΟΣ ΥΑΛΩΣΗΣ 34mm** (8+18+8)
VERTICAL SECTION OF **GLAZING 34mm** WIDE (8+18+8)

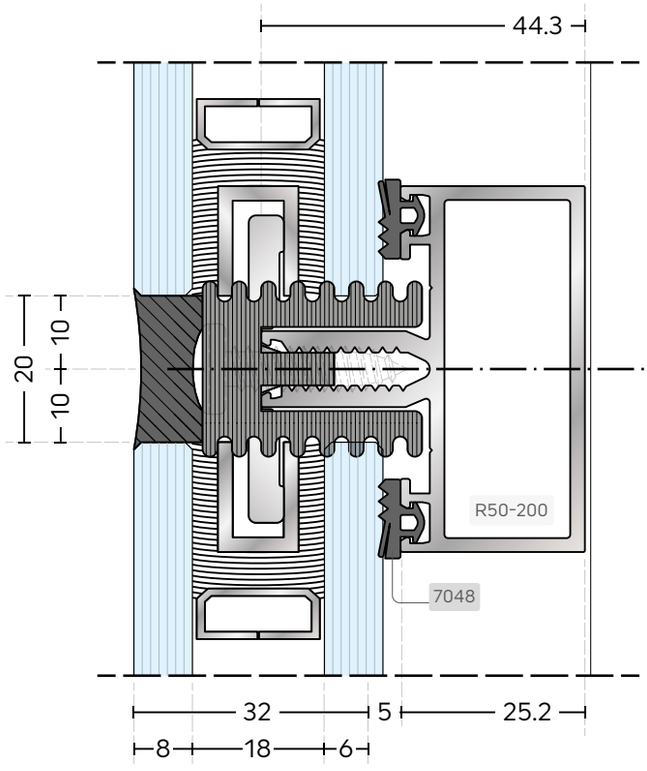

Οι αναγραφόμενες διαστάσεις είναι σε χιλιοστά.
The dimensions shown are in millimetres.

Scale 1:1

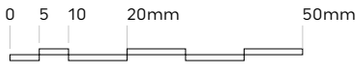

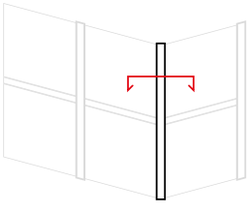

ΤΟΜΕΣ ΑΛΟΥΜΙΝΙΟΥ ΟΡΘΟΓΩΝΙΟΥ ΠΡΟΦΙΛ 90° ΕΞΩΤΕΡΙΚΗΣ ΓΩΝΙΑΣ
ALUMINIUM MULLION 90° OUTER CORNER SECTIONS

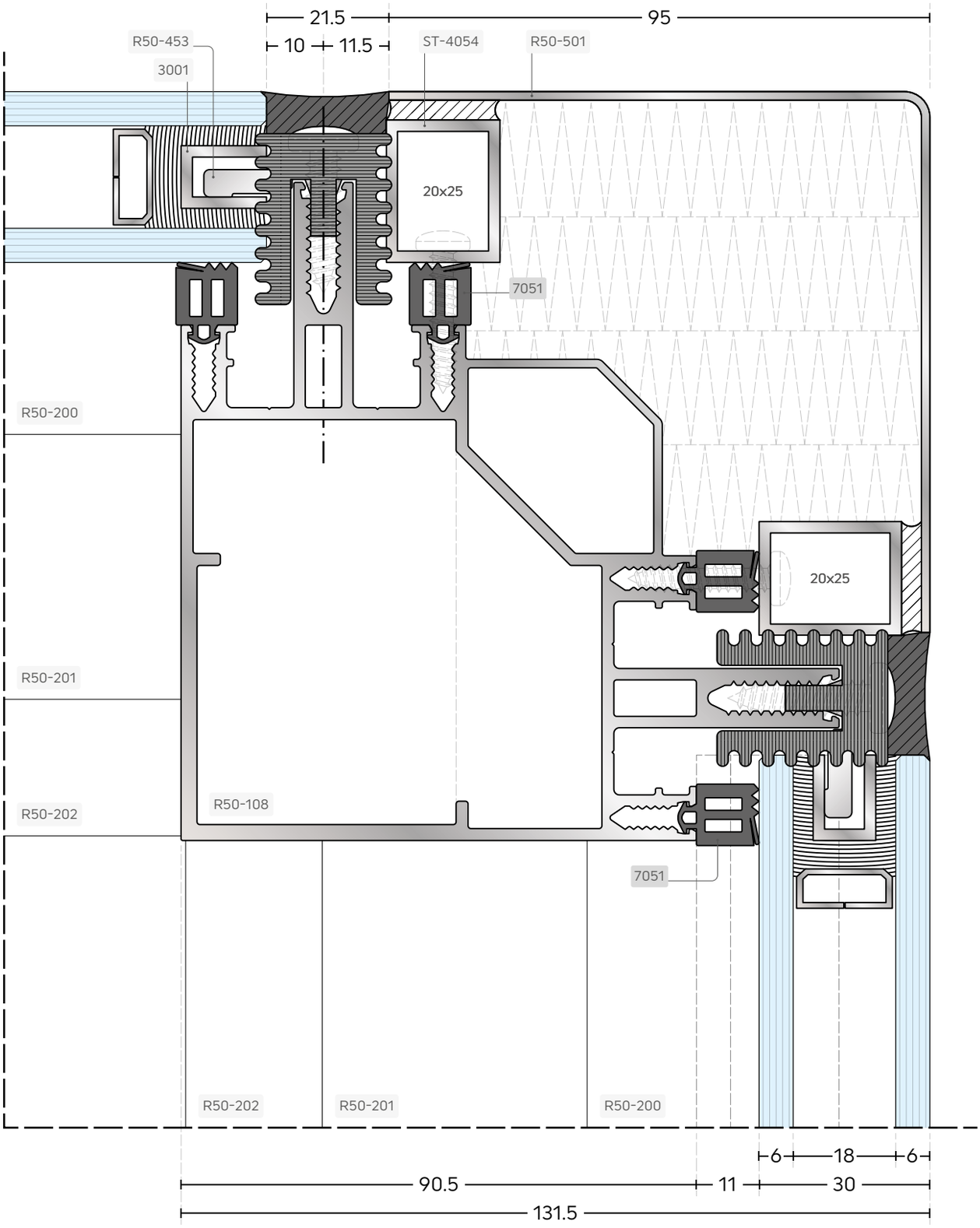

Οι αναγραφόμενες διαστάσεις είναι σε χιλιοστά.
The dimensions shown are in millimetres.

Scale 1:1

0 5 10 20mm 50mm

ΤΟΜΕΣ ΑΛΟΥΜΙΝΙΟΥ ΟΡΘΟΓΩΝΙΟΥ ΠΡΟΦΙΛ 90° ΕΞΩΤΕΡΙΚΗΣ ΓΩΝΙΑΣ
ALUMINIUM MULLION 90° OUTER CORNER SECTIONS

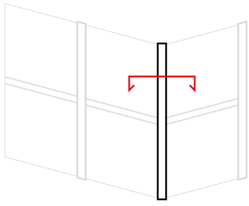

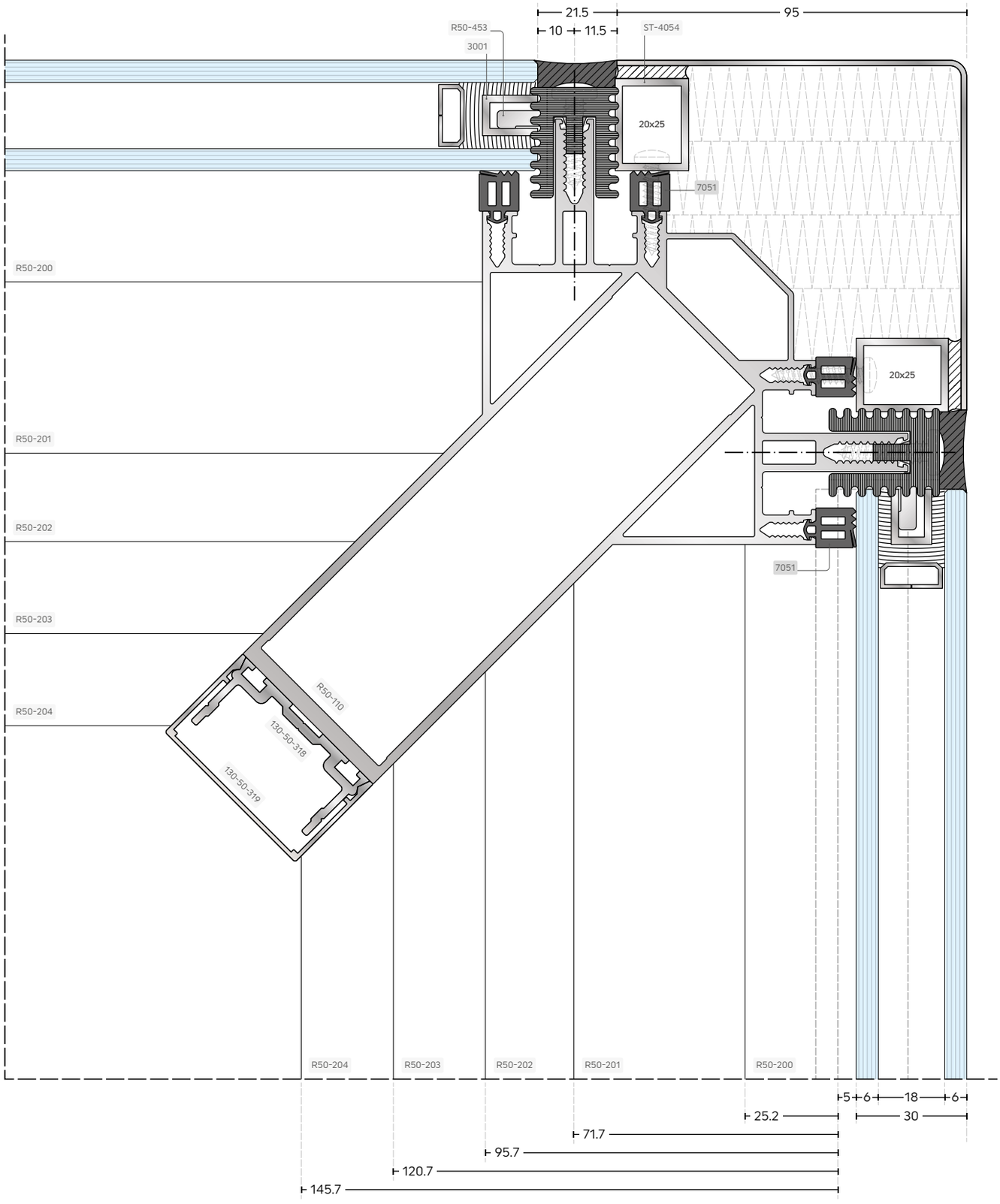

Οι αναγραφόμενες διαστάσεις είναι σε χιλιοστά.
The dimensions shown are in millimetres.

Scale 1:1.15

0 5 10 20mm 50mm

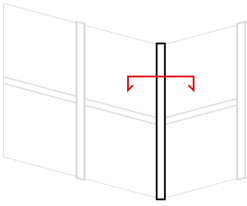

ΤΟΜΕΣ ΑΛΟΥΜΙΝΙΟΥ ΟΡΘΟΓΩΝΙΟΥ ΠΡΟΦΙΛ 105° ΕΞΩΤΕΡΙΚΗΣ ΓΩΝΙΑΣ
ALUMINIUM MULLION 105° OUTER CORNER SECTIONS

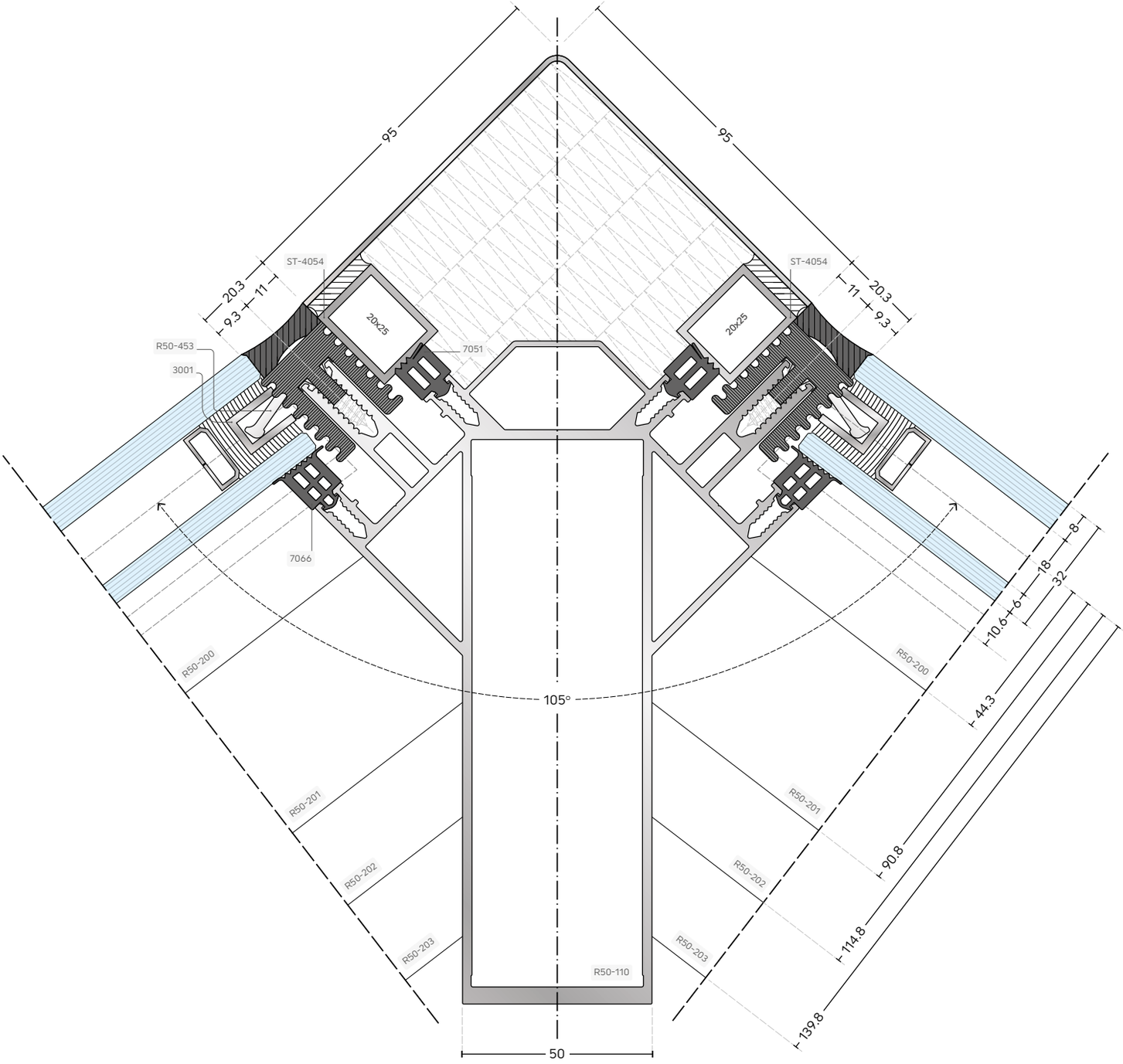

Οι αναγραφόμενες διαστάσεις είναι σε χιλιοστά.
The dimensions shown are in millimetres.

Scale 1:1.15

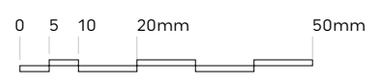

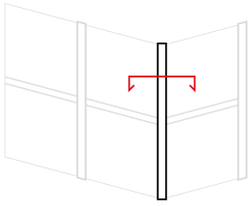

ΤΟΜΕΣ ΑΛΟΥΜΙΝΙΟΥ ΟΡΘΟΓΩΝΙΟΥ ΠΡΟΦΙΛ 120° ΕΞΩΤΕΡΙΚΗΣ ΓΩΝΙΑΣ
ALUMINIUM MULLION 120° OUTER CORNER SECTIONS

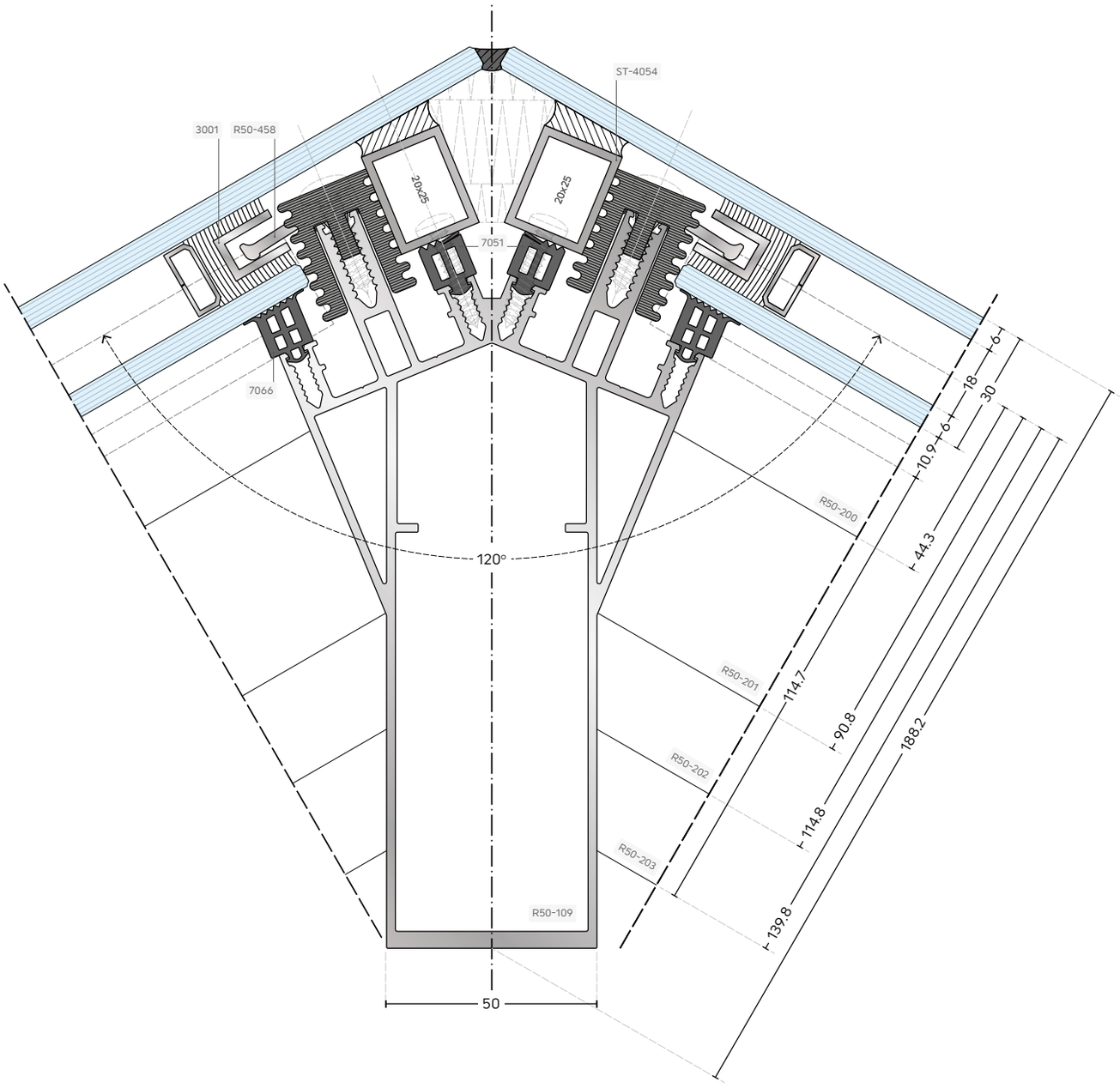

Οι αναγραφόμενες διαστάσεις είναι σε χιλιοστά.
The dimensions shown are in millimetres.

Scale 1:1.15

0 5 10 20mm 50mm

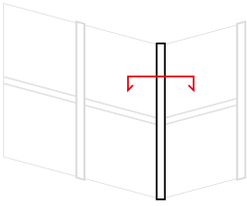

ΤΟΜΕΣ ΑΛΟΥΜΙΝΙΟΥ ΟΡΘΟΓΩΝΙΟΥ ΠΡΟΦΙΛ 135° ΕΞΩΤΕΡΙΚΗΣ ΓΩΝΙΑΣ
ALUMINIUM MULLION 135° OUTER CORNER SECTIONS

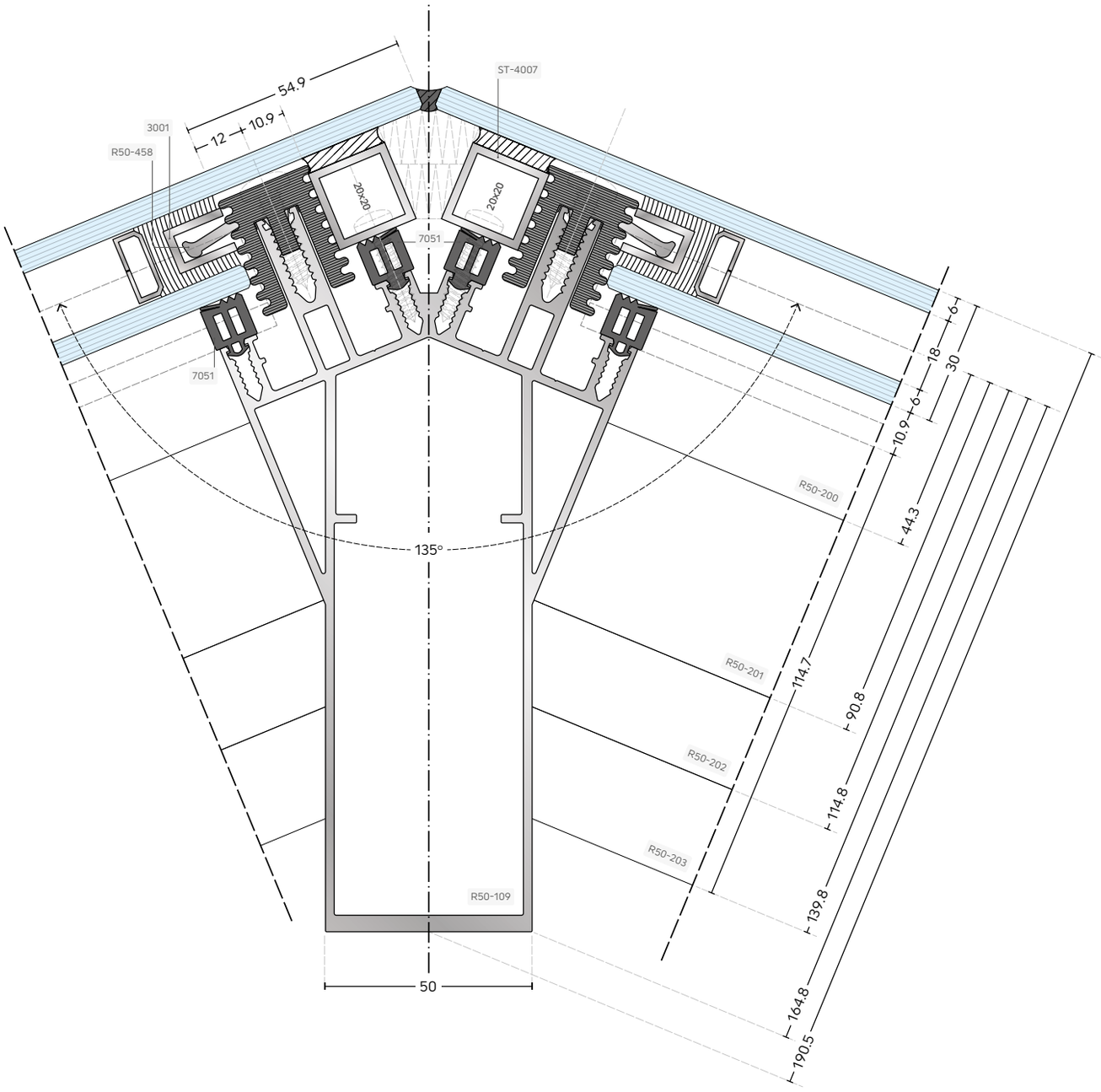

Οι αναγραφόμενες διαστάσεις είναι σε χιλιοστά.
The dimensions shown are in millimetres.

Scale 1:1.15

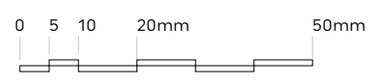

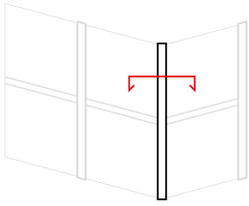

ΤΟΜΕΣ ΑΛΟΥΜΙΝΙΟΥ ΟΡΘΟΓΩΝΙΟΥ ΠΡΟΦΙΛ 150° ΕΞΩΤΕΡΙΚΗΣ ΓΩΝΙΑΣ
ALUMINIUM MULLION 150° OUTER CORNER SECTIONS

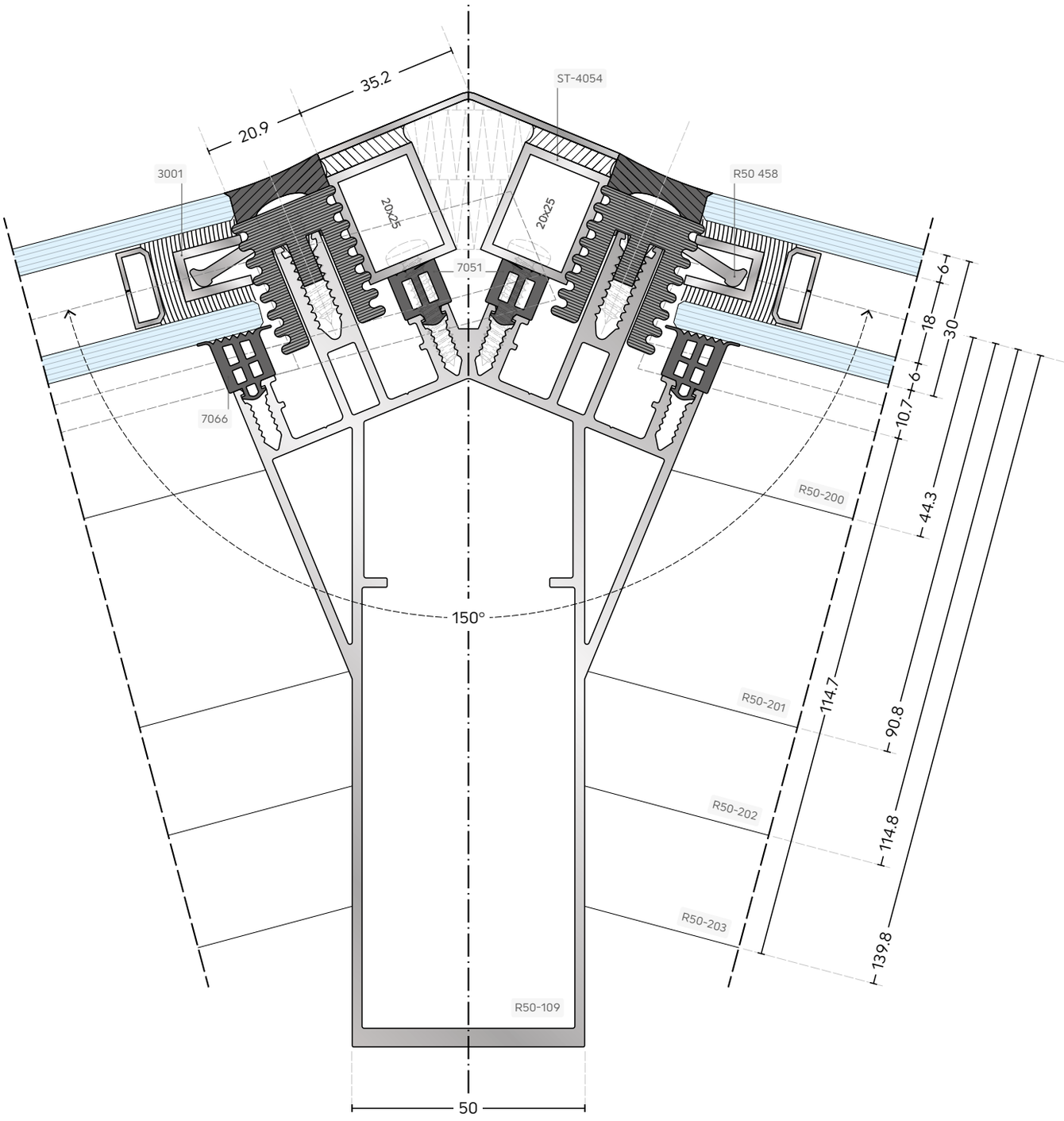

Οι αναγραφόμενες διαστάσεις είναι σε χιλιοστά.
The dimensions shown are in millimetres.

Scale 1:1.25

0 5 10 20mm 50mm

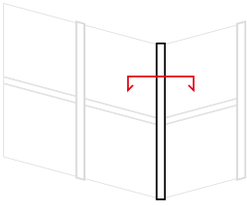

ΤΟΜΕΣ ΑΛΟΥΜΙΝΙΟΥ ΟΡΘΟΓΩΝΙΟΥ ΠΡΟΦΙΛ 165° ΕΞΩΤΕΡΙΚΗΣ ΓΩΝΙΑΣ
ALUMINIUM MULLION 165° OUTER CORNER SECTIONS

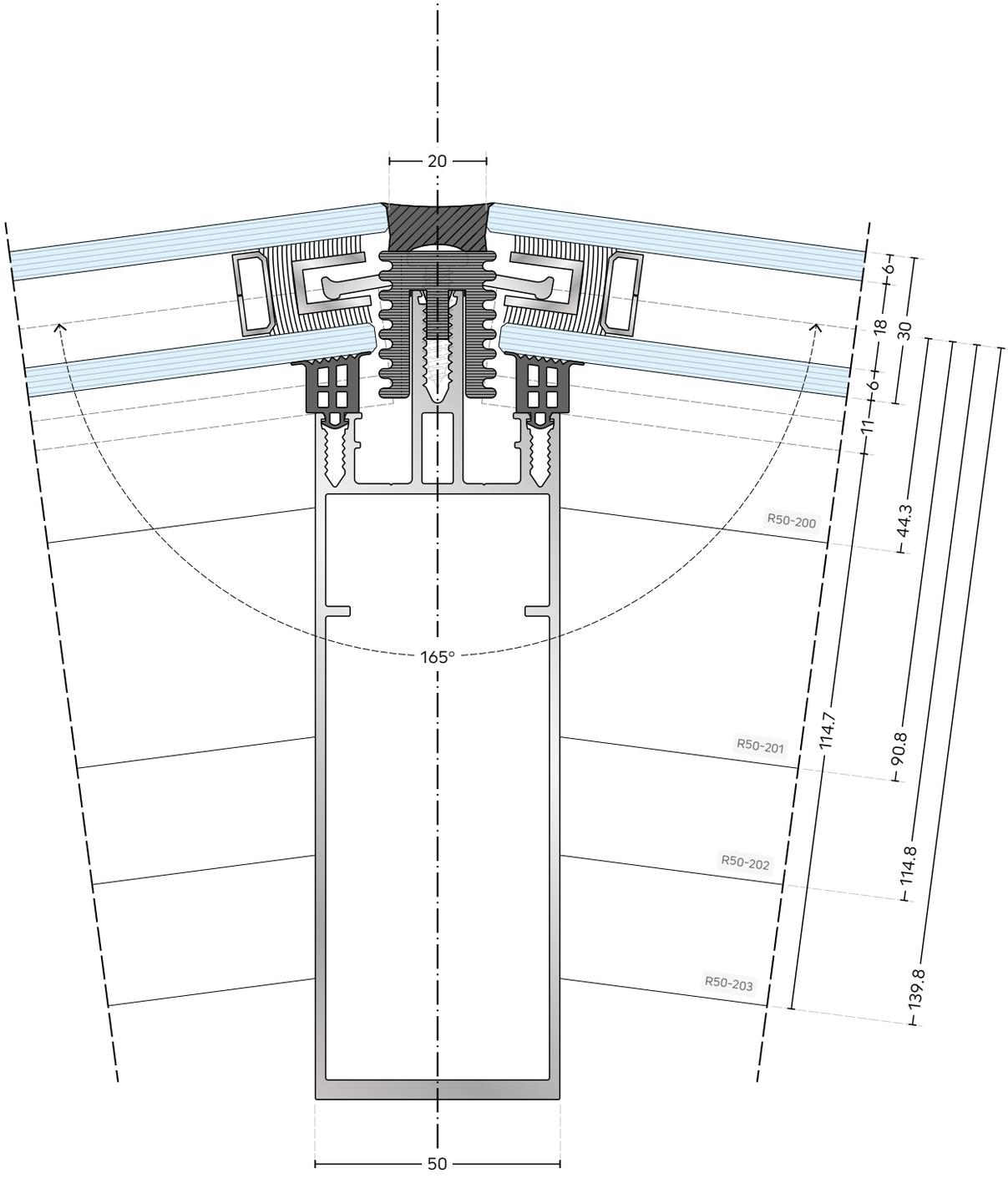

Οι αναγραφόμενες διαστάσεις είναι σε χιλιοστά.
The dimensions shown are in millimetres.

Scale 1:1.25

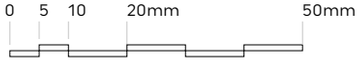

ΤΟΜΕΣ ΑΛΟΥΜΙΝΙΟΥ ΟΡΘΟΓΩΝΙΟΥ ΠΡΟΦΙΛ 90° ΕΞΩΤΕΡΙΚΗΣ ΓΩΝΙΑΣ
ALUMINIUM MULLION 90° OUTER CORNER SECTIONS

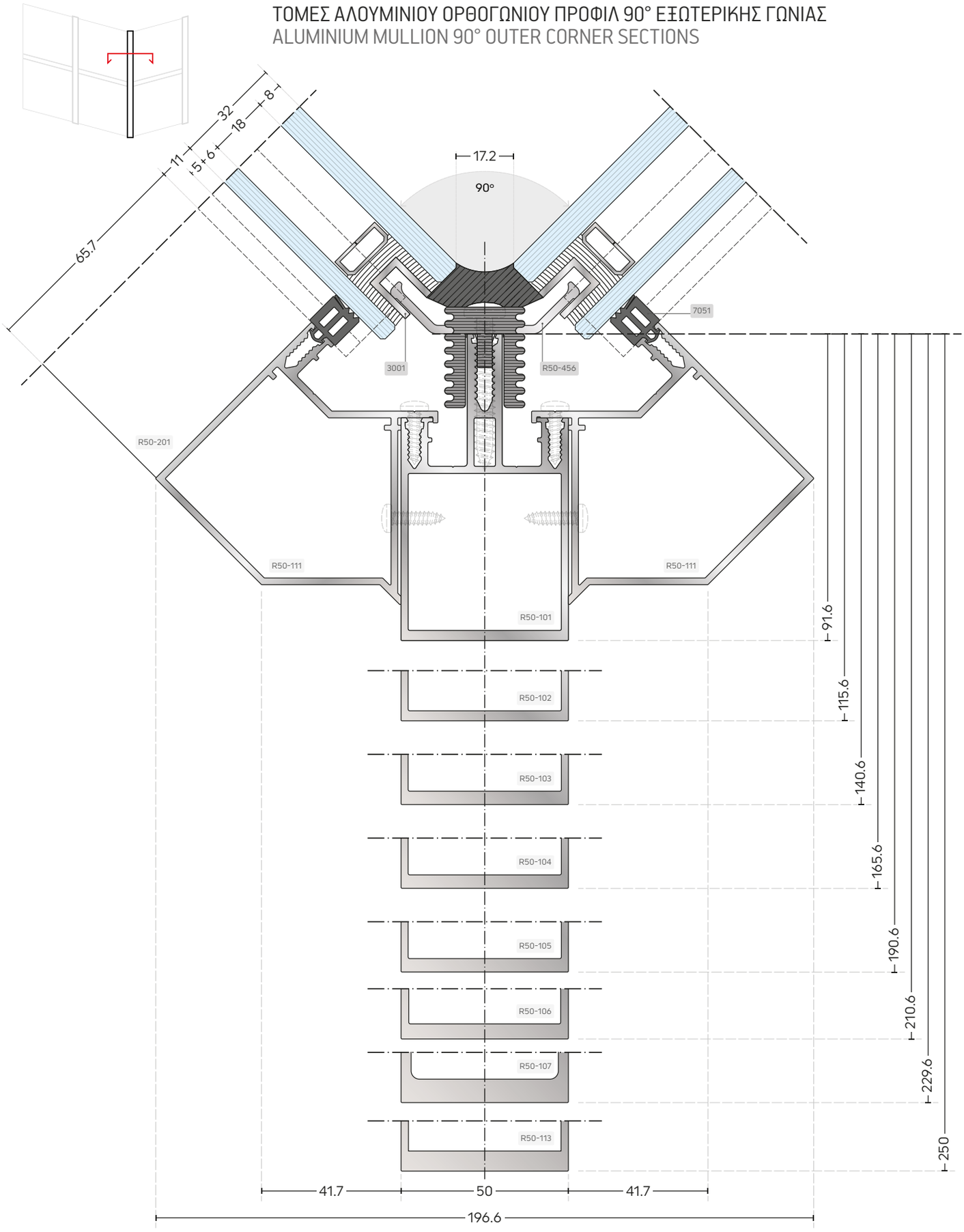

Οι αναγραφόμενες διαστάσεις είναι σε χιλιοστά.
The dimensions shown are in millimetres.

Scale 1:1.5

0 5 10 20mm 50mm

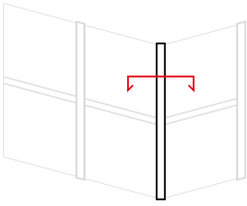

ΤΟΜΕΣ ΑΛΟΥΜΙΝΙΟΥ ΟΡΘΟΓΩΝΙΟΥ ΠΡΟΦΙΛ 120° ΕΞΩΤΕΡΙΚΗΣ ΓΩΝΙΑΣ
ALUMINIUM MULLION 120° OUTER CORNER SECTIONS

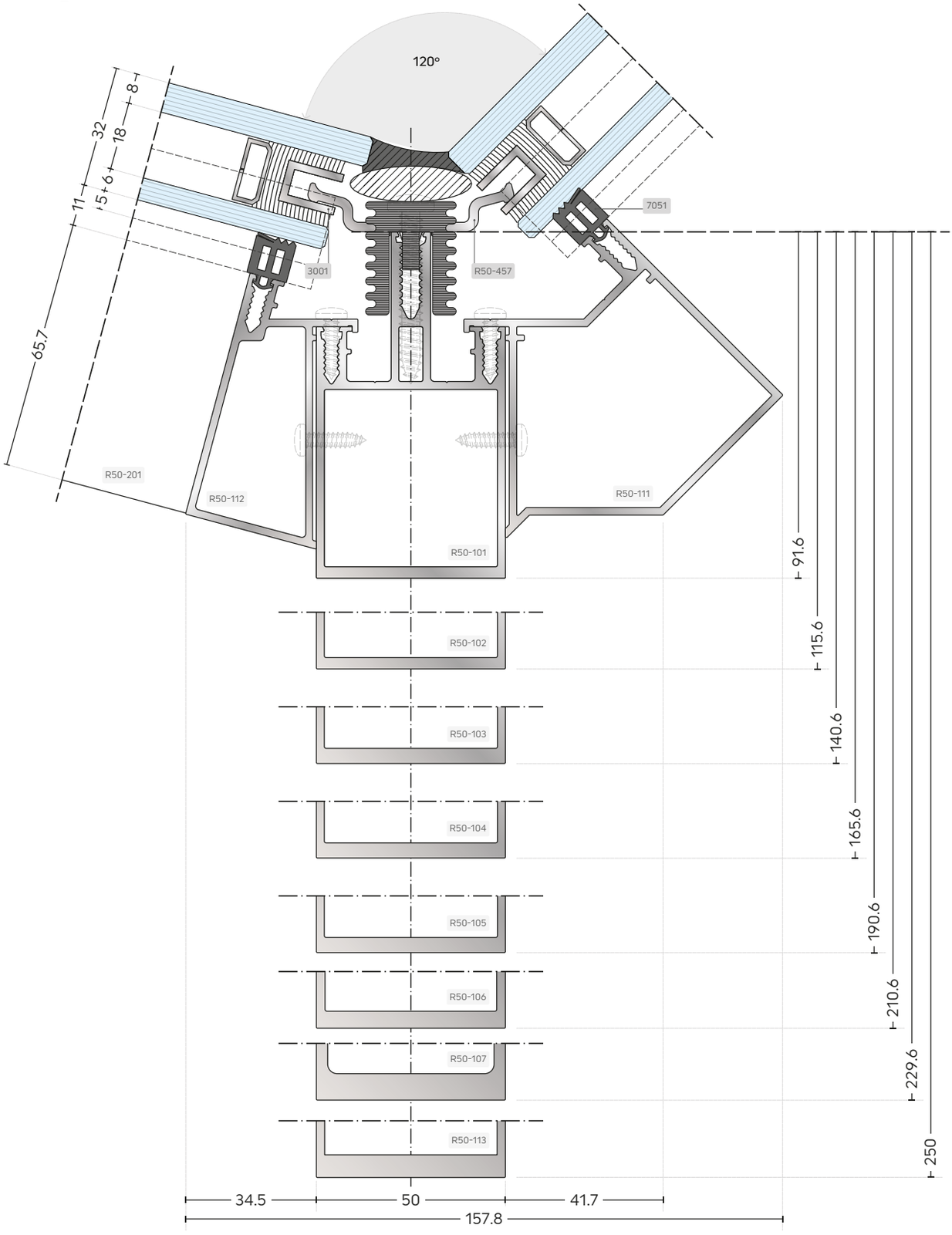

Οι αναγραφόμενες διαστάσεις είναι σε χιλιοστά.
The dimensions shown are in millimetres.

Scale 1:1.5

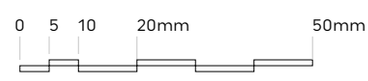

ΤΟΜΕΣ ΑΛΟΥΜΙΝΙΟΥ ΟΡΘΟΓΩΝΙΟΥ ΠΡΟΦΙΛ 135° ΕΞΩΤΕΡΙΚΗΣ ΓΩΝΙΑΣ
ALUMINIUM MULLION 135° OUTER CORNER SECTIONS

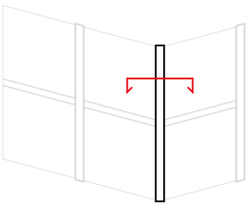

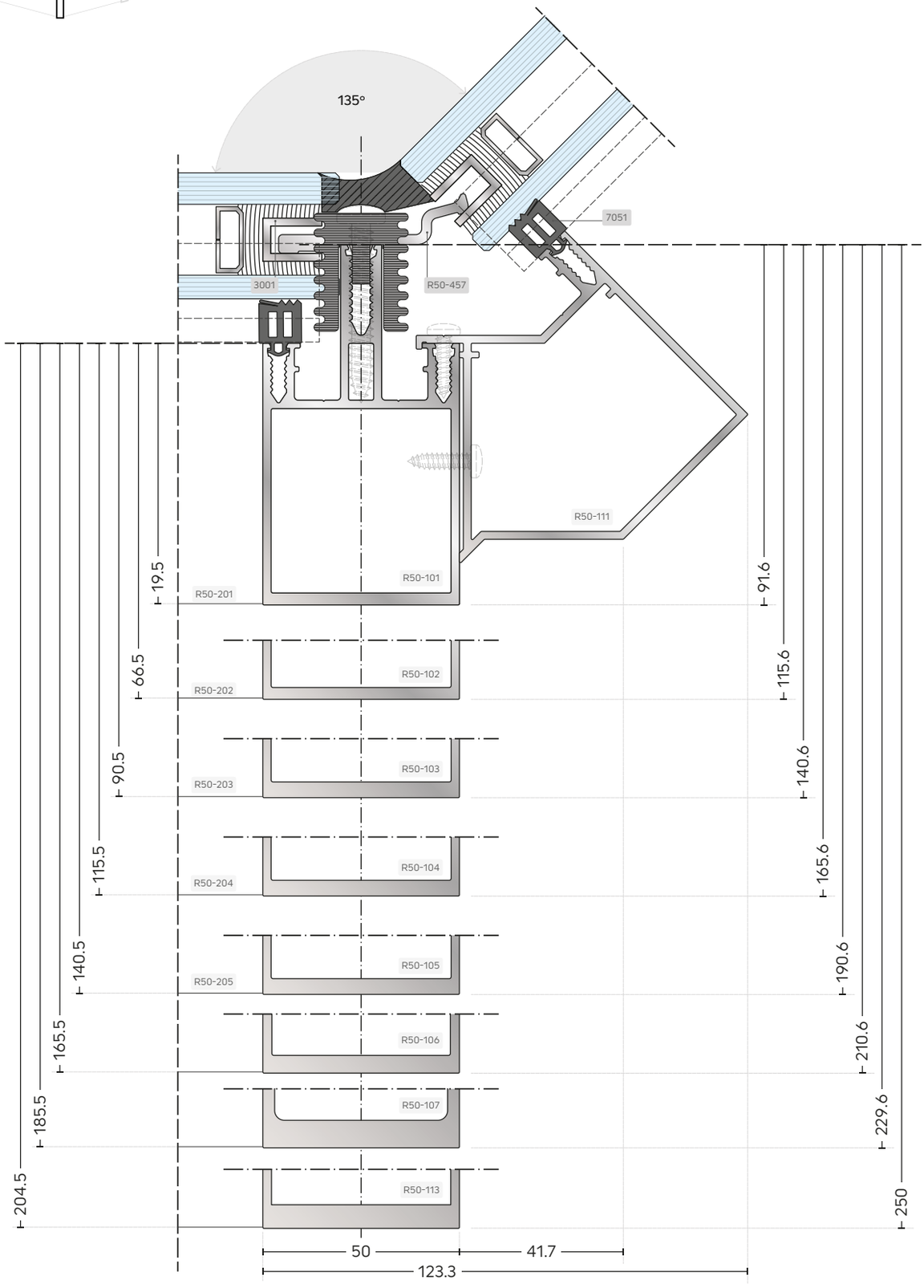

Οι αναγραφόμενες διαστάσεις είναι σε χιλιοστά.
The dimensions shown are in millimetres.

Scale 1:1.5

0 5 10 20mm 50mm

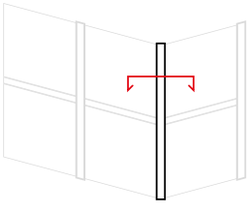

ΤΟΜΕΣ ΑΛΟΥΜΙΝΙΟΥ ΟΡΘΟΓΩΝΙΟΥ ΠΡΟΦΙΛ 150° ΕΞΩΤΕΡΙΚΗΣ ΓΩΝΙΑΣ
ALUMINIUM MULLION 150° OUTER CORNER SECTIONS

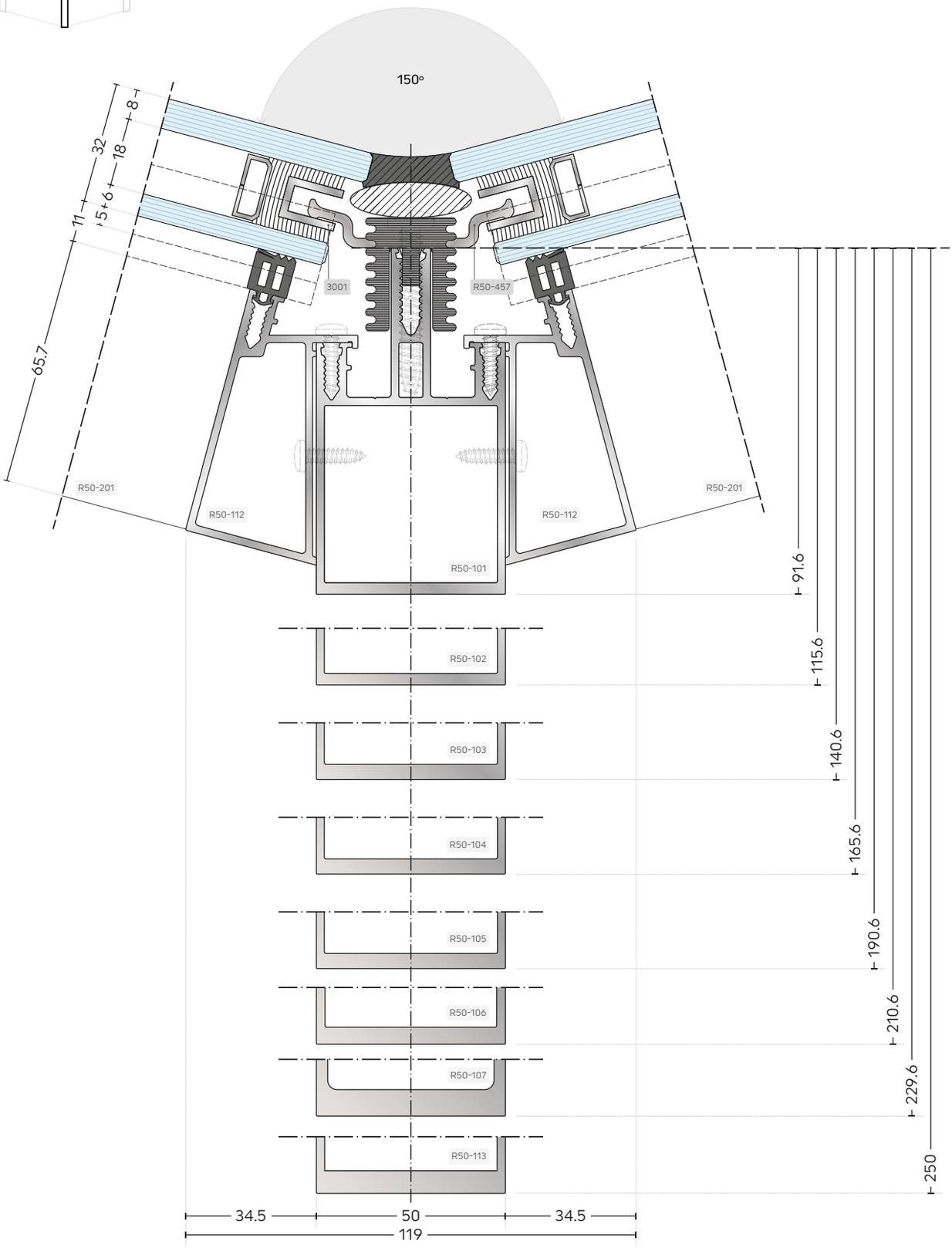

Οι αναγραφόμενες διαστάσεις είναι σε χιλιοστά.
The dimensions shown are in millimetres.

Scale 1:1.5

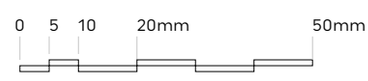

ΤΟΜΕΣ ΑΛΟΥΜΙΝΙΟΥ ΟΡΘΟΓΩΝΙΟΥ ΠΡΟΦΙΛ 165° ΕΞΩΤΕΡΙΚΗΣ ΓΩΝΙΑΣ
ALUMINIUM MULLION 165° OUTER CORNER SECTIONS

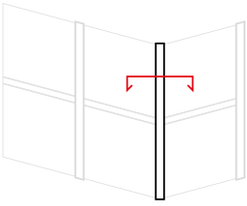

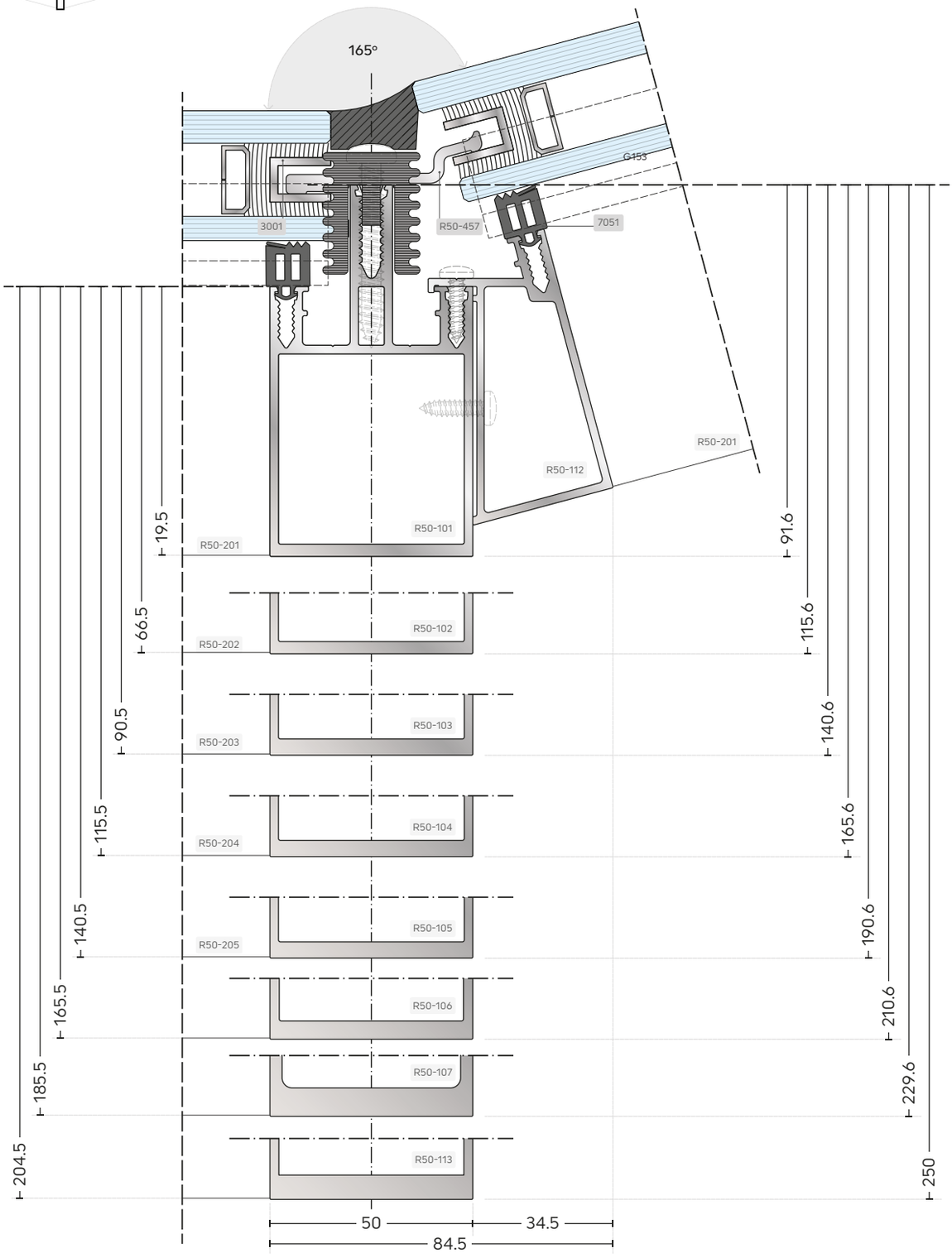

Οι αναγραφόμενες διαστάσεις είναι σε χιλιοστά.
The dimensions shown are in millimetres.

Scale 1:1.5

0 5 10 20mm 50mm

ΣΥΝΔΕΣΗ ΚΟΛΟΝΑΣ ΑΛΟΥΜΙΝΟΥ ΜΕ ΓΥΑΛΙΝΗ ΕΠΙΦΑΝΕΙΑ ΜΕ ΤΟΙΧΟ
CONNECTION OF ALUMINIUM COLUMN VITRIFIED CASING WITH MASONRY

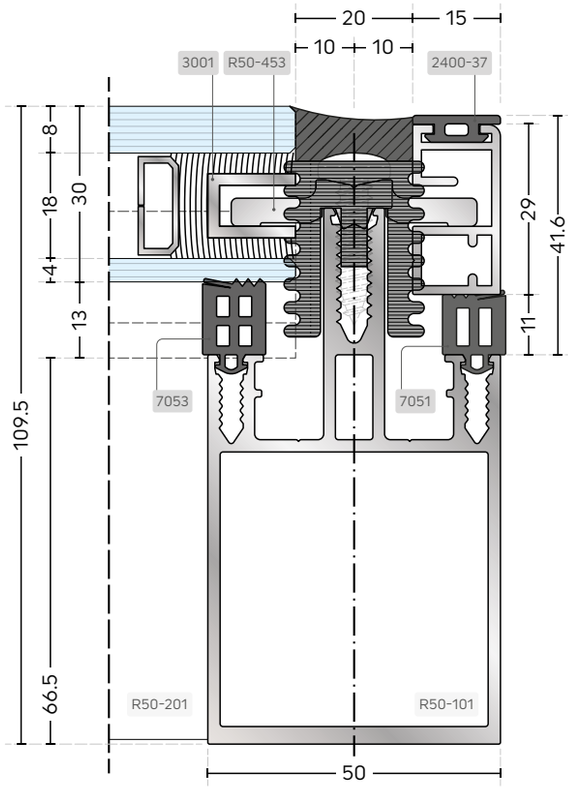

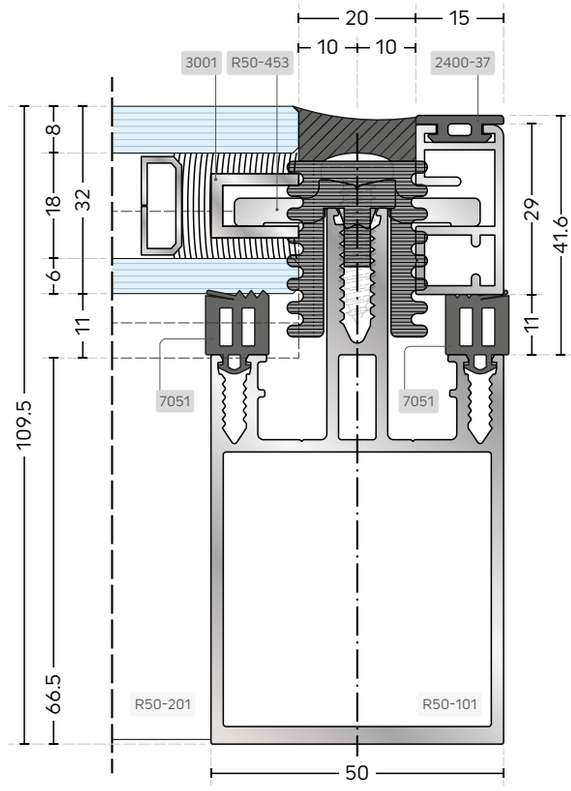

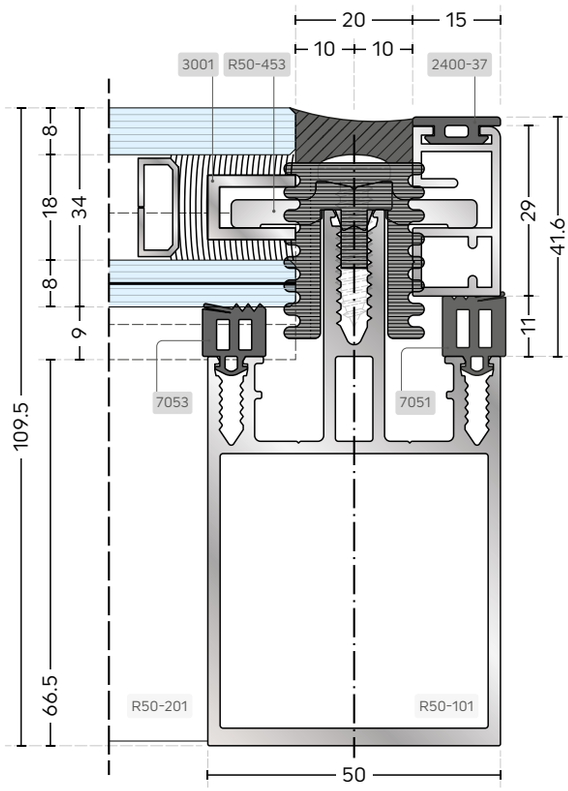

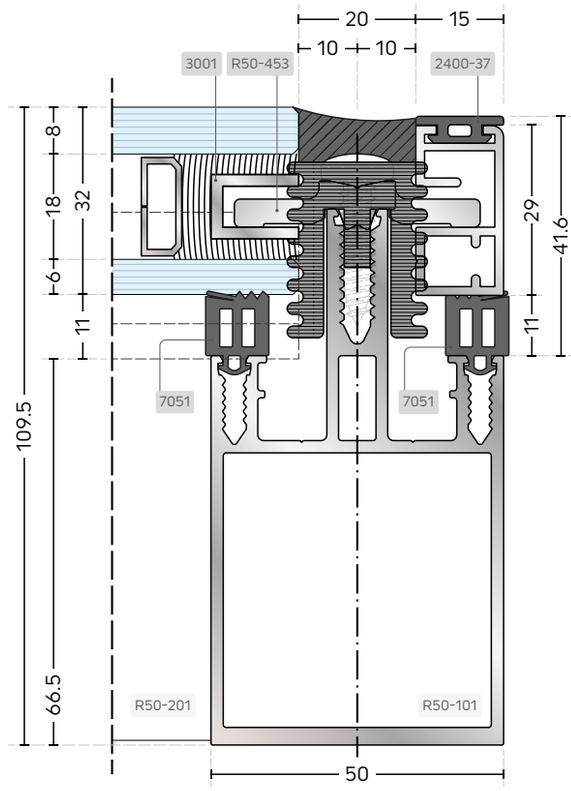

Οι αναγραφόμενες διαστάσεις είναι σε χιλιοστά.
The dimensions shown are in millimetres.

Scale 1:1.25

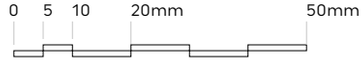

ΣΥΝΔΕΣΗ ΤΡΑΒΕΡΣΑΣ ΑΛΟΥΜΙΝΟΥ ΜΕ ΓΥΑΛΙΝΗ ΕΠΙΦΑΝΕΙΑ ΜΕ ΤΟΙΧΟ
CONNECTION OF ALUMINIUM TRANSOM VITRIFIED CASING WITH MASONRY

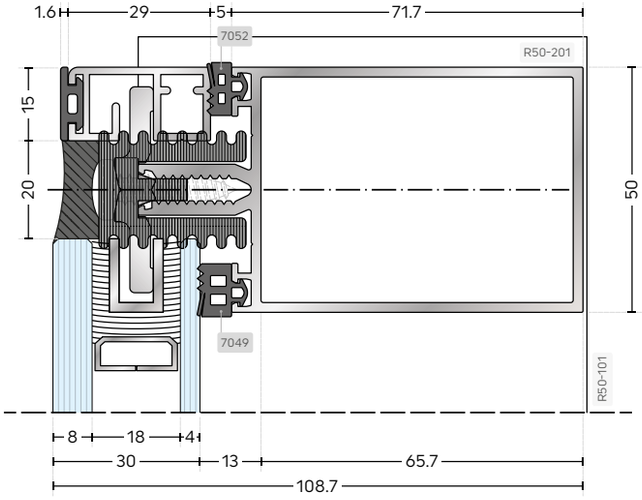

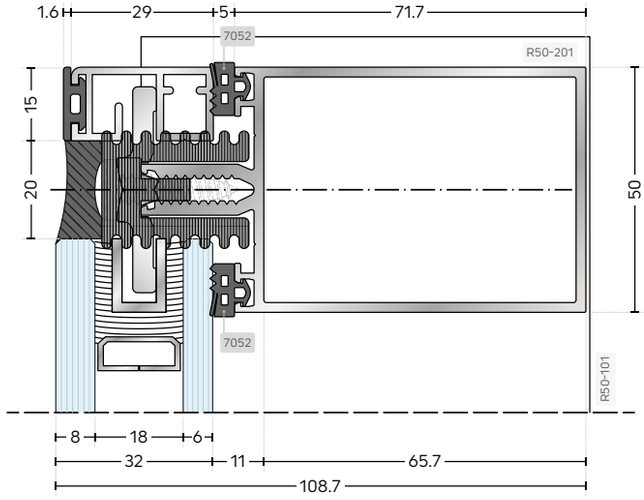

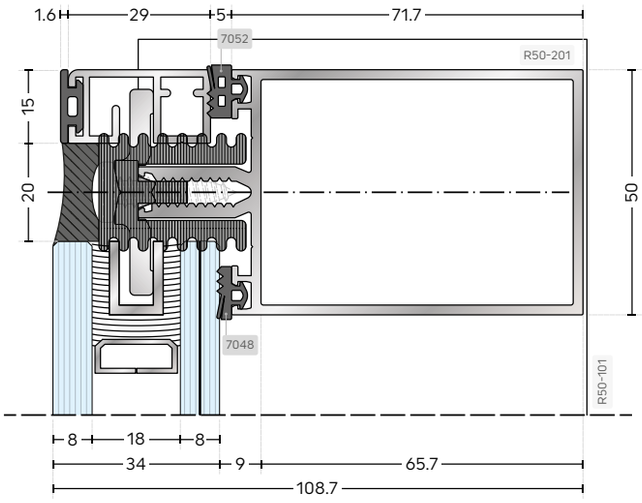

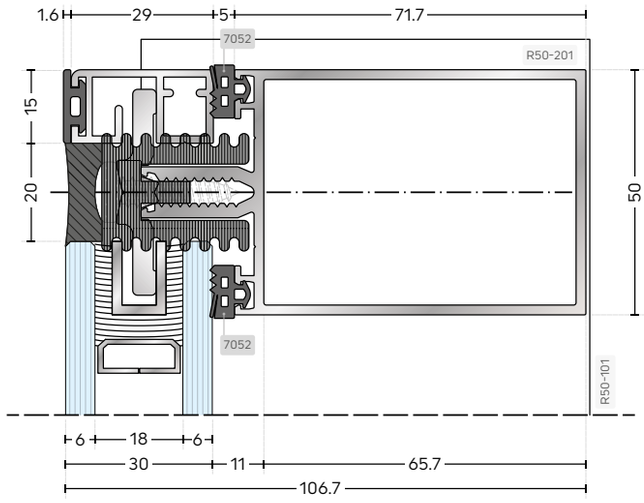

Οι αναγραφόμενες διαστάσεις είναι σε χιλιοστά.
The dimensions shown are in millimetres.

Scale 1:1.5

0 5 10 20mm 50mm

ΣΥΝΔΕΣΗ ΚΟΛΟΝΑΣ ΥΑΛΟΠΕΤΑΣΜΑΤΟΣ R50 ΜΕ ΣΥΝΘΕΤΟ ΠΑΝΕΛ
CONNECTION OF COLUMN OF R50 GLAZING SYSTEM WITH COMPOSITE PANEL

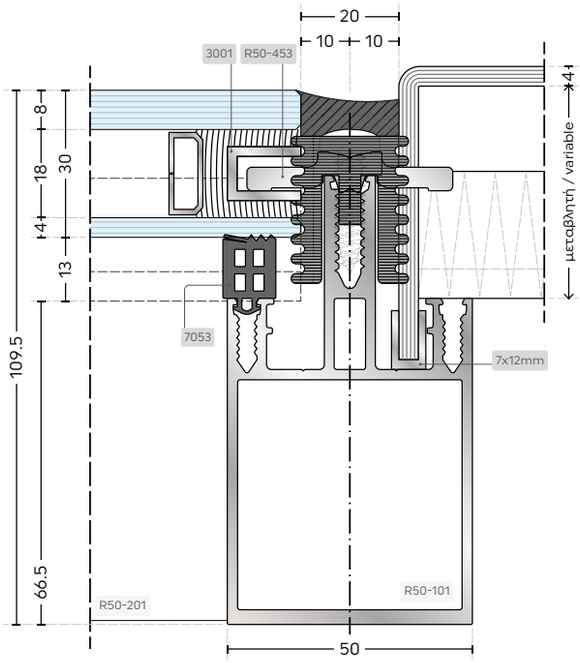

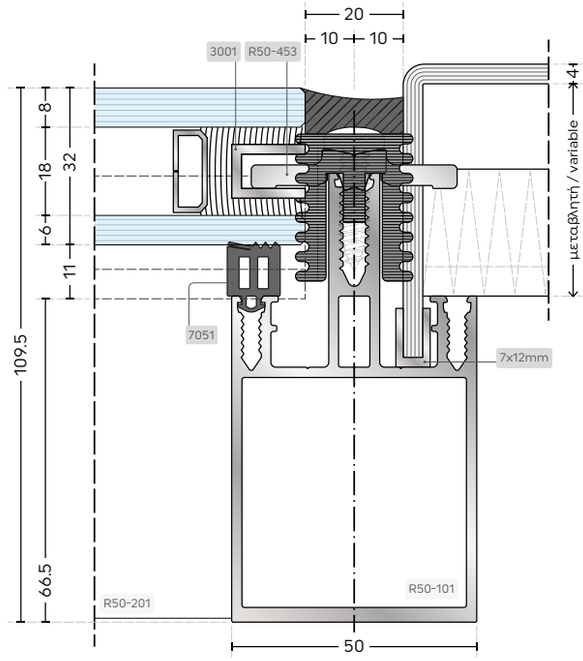

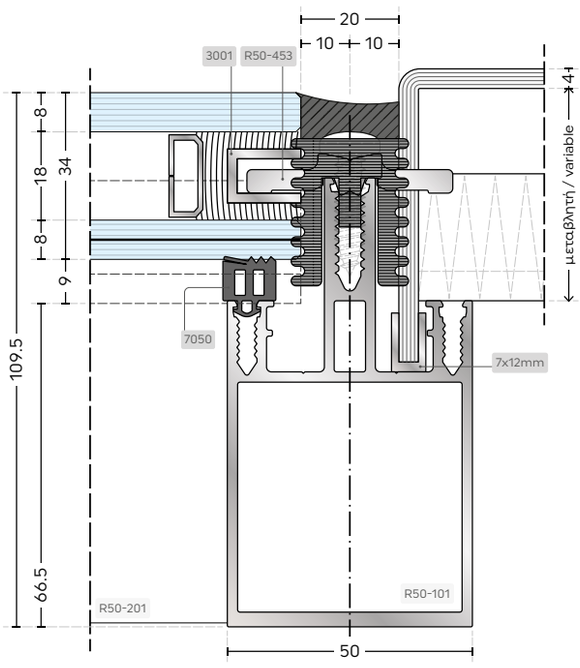

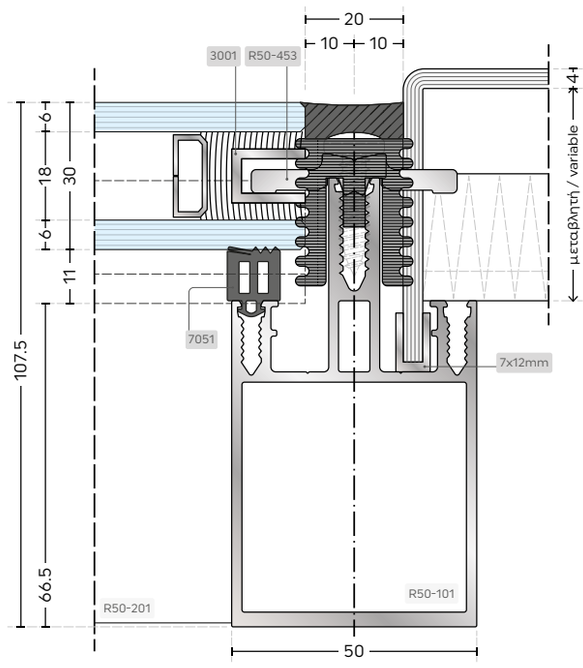

Οι αναγραφόμενες διαστάσεις είναι σε χιλιοστά.
The dimensions shown are in millimetres.

Scale 1:1.5

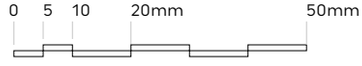

ΣΥΝΔΕΣΗ ΤΡΑΒΕΡΣΑΣ ΥΑΛΟΠΕΤΑΣΜΑΤΟΣ R50 ΜΕ ΣΥΝΘΕΤΟ ΠΑΝΕΛ
CONNECTION OF TRANSOM OF R50 GLAZING SYSTEM WITH COMPOSITE PANEL

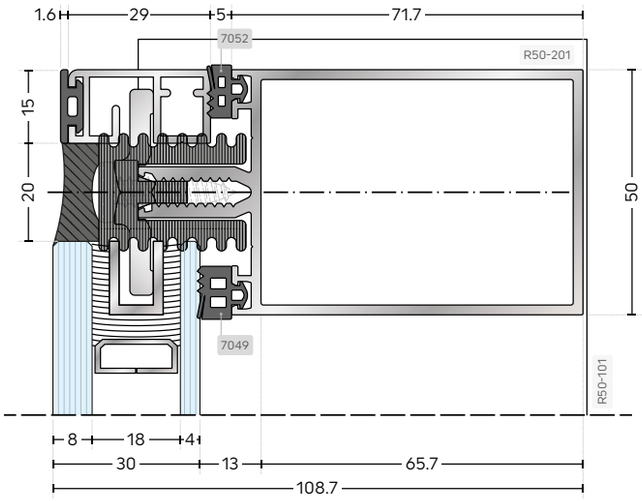

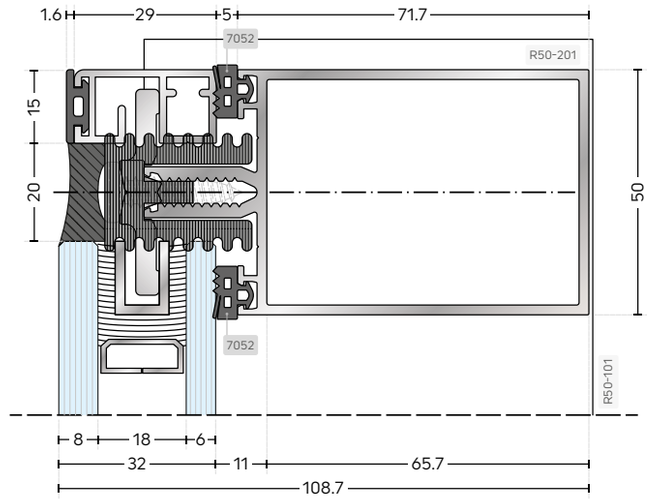

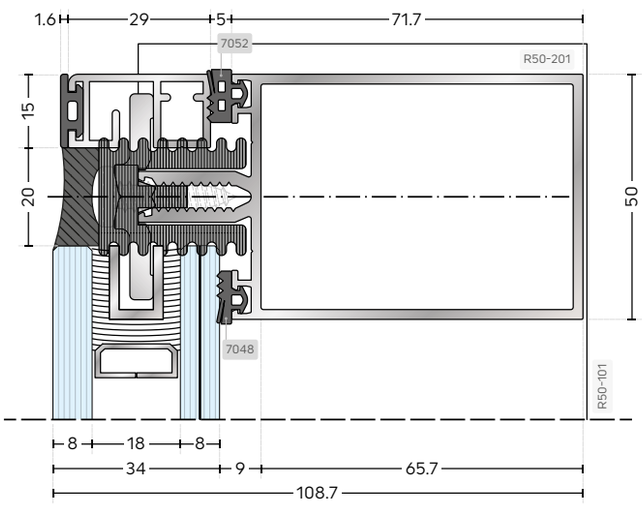

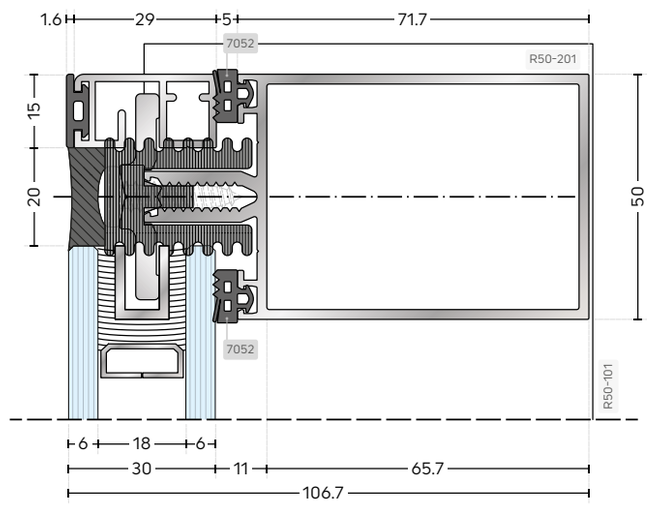

Οι αναγραφόμενες διαστάσεις είναι σε χιλιοστά.
The dimensions shown are in millimetres.

Scale 1:1.5

0 5 10 20mm 50mm

ΤΟΜΕΣ ΣΥΝΔΕΣΗΣ ΥΑΛΟΠΕΤΑΣΜΑΤΟΣ ΜΕ ΠΑΡΑΘΥΡΟ ΕΣΩΤΕΡΙΚΑ ΑΝΟΙΓΟΜΕΝΟ
SECTIONS OF GLAZING CONNECTION WITH INTERNAL OPENING WINDOW

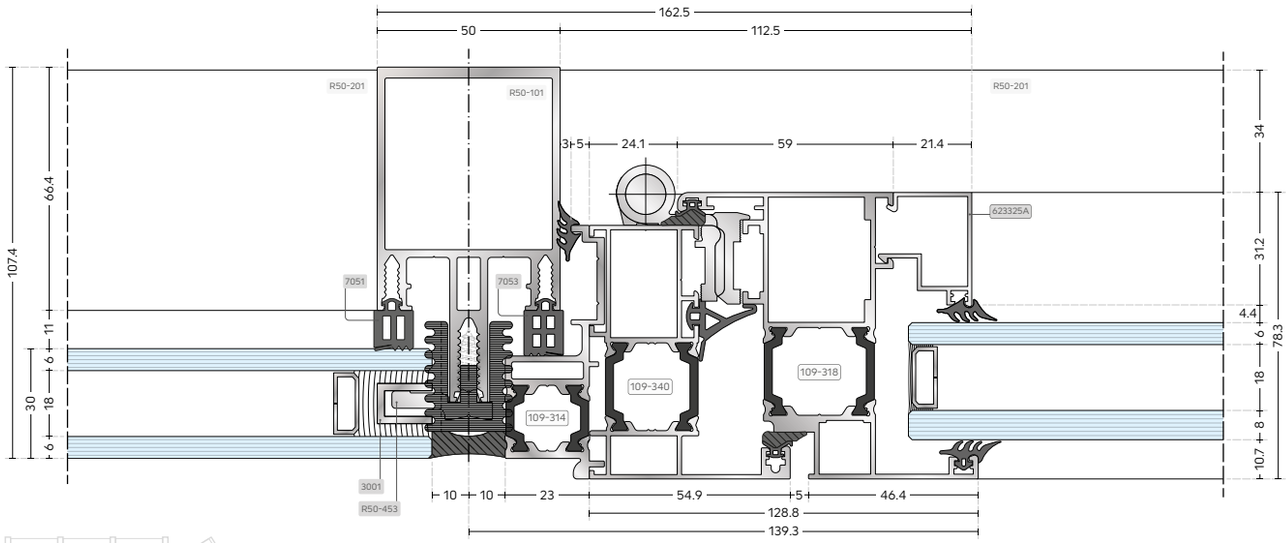

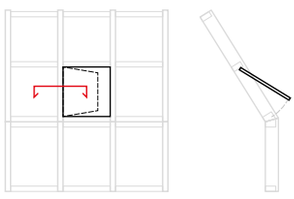

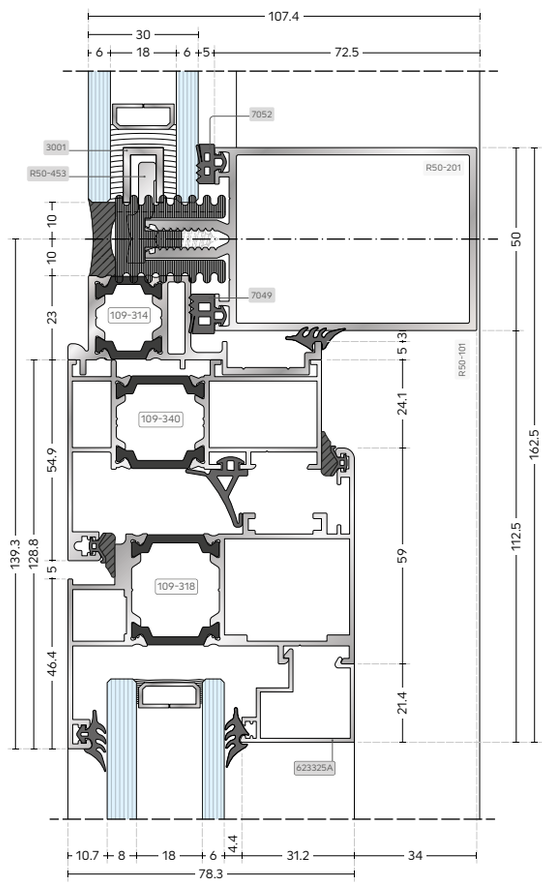

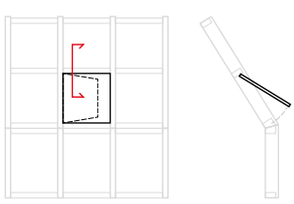

Οι αναγραφόμενες διαστάσεις είναι σε χιλιοστά.
The dimensions shown are in millimetres.

Scale 1:2

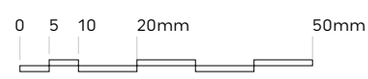

ΤΟΜΕΣ ΣΥΝΔΕΣΗΣ ΥΑΛΟΠΕΤΑΣΜΑΤΟΣ ΜΕ ΠΑΡΑΘΥΡΟ ΕΣΩΤΕΡΙΚΑ ΑΝΟΙΓΟΜΕΝΟ
SECTIONS OF GLAZING CONNECTION WITH INTERNAL OPENING WINDOW

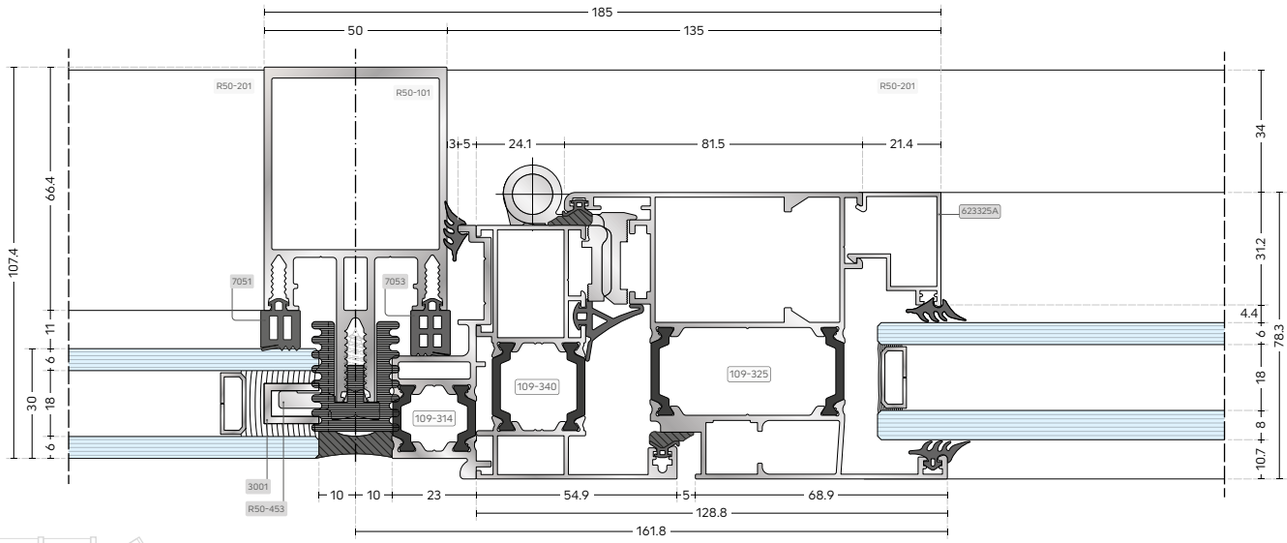

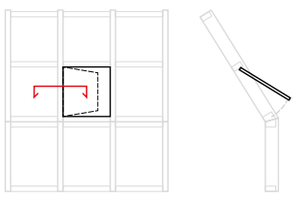

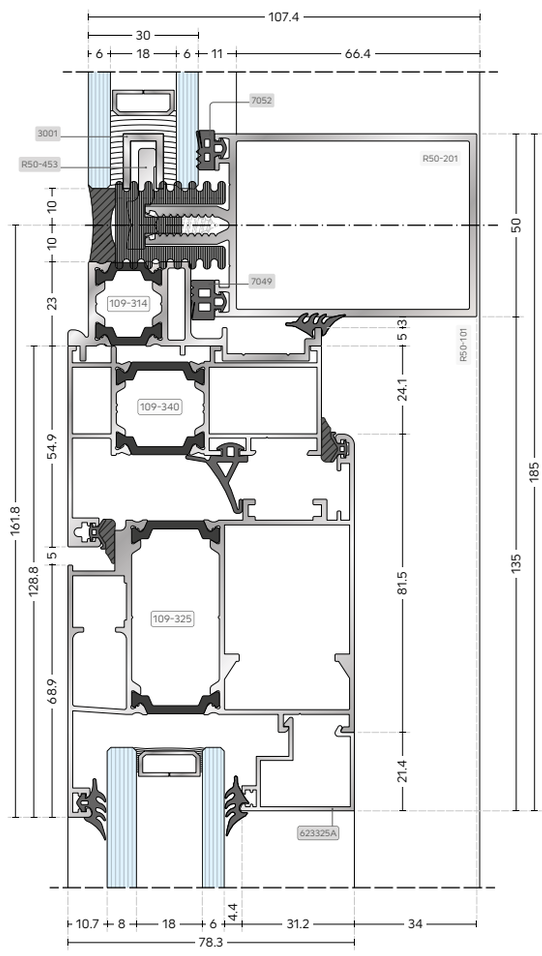

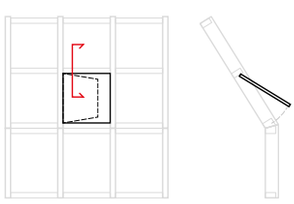

Οι αναγραφόμενες διαστάσεις είναι σε χιλιοστά.
The dimensions shown are in millimetres.

Scale 1:2

0 5 10 20mm 50mm

ΤΟΜΕΣ ΣΥΝΔΕΣΗΣ ΥΑΛΟΠΕΤΑΣΜΑΤΟΣ ΜΕ ΠΟΡΤΑ ΕΞΩΤΕΡΙΚΑ ΑΝΟΙΓΟΜΕΝΗ
SECTIONS OF GLAZING CONNECTION WITH OUTWARD OPENING DOOR

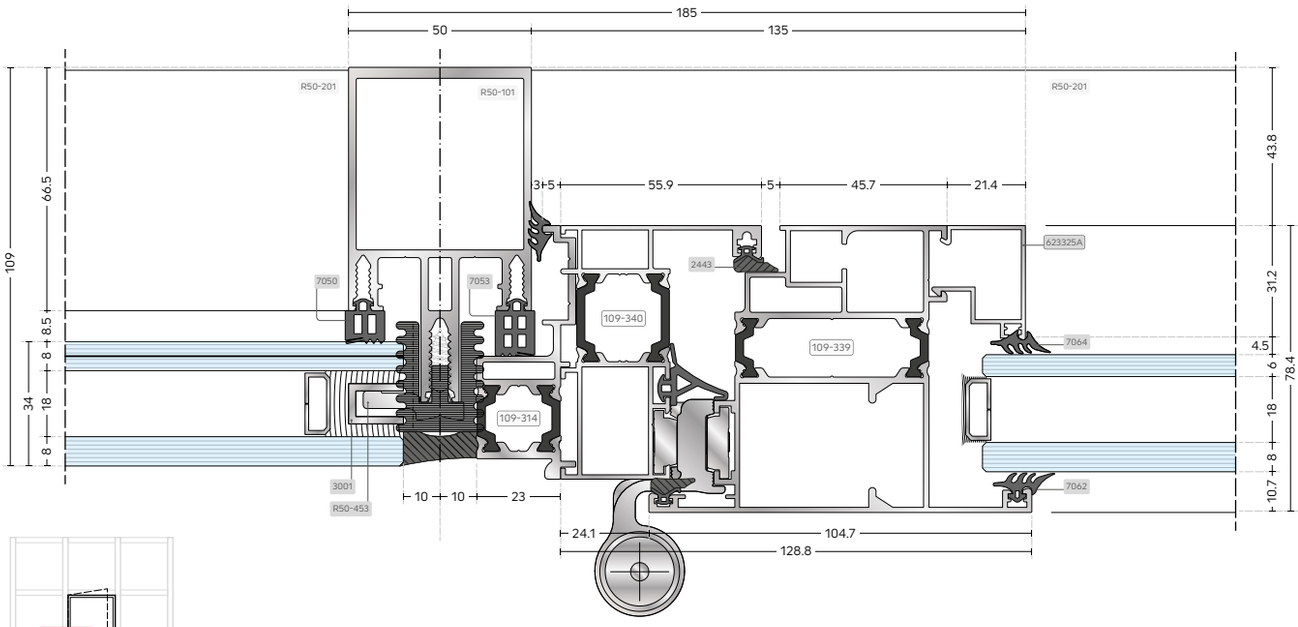

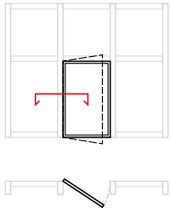

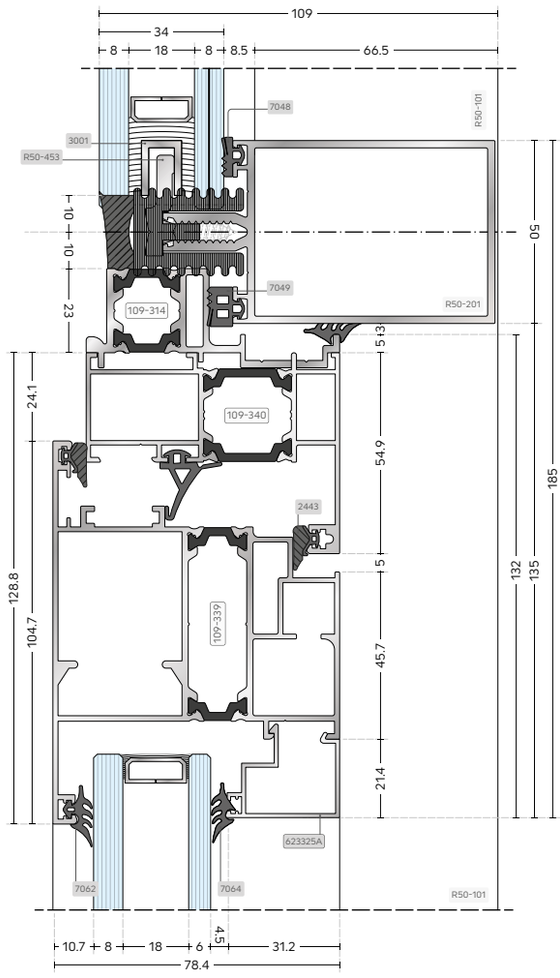

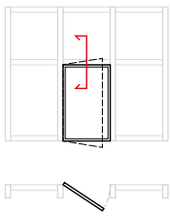

Οι αναγραφόμενες διαστάσεις είναι σε χιλιοστά.
The dimensions shown are in millimetres.

Scale 1:2

0 5 10 20mm 50mm

ΤΟΜΕΣ ΣΥΝΔΕΣΗΣ ΥΑΛΟΠΕΤΑΣΜΑΤΟΣ ΜΕ ΠΟΡΤΑ ΕΞΩΤΕΡΙΚΑ ΑΝΟΙΓΟΜΕΝΗ
SECTIONS OF GLAZING CONNECTION WITH OUTWARD OPENING DOOR

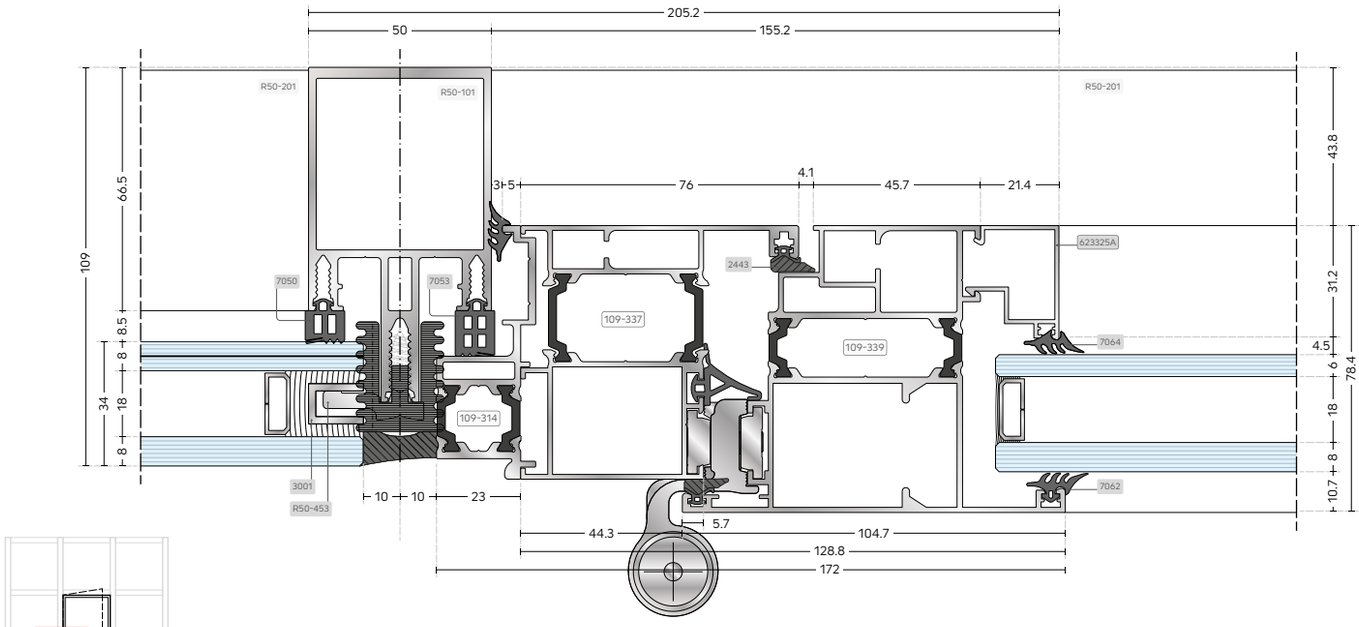

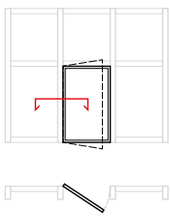

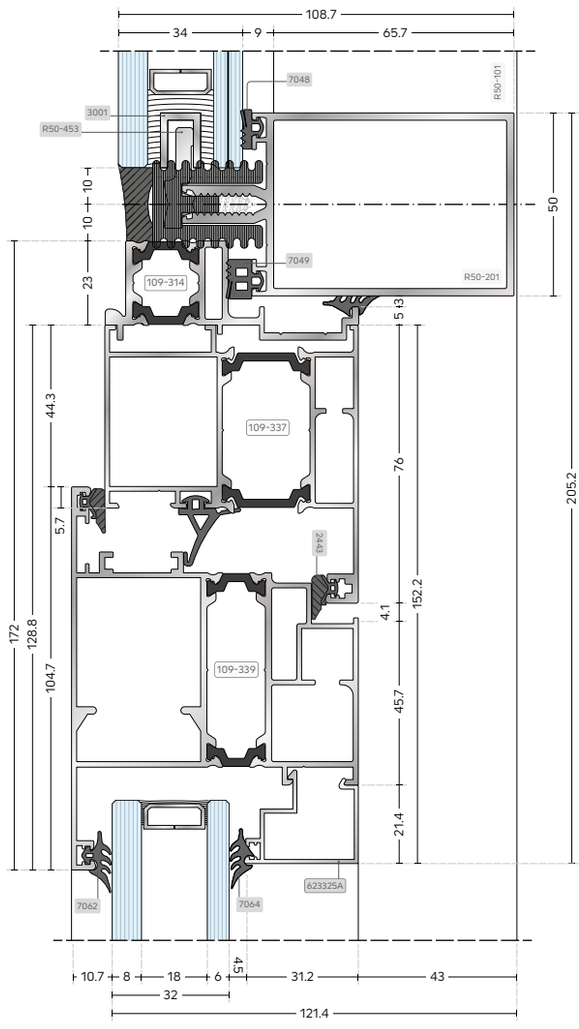

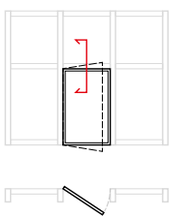

Οι αναγραφόμενες διαστάσεις είναι σε χιλιοστά.
The dimensions shown are in millimetres.

Scale 1:2

0 5 10 20mm 50mm

ΤΟΜΕΣ ΣΥΝΔΕΣΗΣ ΥΑΛΟΠΕΤΑΣΜΑΤΟΣ ΜΕ ΠΑΡΑΘΥΡΟ ΕΞΩΤΕΡΙΚΑ ΑΝΟΙΓΟΜΕΝΟ
SECTIONS OF OUTWARD OPENING PROJECTED WINDOW

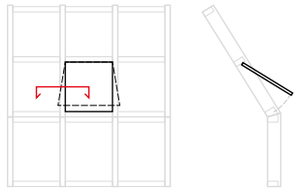

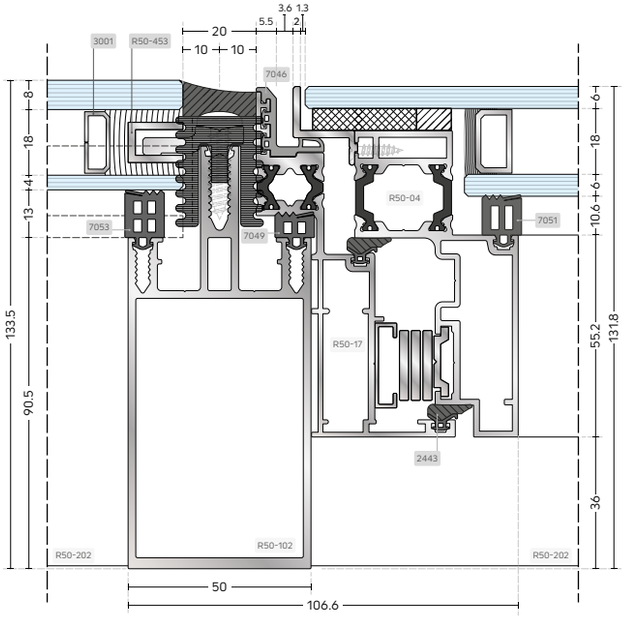

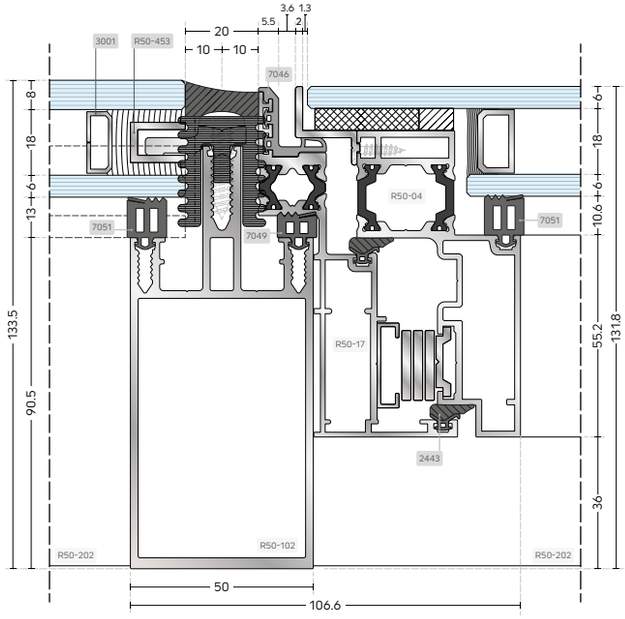

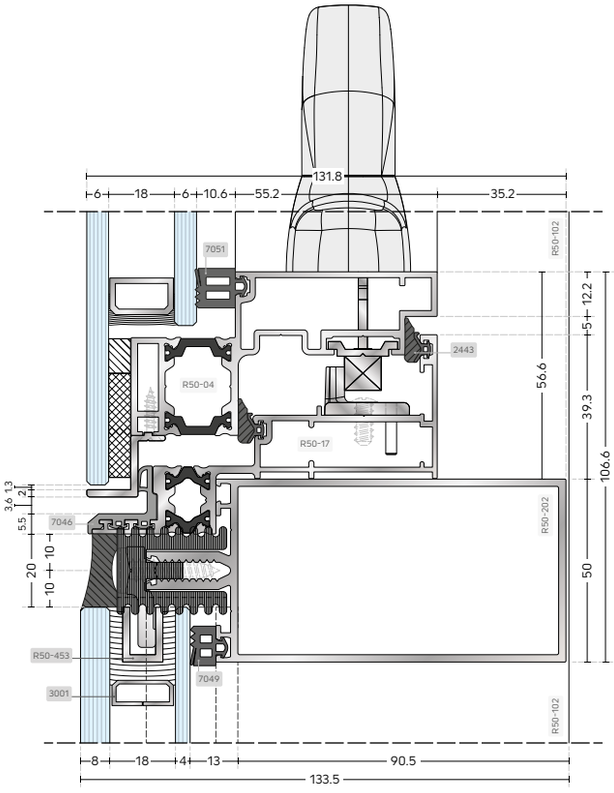

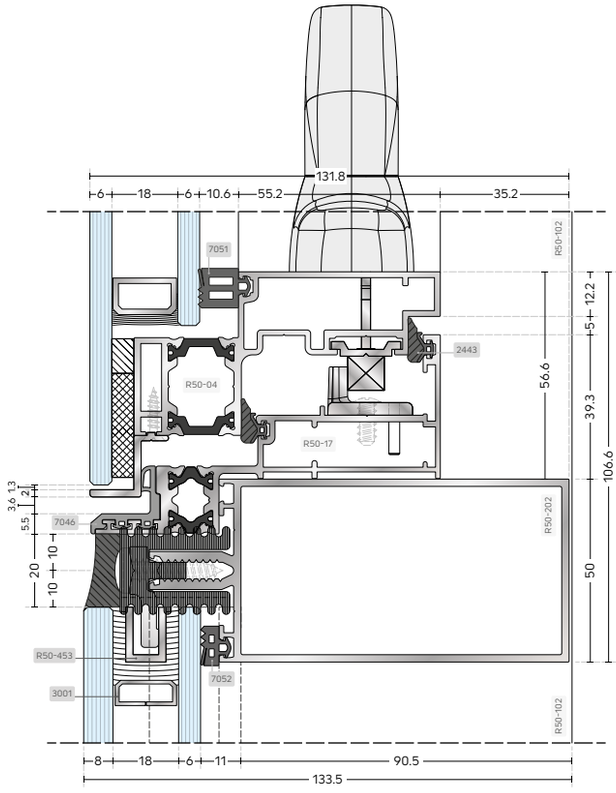

Οι αναγραφόμενες διαστάσεις είναι σε χιλιοστά.
The dimensions shown are in millimetres.

Scale 1:2

0 5 10 20mm 50mm

ΤΟΜΕΣ ΣΥΝΔΕΣΗΣ ΥΑΛΟΠΕΤΑΣΜΑΤΟΣ ΜΕ ΠΑΡΑΘΥΡΟ ΕΞΩΤΕΡΙΚΑ ΑΝΟΙΓΟΜΕΝΟ
SECTIONS OF OUTWARD OPENING PROJECTED WINDOW

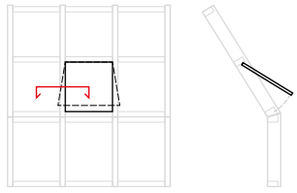

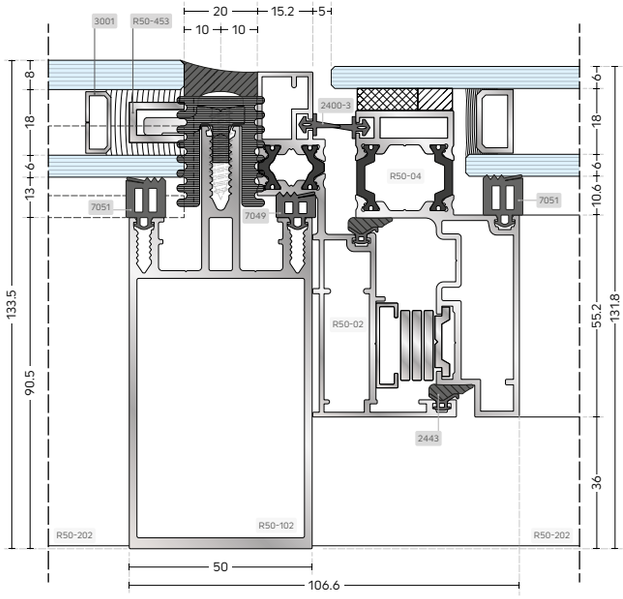

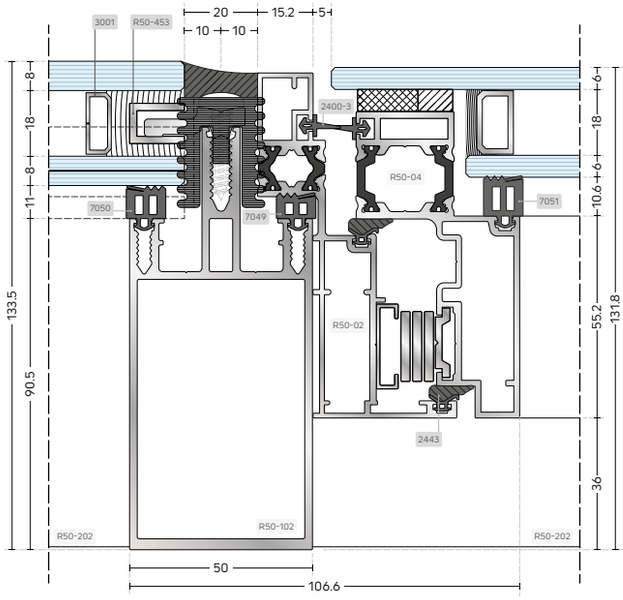

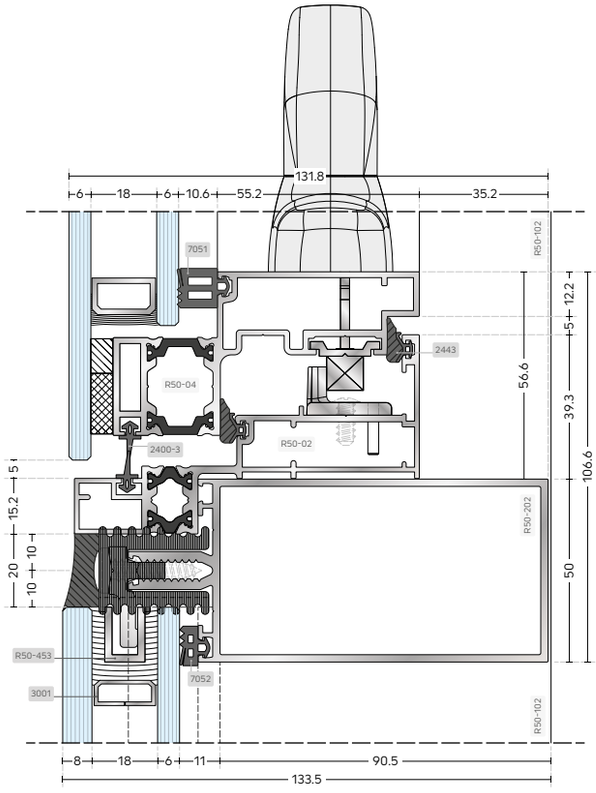

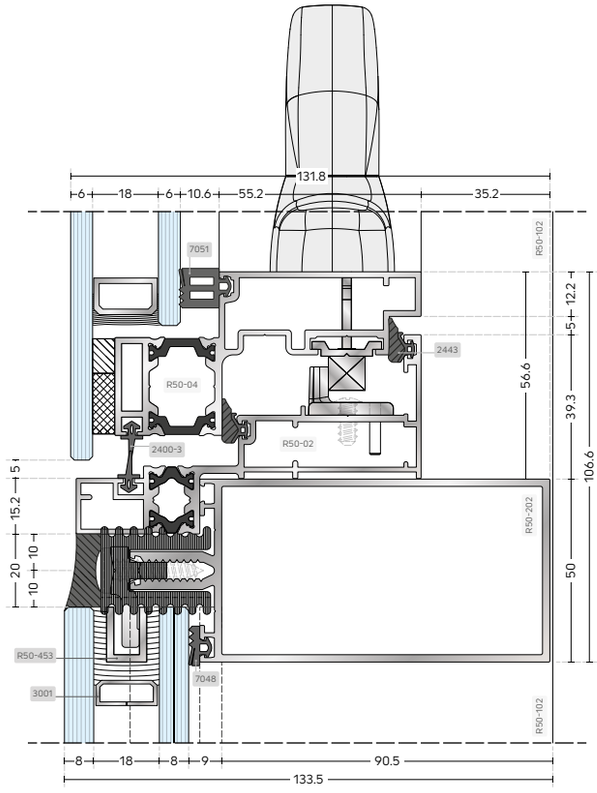

Οι αναγραφόμενες διαστάσεις είναι σε χιλιοστά.
The dimensions shown are in millimetres.

Scale 1:2

0 5 10 20mm 50mm

ΤΟΜΕΣ ΣΥΝΔΕΣΗΣ ΥΑΛΟΠΕΤΑΣΜΑΤΟΣ ΜΕ ΠΑΡΑΘΥΡΟ ΕΞΩΤΕΡΙΚΑ ΑΝΟΙΓΟΜΕΝΟ
SECTIONS OF OUTWARD OPENING PROJECTED WINDOW

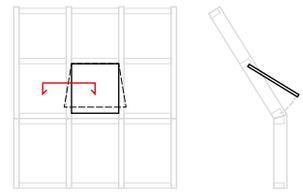

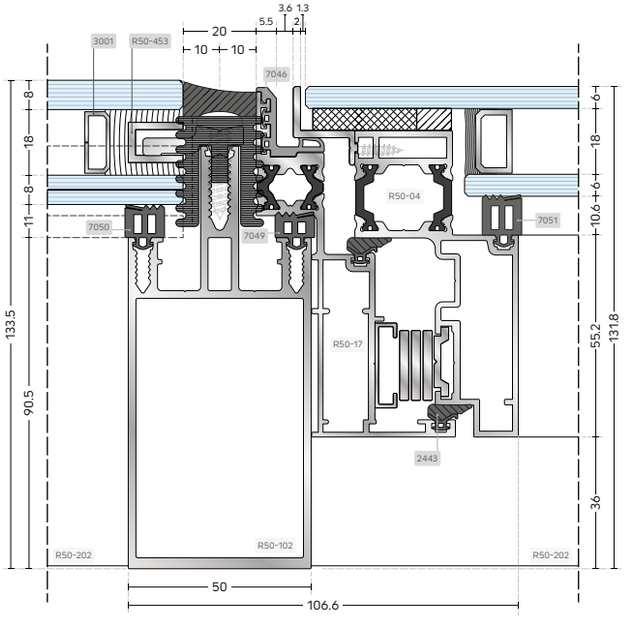

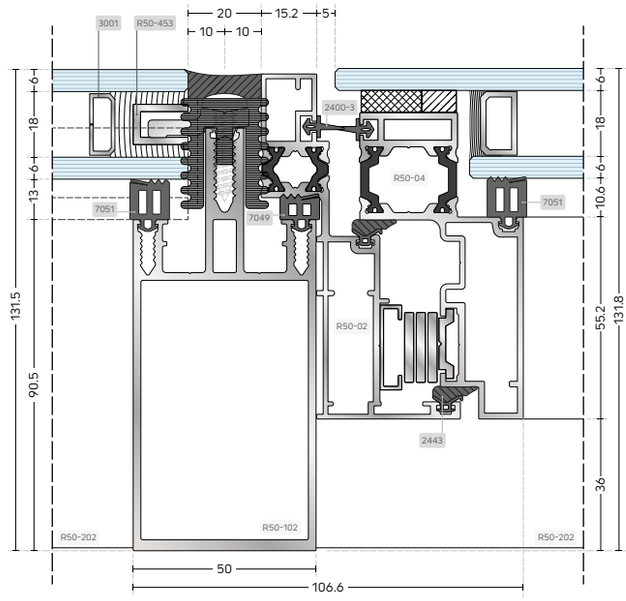

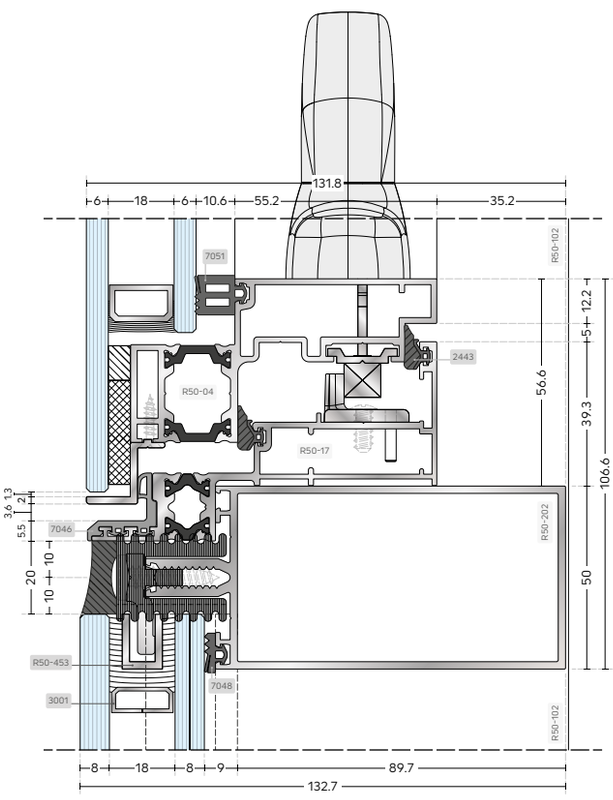

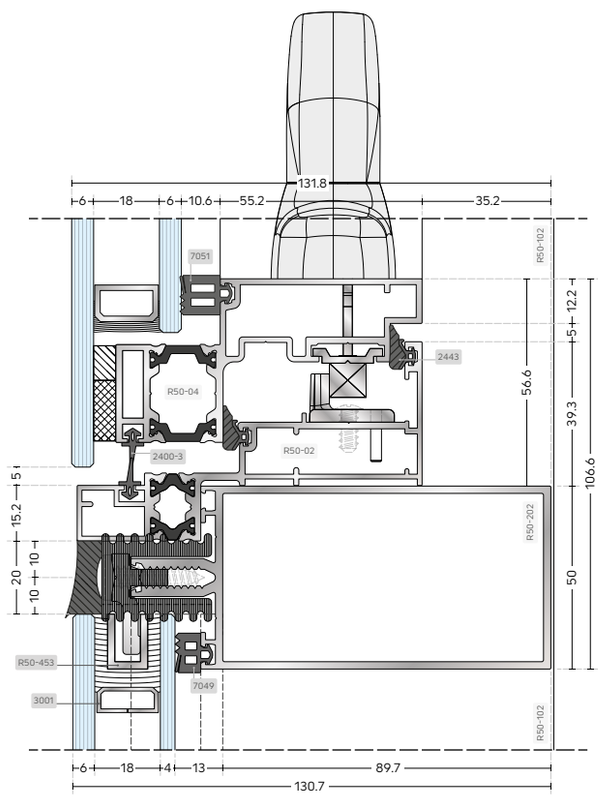

Οι αναγραφόμενες διαστάσεις είναι σε χιλιοστά.
The dimensions shown are in millimetres.

Scale 1:2

0 5 10 20mm 50mm

ΤΟΜΕΣ ΣΥΝΔΕΣΗΣ ΥΑΛΟΠΕΤΑΣΜΑΤΟΣ ΜΕ ΠΑΡΑΘΥΡΟ ΕΞΩΤΕΡΙΚΑ ΑΝΟΙΓΟΜΕΝΟ
SECTIONS OF OUTWARD OPENING PROJECTED WINDOW

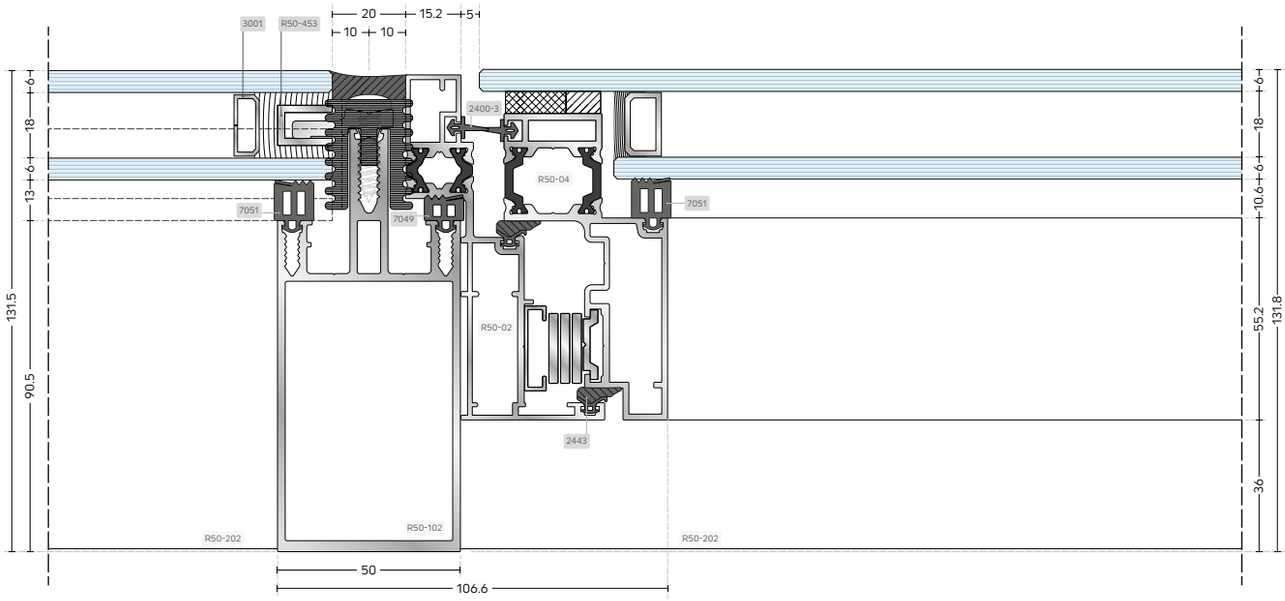

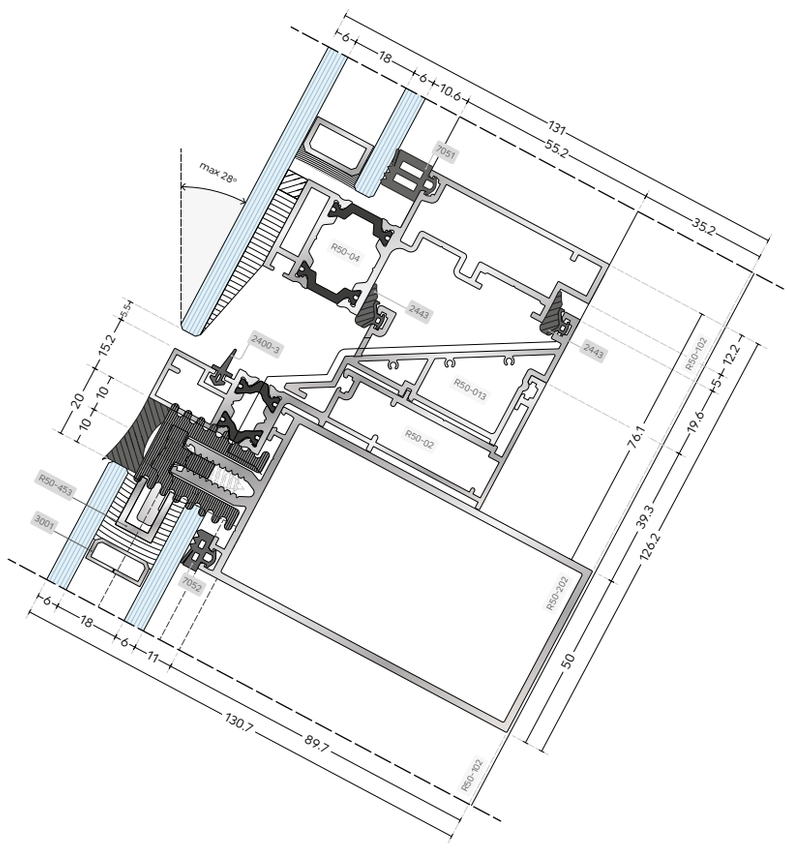

Οι αναγραφόμενες διαστάσεις είναι σε χιλιοστά.
The dimensions shown are in millimetres.

Scale 1:2

0 5 10 20mm 50mm

ΤΟΜΗ ΣΤΑΘΕΡΟΥ ΥΑΛΟΠΕΤΑΣΜΑΤΟΣ ΑΠΟΚΡΥΨΗΣ
SECTIONS OF FIXED SHADOW BOX

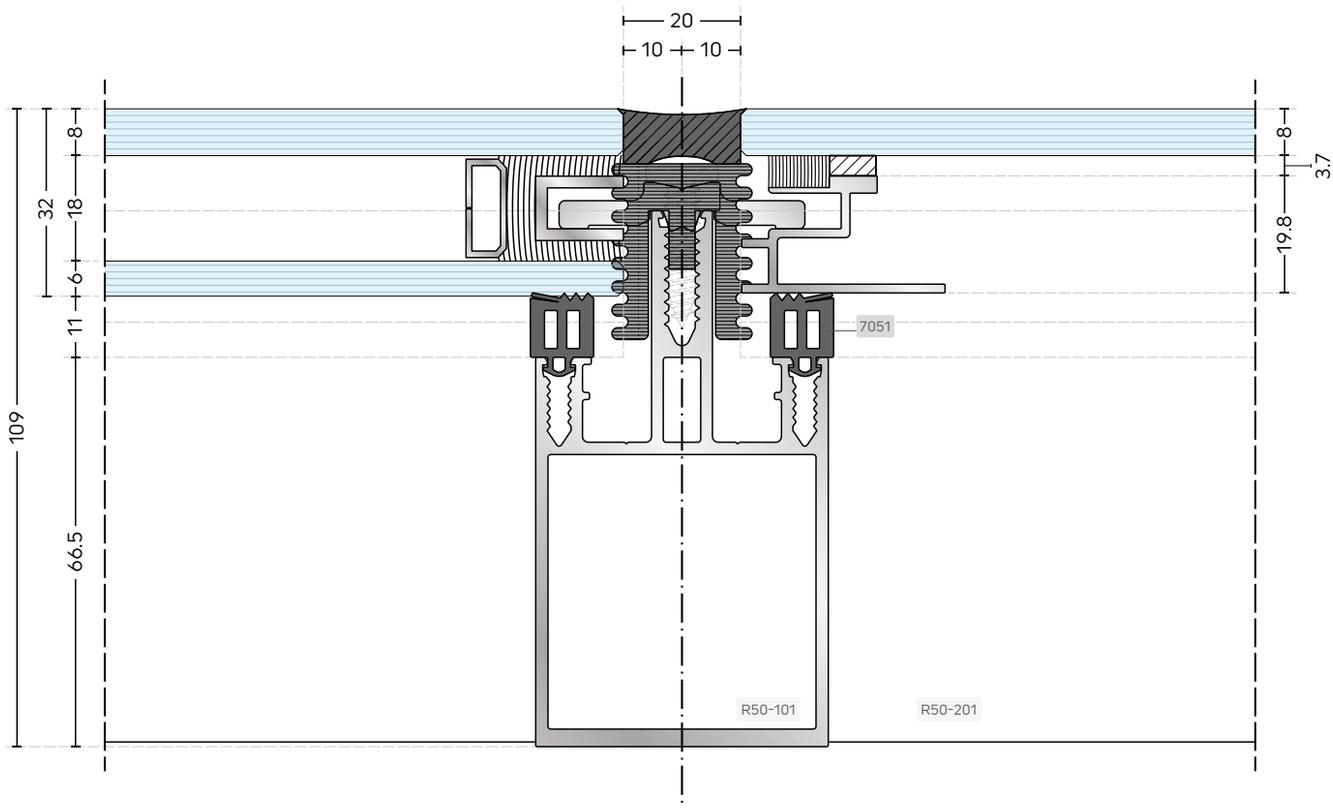

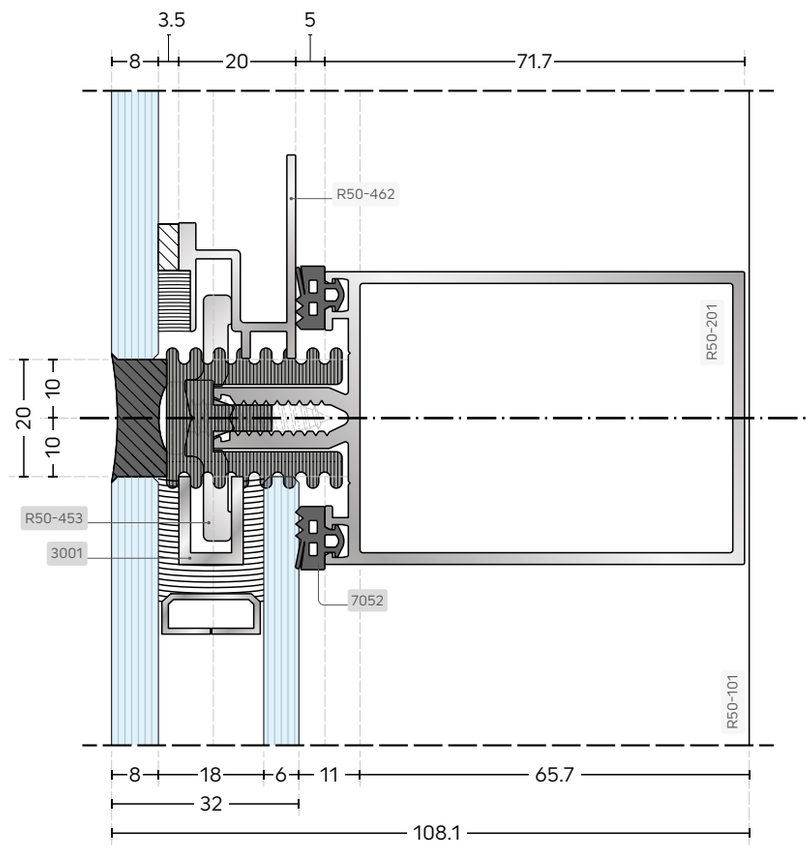

Οι αναγραφόμενες διαστάσεις είναι σε χιλιοστά.
The dimensions shown are in millimetres.

Scale 1:2

0 5 10 20mm 50mm

ΓΩΝΙΑΚΗ ΚΑΤΑΚΟΡΥΦΗ ΤΟΜΗ ΥΑΛΟΠΕΤΑΣΜΑΤΟΣ ΣΕ ΚΕΚΛΙΜΕΝΗ ΣΤΕΓΗ
ANGLE VERTICAL SECTION OF CURTAIN WALL ON SLOPPED ROOF APPLICATION

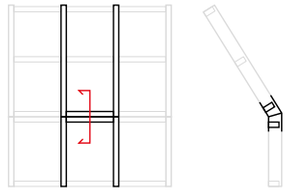

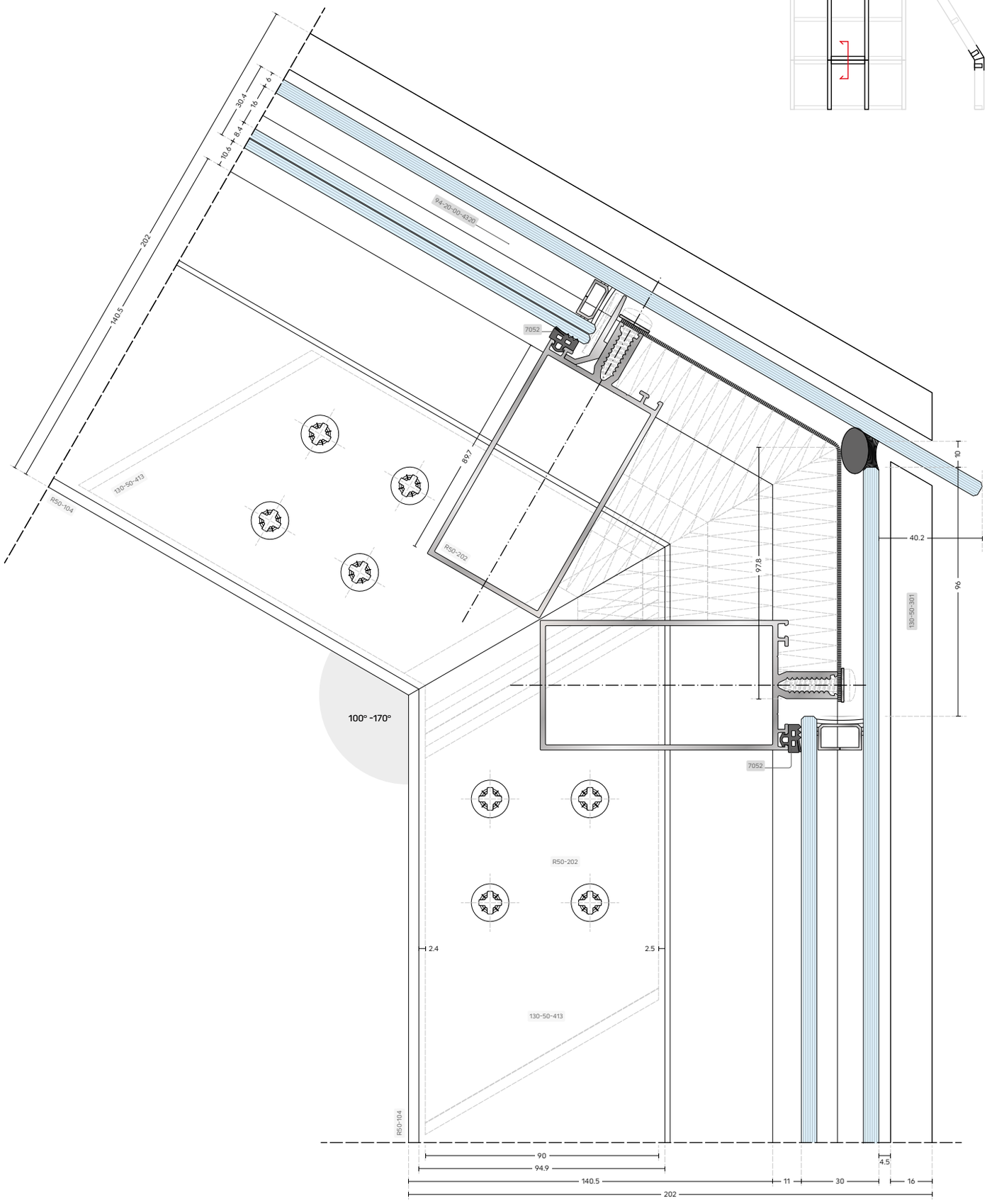

Οι αναγραφόμενες διαστάσεις είναι σε χιλιοστά.
The dimensions shown are in millimetres.

Scale 1:2

0 5 10 20mm 50mm

Chapter 7

ΜΕΤΡΑ ΚΟΠΗΣ

PROCESSING DETAILS

ΣΤΕΡΕΩΣΗ ΚΟΛΟΝΑΣ ΜΠΡΟΣΤΑ ΑΠΟ ΠΛΑΚΑ
MULLION FIXING IN FRONT OF THE SLABS

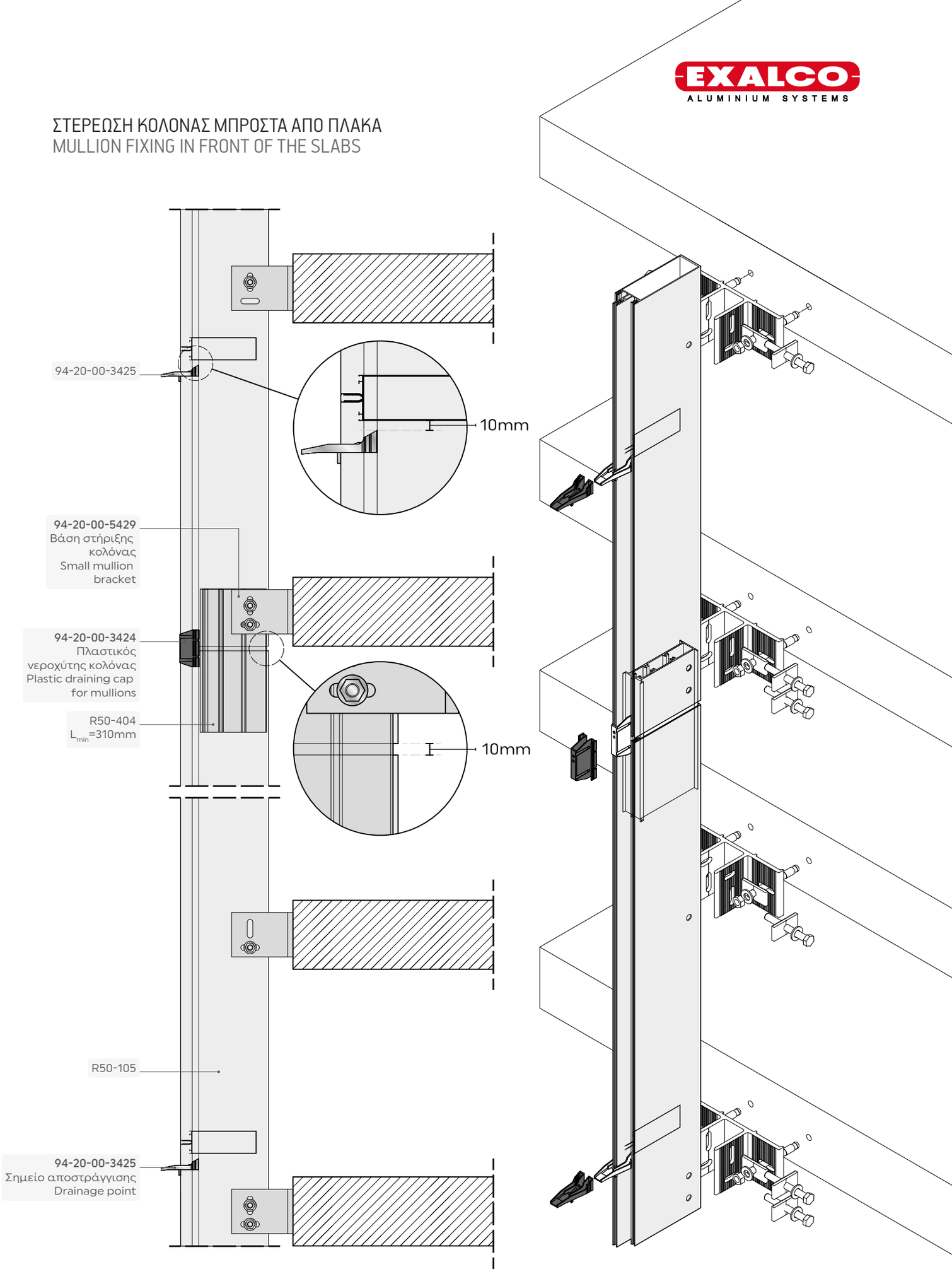

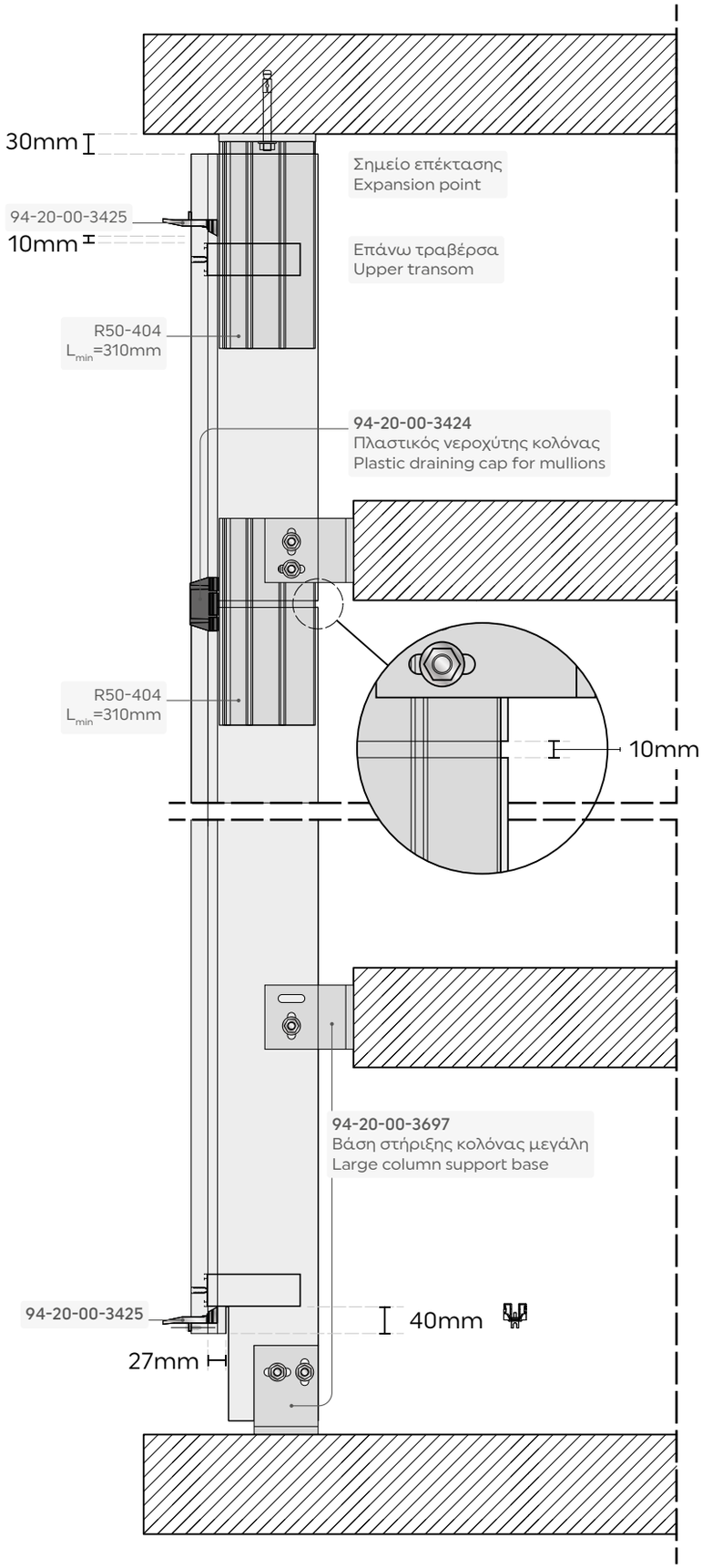
30mm
94-20-00-3425
10mm
Σημείο επέκτασης
Expansion point
Επάνω τραβέρσα
Upper transom
R50-404
L_{min}=310mm
94-20-00-3424
Πλαστικός νεροχύτης κολόνας
Plastic draining cap for mullions
R50-404
L_{min}=310mm
10mm
94-20-00-3697
Βάση στήριξης κολόνας μεγάλη
Large column support base
94-20-00-3425
40mm
27mm

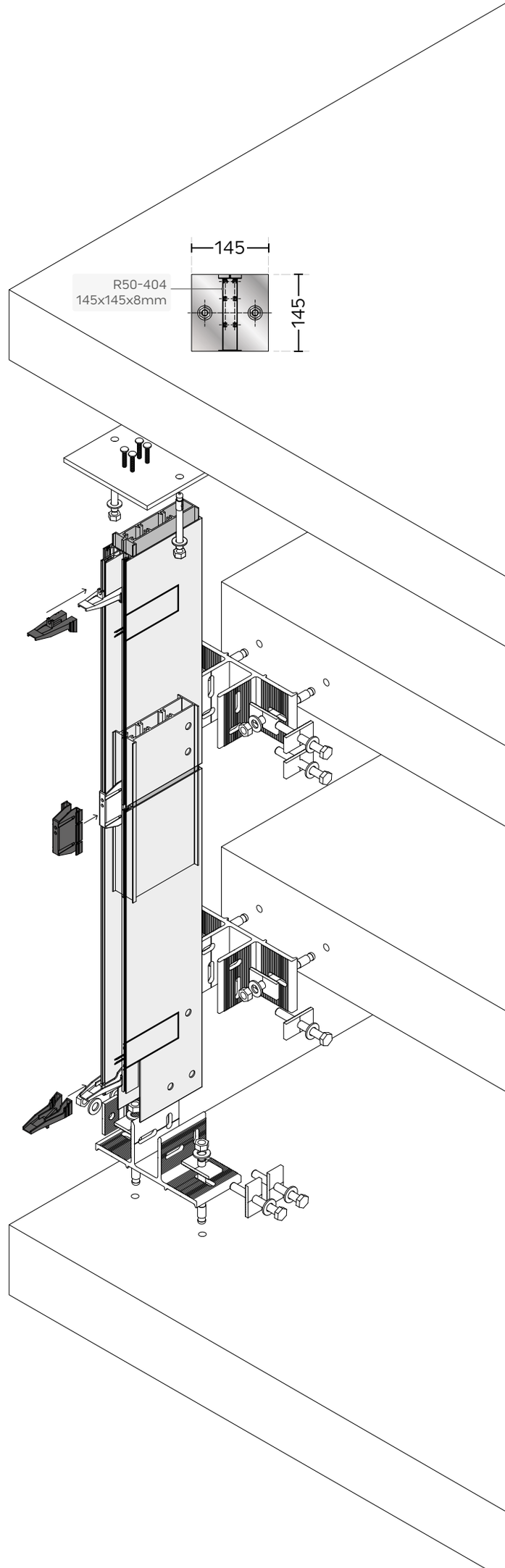
145
R50-404
145x145x8mm
145

ΣΥΝΕΧΟΜΕΝΗ ΣΥΝΑΡΜΟΛΟΓΗΣΗ
SEQUENTIAL ASSEMBLY

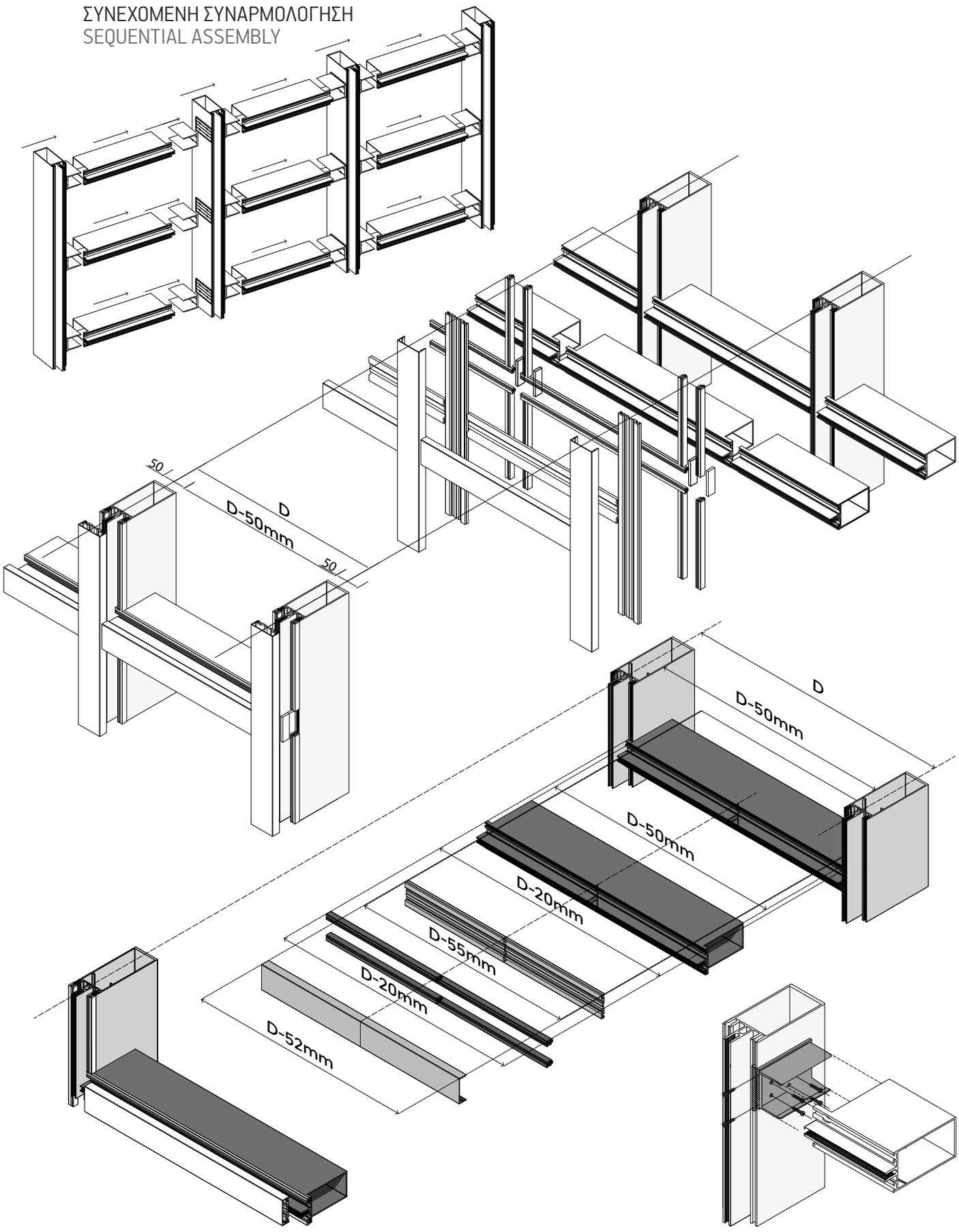

Οι αναγραφόμενες διαστάσεις είναι σε χιλιοστά.
The dimensions shown are in millimetres.

Scale 1:2

0 5 10 20mm 50mm

ΜΕΤΡΑ ΚΟΠΗΣ ΤΡΑΒΕΡΣΑΣ - ΣΥΝΑΡΜΟΛΟΓΗΣΗ ΧΩΡΙΣ ΦΛΑΝΤΖΑ
TRANSOM CUTTINGS - ASSEMBLY WITHOUT FLANGE

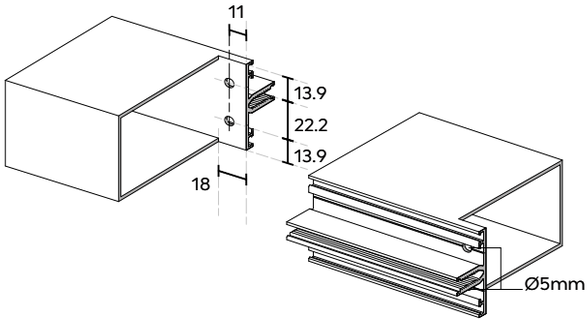

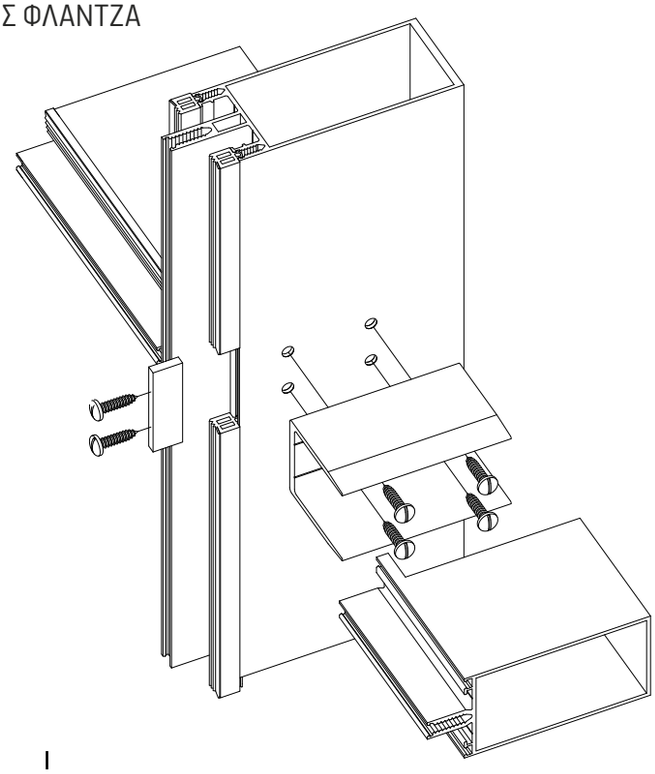

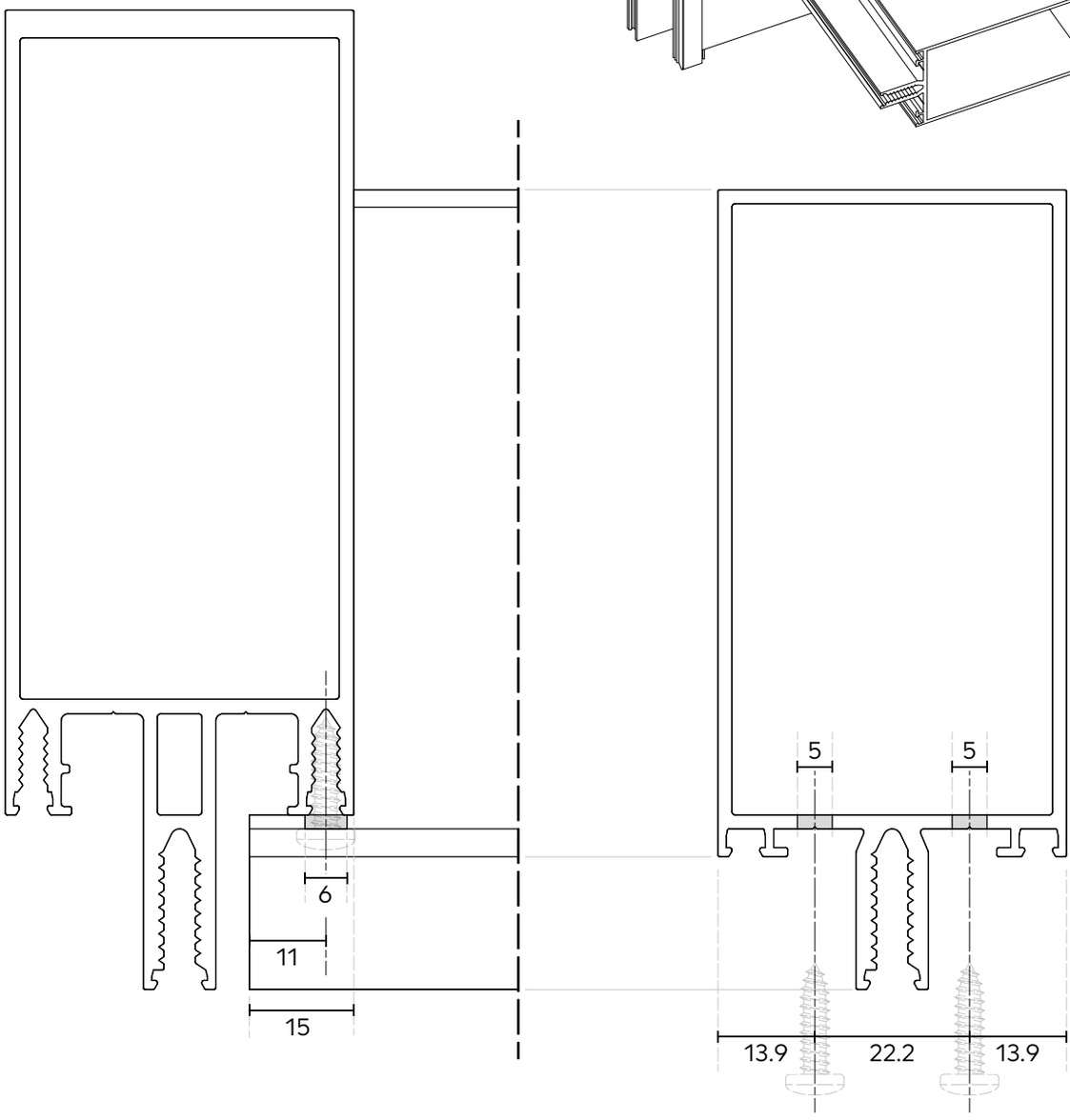

Οι αναγραφόμενες διαστάσεις είναι σε χιλιοστά.
The dimensions shown are in millimetres.

Scale 1:1

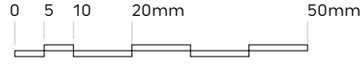

ΜΕΤΡΑ ΚΟΠΗΣ ΤΡΑΒΕΡΣΑΣ - ΣΥΝΑΡΜΟΛΟΓΗΣΗ ΜΕ ΦΛΑΝΤΖΑ
TRANSOM CUTTINGS - ASSEMBLY WITH FLANGE

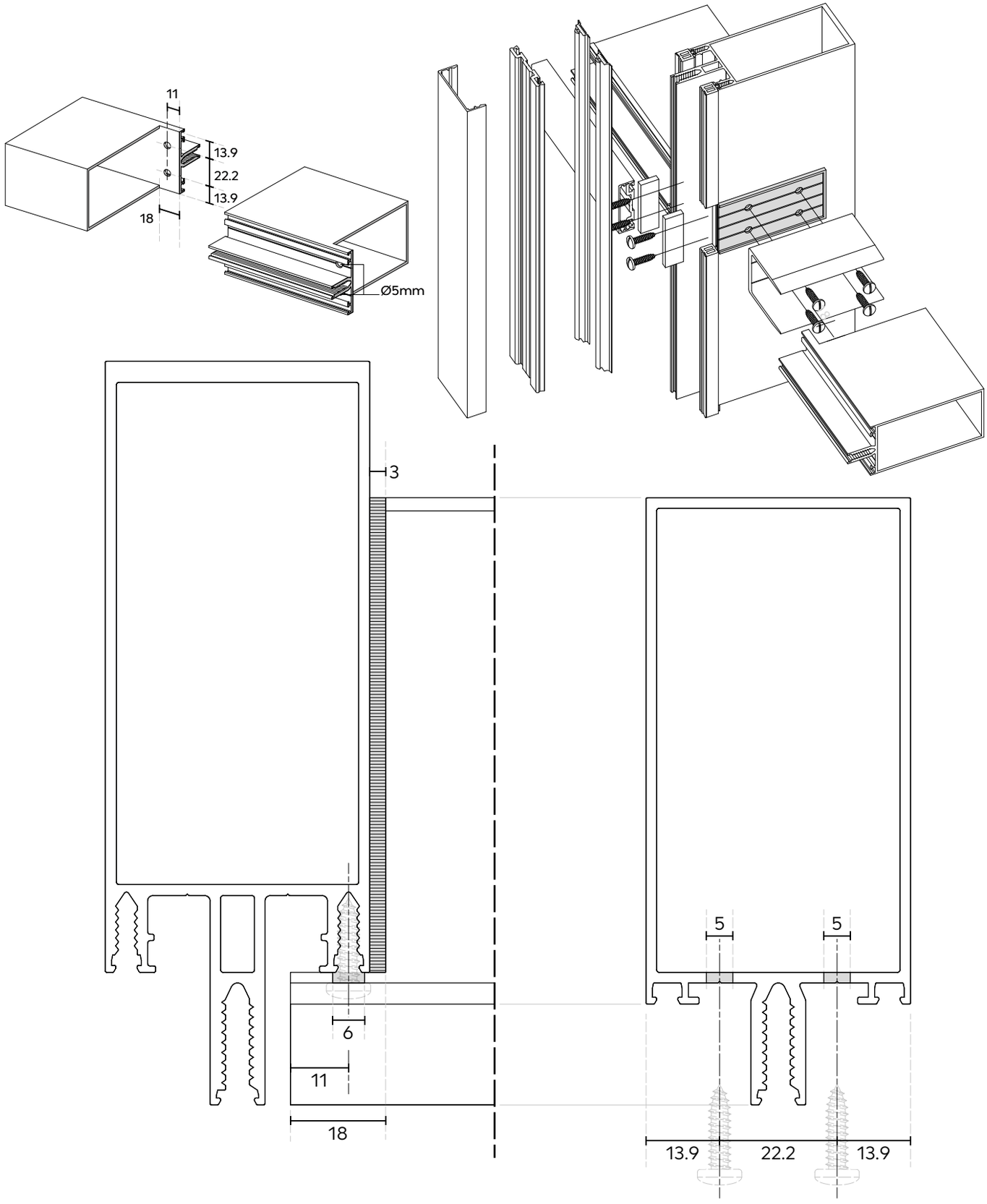

Οι αναγραφόμενες διαστάσεις είναι σε χιλιοστά.
The dimensions shown are in millimetres.

Scale 1:1

0 5 10 20mm 50mm

ΣΕΙΡΙΑΚΗ ΣΥΝΑΡΜΟΛΟΓΗΣΗ ΜΕ ΦΛΑΝΤΖΑ
SEQUENCIAL ASSEMBLY WITH FLANGE

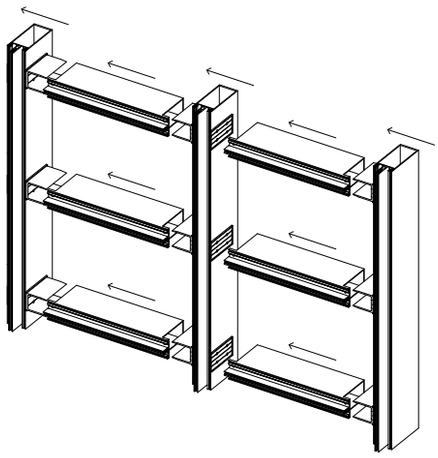

Κωδικός Τραβέρσας Transom Code	Μήκος κοπής τραβερσας Connector cutting length
	(mm)
R50-200	16.20
R50-201	62.70
R50-202	86.70
R50-203	111.50
R50-204	136.50
R50-205	161.70
R50-206	181.70
R50-207	217.15

Κωδικός Τραβέρσας Transom Code	Μήκος κοπής τραβερσας Connector cutting length
	(mm)
R50-602	80.10
R50-603	105.10
R50-604	155.10

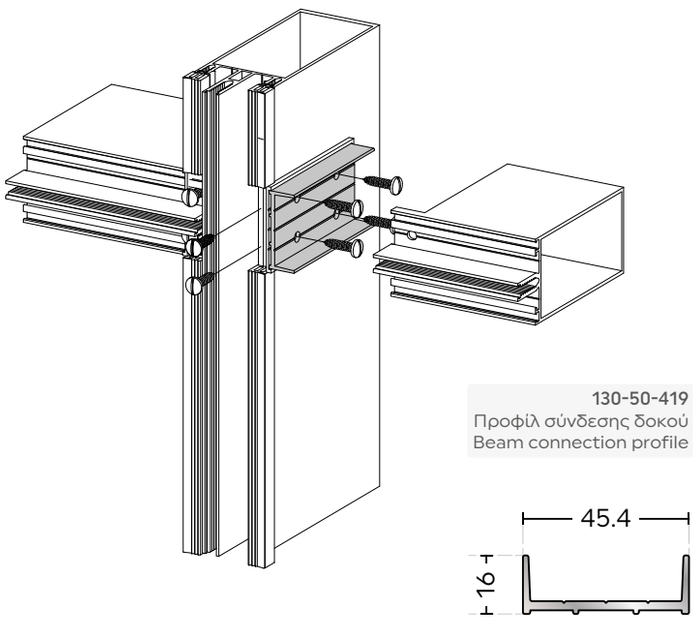

130-50-419
Προφίλ σύνδεσης δοκού
Beam connection profile

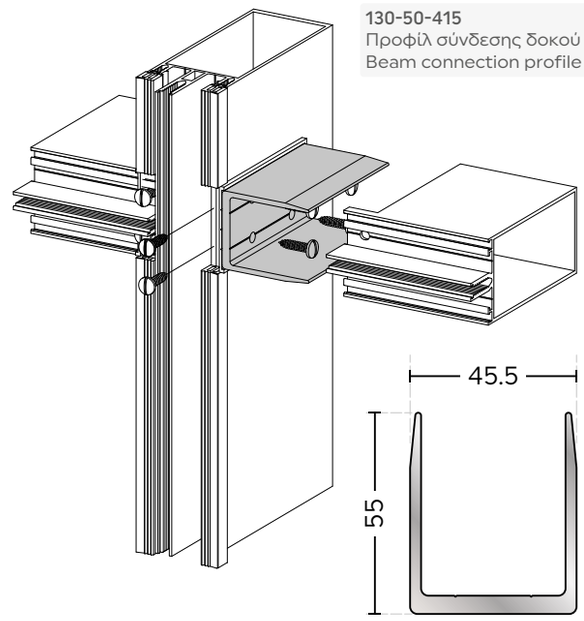

130-50-415
Προφίλ σύνδεσης δοκού
Beam connection profile

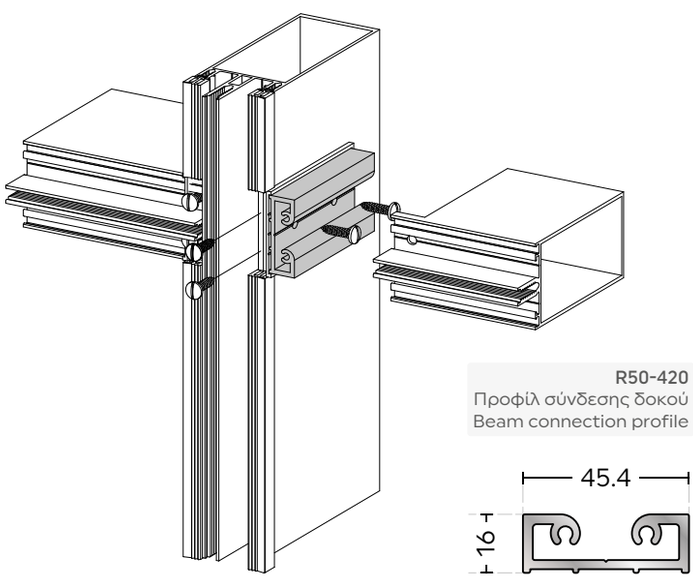

R50-420
Προφίλ σύνδεσης δοκού
Beam connection profile

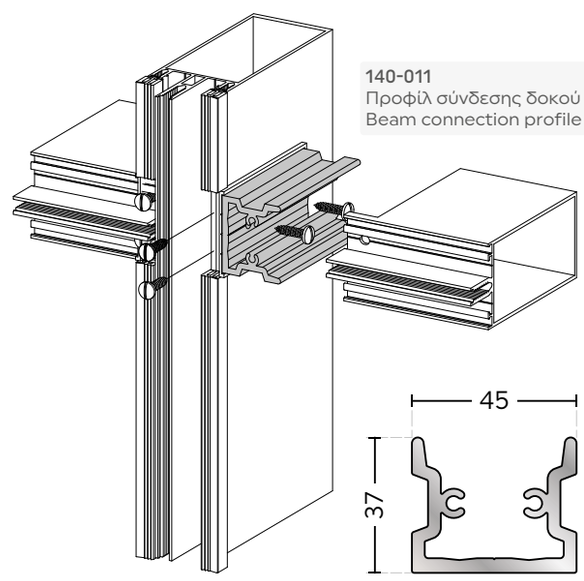

140-011
Προφίλ σύνδεσης δοκού
Beam connection profile

Οι αναγραφόμενες διαστάσεις είναι σε χιλιοστά.
The dimensions shown are in millimetres.

Scale 1:1

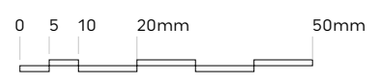

ΣΕΙΡΙΑΚΗ ΣΥΝΑΡΜΟΛΟΓΗΣΗ ΜΟΝΟ ΜΕ ΦΛΑΝΤΖΑ
SEQUENCIAL ASSEMBLY ONLY WITH FLANGE

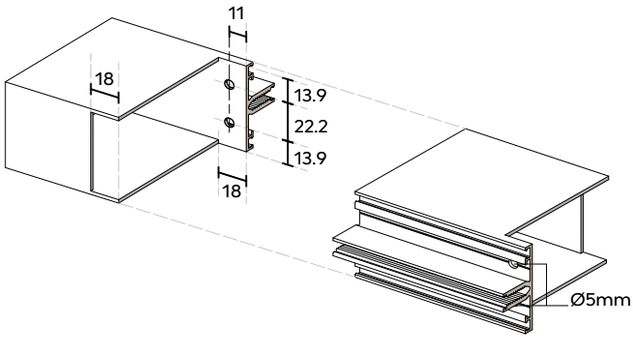

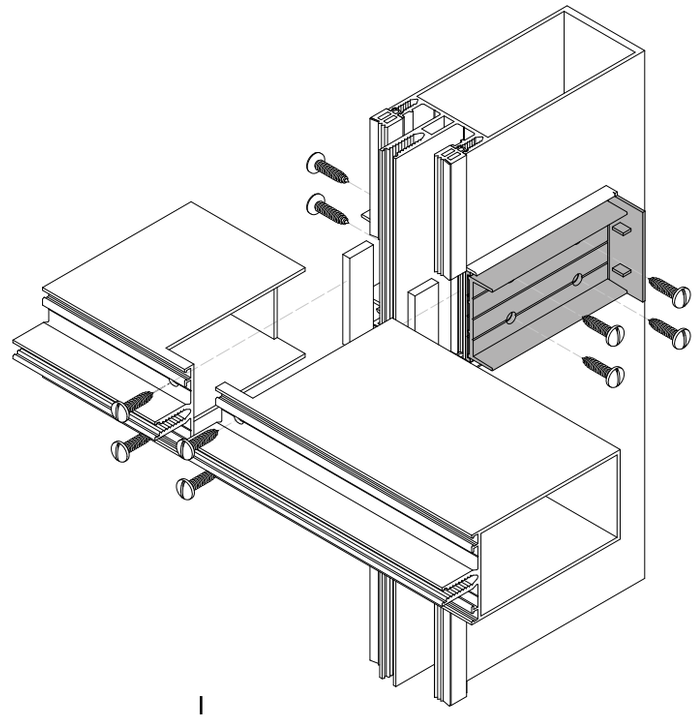

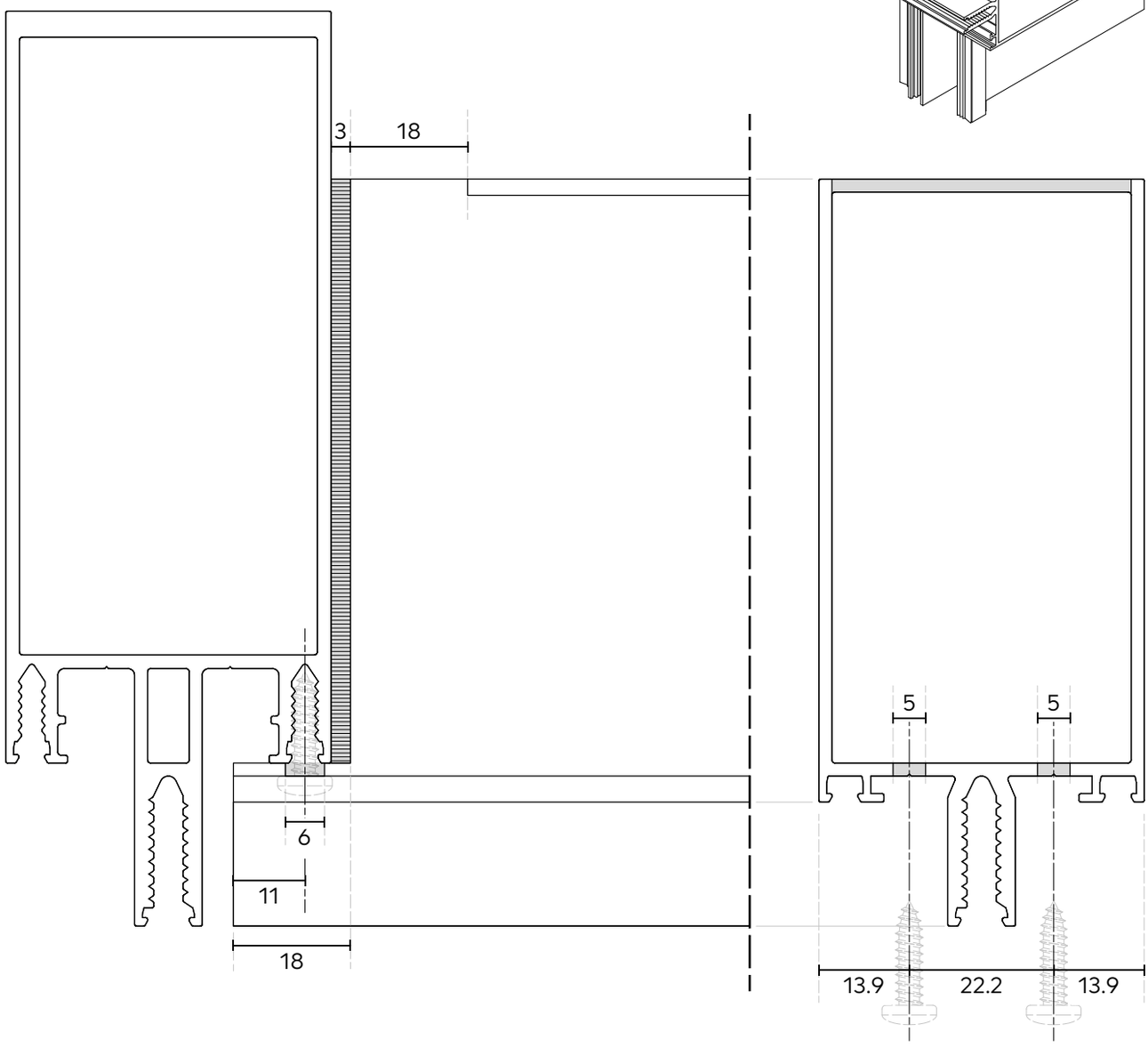

Οι αναγραφόμενες διαστάσεις είναι σε χιλιοστά.
The dimensions shown are in millimetres.

Scale 1:1

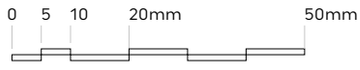

ΣΕΙΡΙΑΚΗ ΕΜΠΡΟΣΘΙΑ ΣΥΝΑΡΜΟΛΟΓΗΣΗ ΣΥΝΔΕΤΗΡΑ ΚΑΙ ΤΡΑΒΕΡΣΑΣ ΜΕ ΦΛΑΝΤΖΑ
SEQUENCIAL FRONTAL ASSEMBLY OF TRANSOM AND CONNECTOR WITH FLANGE

Κωδικός Τραβέρσας Transom Code	Μήκος κοπής τραβερσας Connector cutting length
	(mm)
R50-200	16.20
R50-201	62.70
R50-202	86.70
R50-203	111.50
R50-204	136.50
R50-205	161.70
R50-206	181.70
R50-207	217.15

Κωδικός Τραβέρσας Transom Code	Μήκος κοπής τραβερσας Connector cutting length
	(mm)
R50-602	80.10
R50-603	105.10
R50-604	155.10

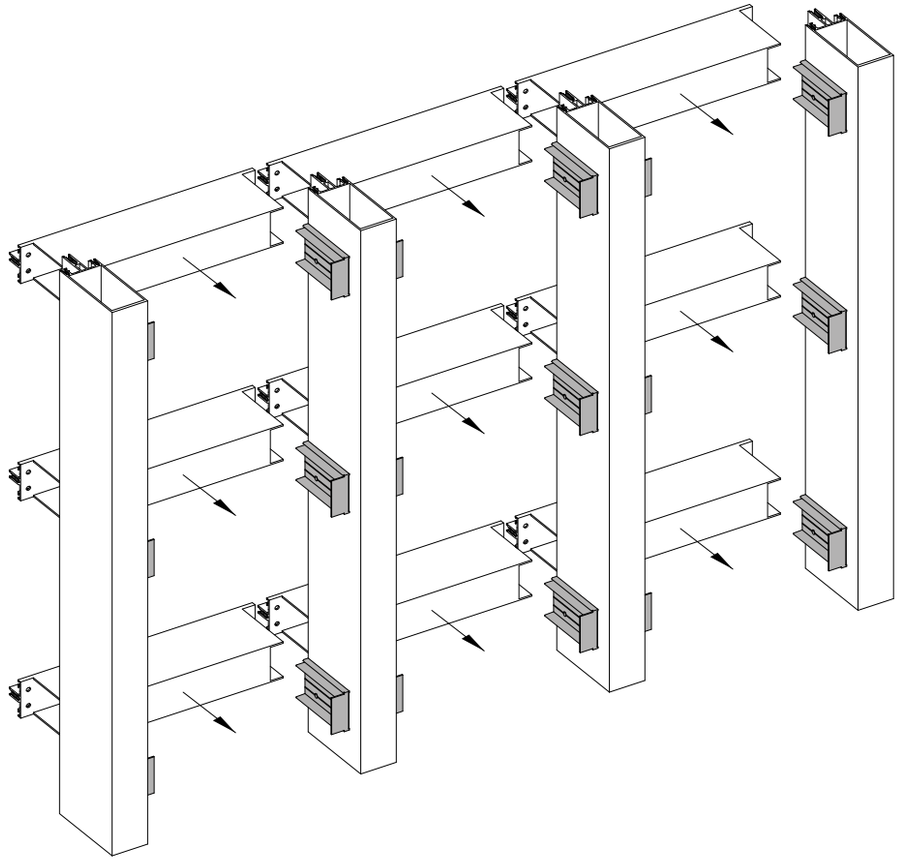

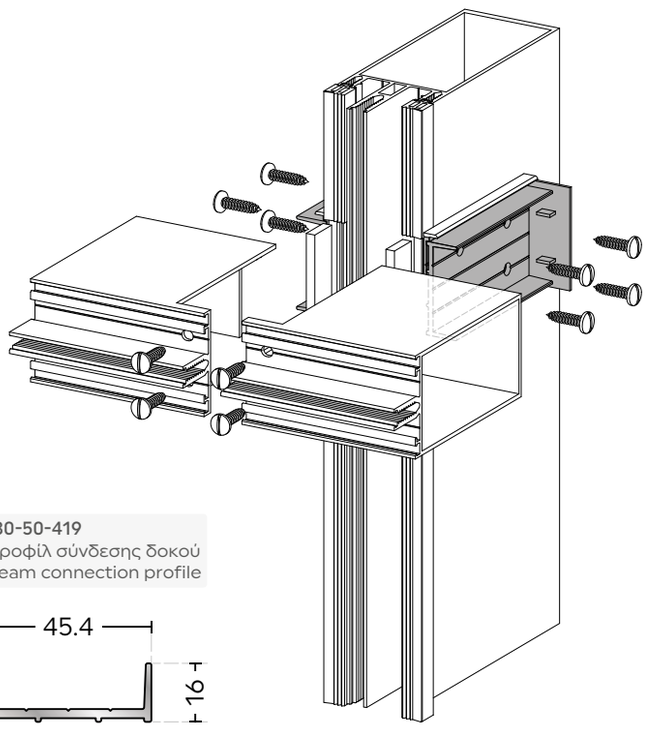

130-50-419
Προφίλ σύνδεσης δοκού
Beam connection profile

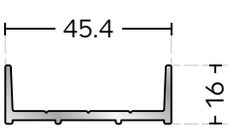

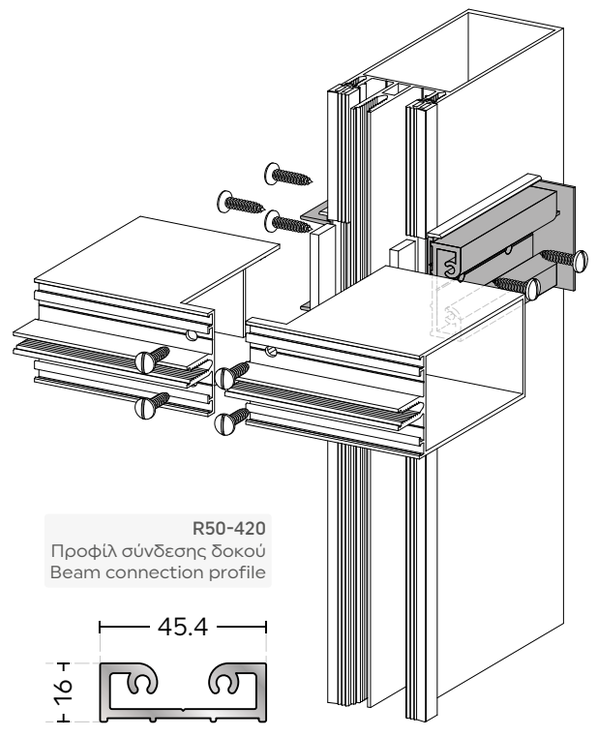

R50-420
Προφίλ σύνδεσης δοκού
Beam connection profile

Οι αναγραφόμενες διαστάσεις είναι σε χιλιοστά.
The dimensions shown are in millimetres.

Scale 1:1

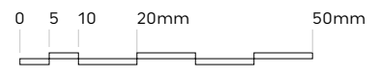

ΣΥΝΔΕΣΗ ΤΡΑΒΕΡΣΑΣ ΓΙΑ ΓΩΝΙΑΚΗ ΣΥΝΑΡΜΟΛΟΓΗΣΗ ΧΩΡΙΣ ΦΛΑΝΤΖΑ
TRANSOM CONNECTOR FOR ANGLED ASSEMBLY WITHOUT FLANGE

Κωδικός Τραβέρσας Transom Code	Μήκος κοπής τραβερσας Connector cutting length
	(mm)
R50-200	16.20
R50-201	62.70
R50-202	86.70
R50-203	111.50
R50-204	136.50
R50-205	161.70
R50-206	181.70
R50-207	217.15

Κωδικός Τραβέρσας Transom Code	Μήκος κοπής τραβερσας Connector cutting length
	(mm)
R50-602	80.10
R50-603	105.10
R50-604	155.10

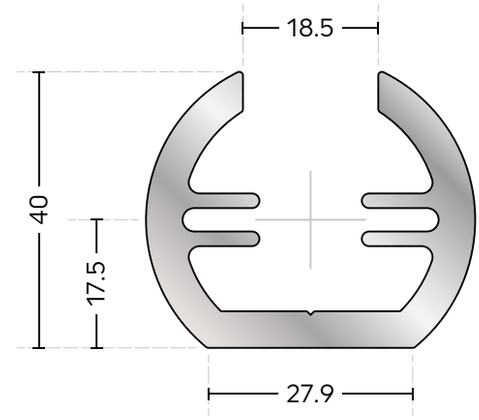

130-50-414
Προφίλ σύνδεσης δοκού
Beam connection profile

Γωνία 15⁰
Σε σχέση με την κολόνα
Angled with vertical

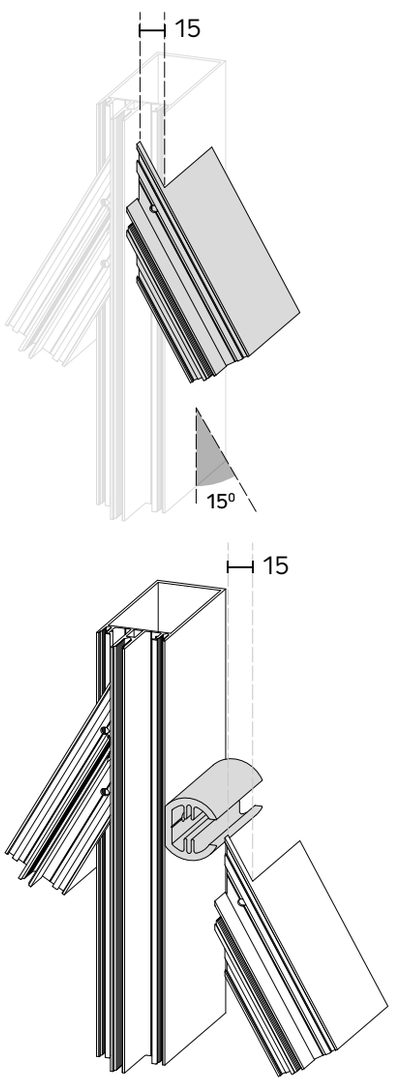

Γωνία 45⁰
Σε σχέση με την κολόνα
Angled with vertical

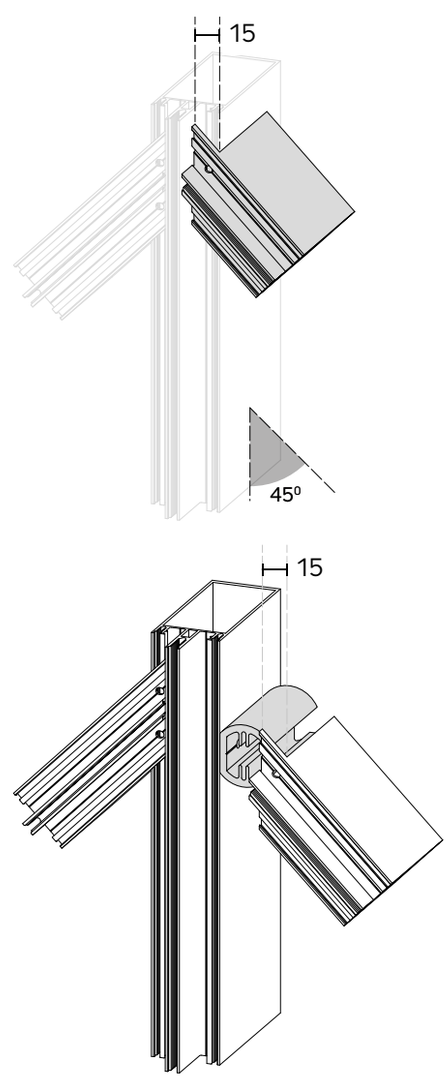

Γωνία 60⁰
Σε σχέση με την κολόνα
Angled with vertical

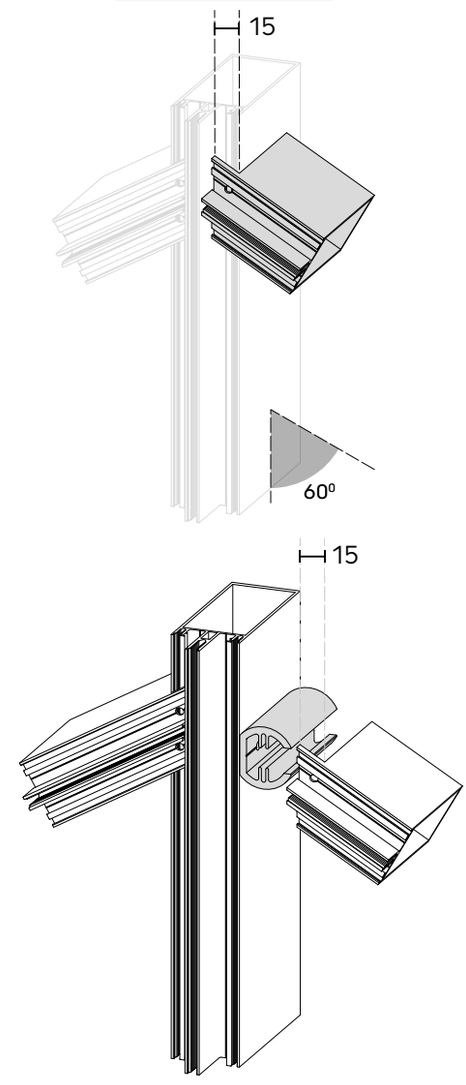

Οι αναγραφόμενες διαστάσεις είναι σε χιλιοστά.
The dimensions shown are in millimetres.

Scale 1:1

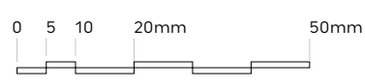

ΚΟΠΗ ΚΑΙ ΚΑΤΕΡΓΑΣΙΑ ΕΠΙΦΑΝΕΙΩΝ ΠΙΕΣΗΣ / PRESSURE PLATES CUTTING AND MACHINING

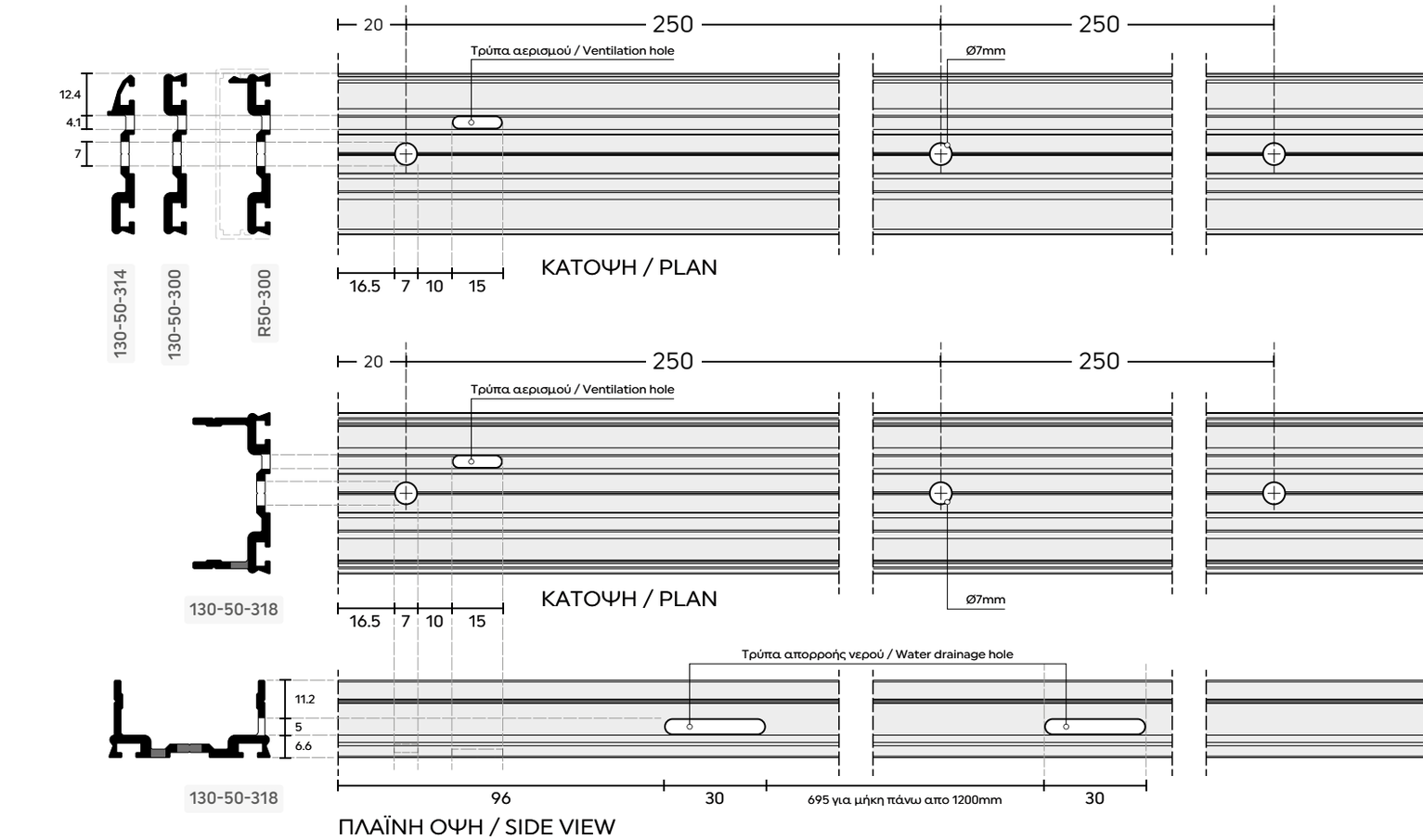

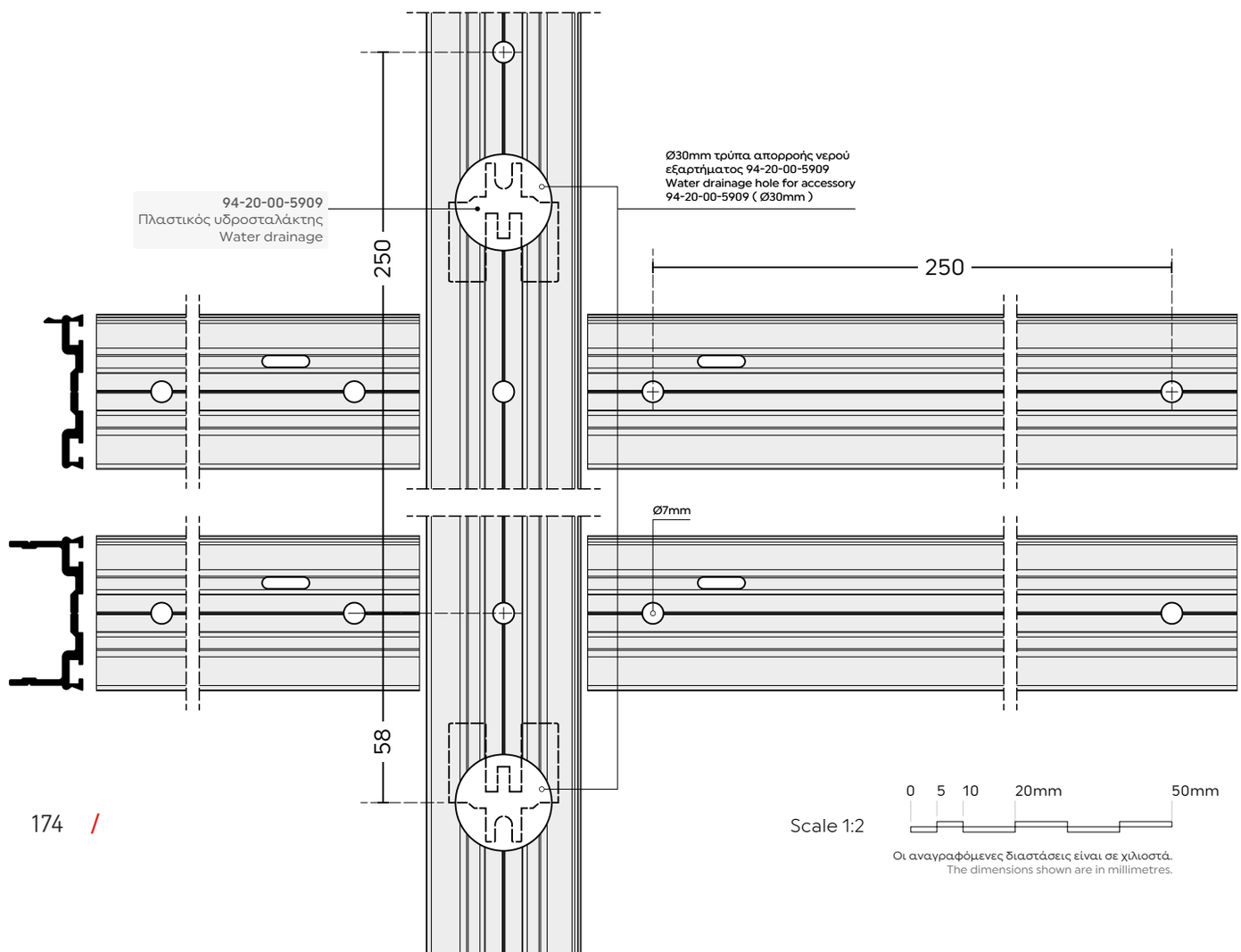

Οι αναγραφόμενες διαστάσεις είναι σε χιλιοστά.
The dimensions shown are in millimetres.

ΚΟΠΗ ΚΑΙ ΚΑΤΕΡΓΑΣΙΑ ΚΑΛΥΜΑΤΟΣ / COVER CAP CUTTING AND MACHINING

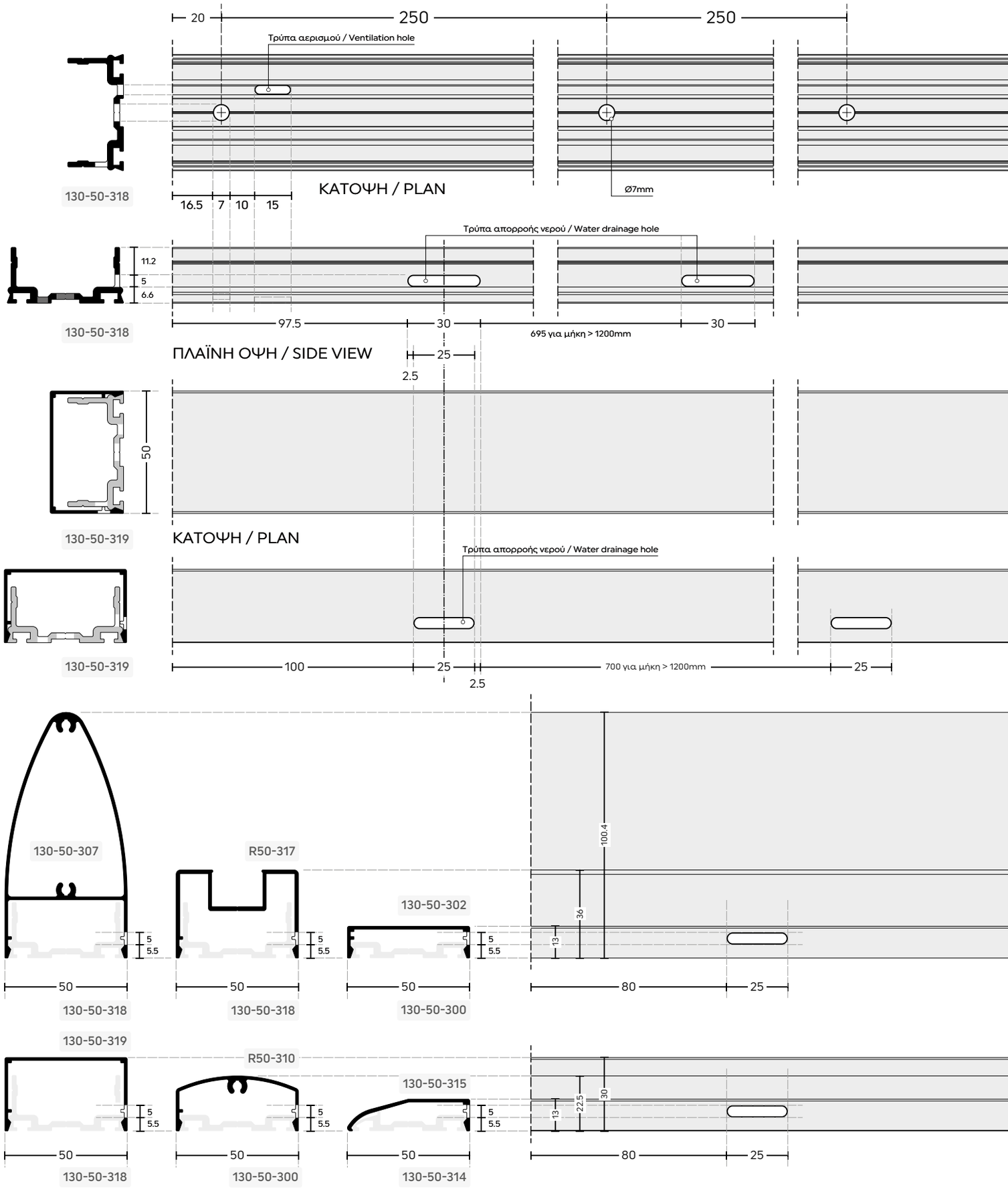

Οι αναγραφόμενες διαστάσεις είναι σε χιλιοστά.
The dimensions shown are in millimetres.

Scale 1:2

0 5 10 20mm 50mm

ΔΙΑΔΡΟΜΕΣ ΑΠΟΣΤΡΑΓΓΙΣΗΣ ΝΕΡΟΥ / WATER DRAINAGE PATHS

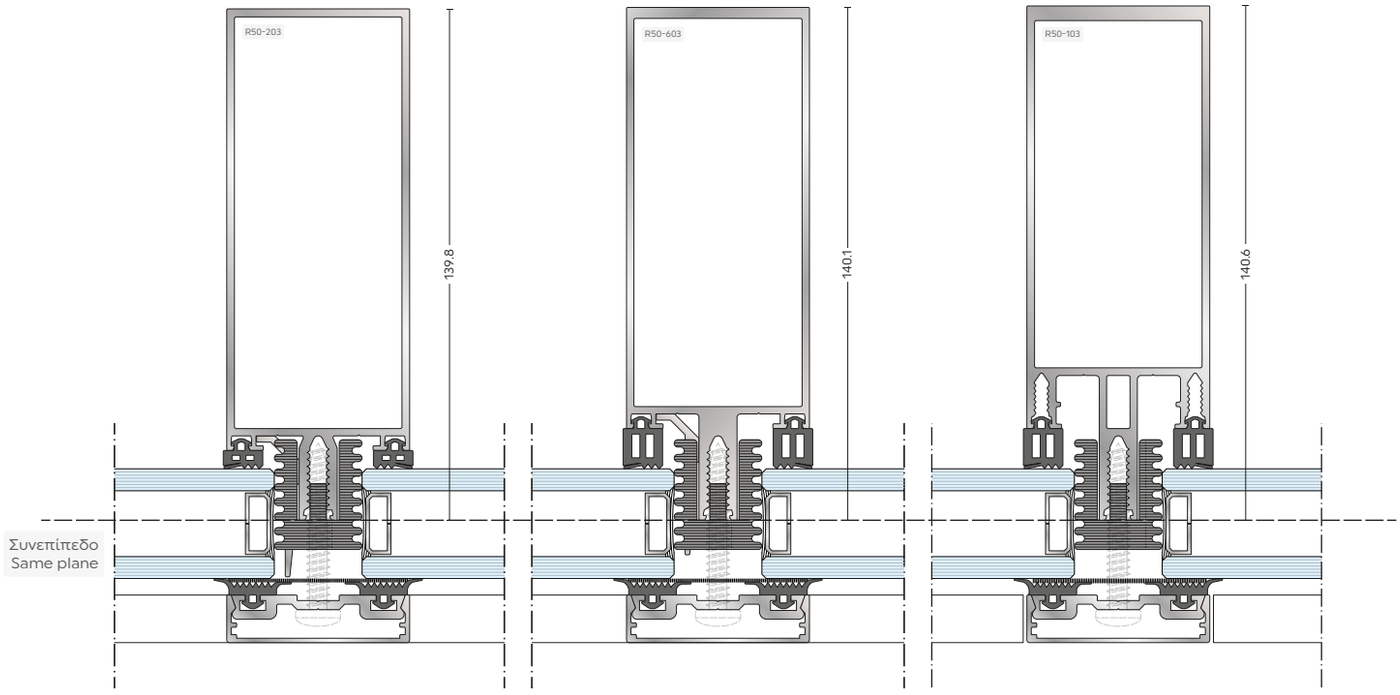

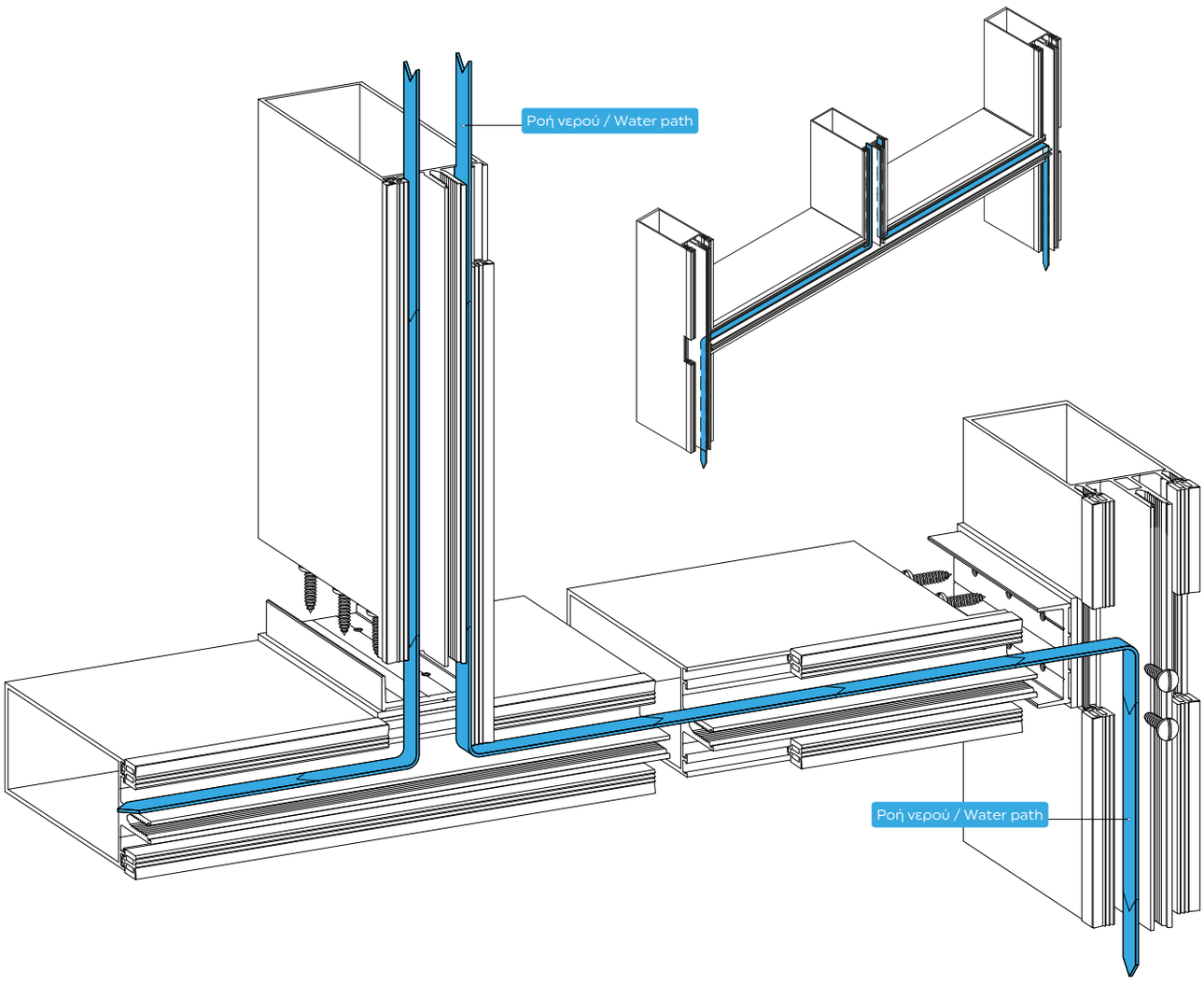

Οι αναγραφόμενες διαστάσεις είναι σε χιλιοστά.
The dimensions shown are in millimetres.

Scale 1:2

0 5 10 20mm 50mm

ΚΟΠΕΣ ΚΑΙ ΚΑΤΕΡΓΑΣΙΕΣ ΣΥΝΑΡΜΟΛΟΓΗΣΗΣ ΚΟΛΟΝΑΣ ΚΑΙ ΤΡΑΒΕΡΣΑΣ 2ΟΥ ΚΑΙ 3ΟΥ ΕΠΙΠΕΔΟΥ
CUTTING AND MACHINING FOR ASSEMBLY OF MULLION, 2ND AND 3RD LEVEL TRANSOM

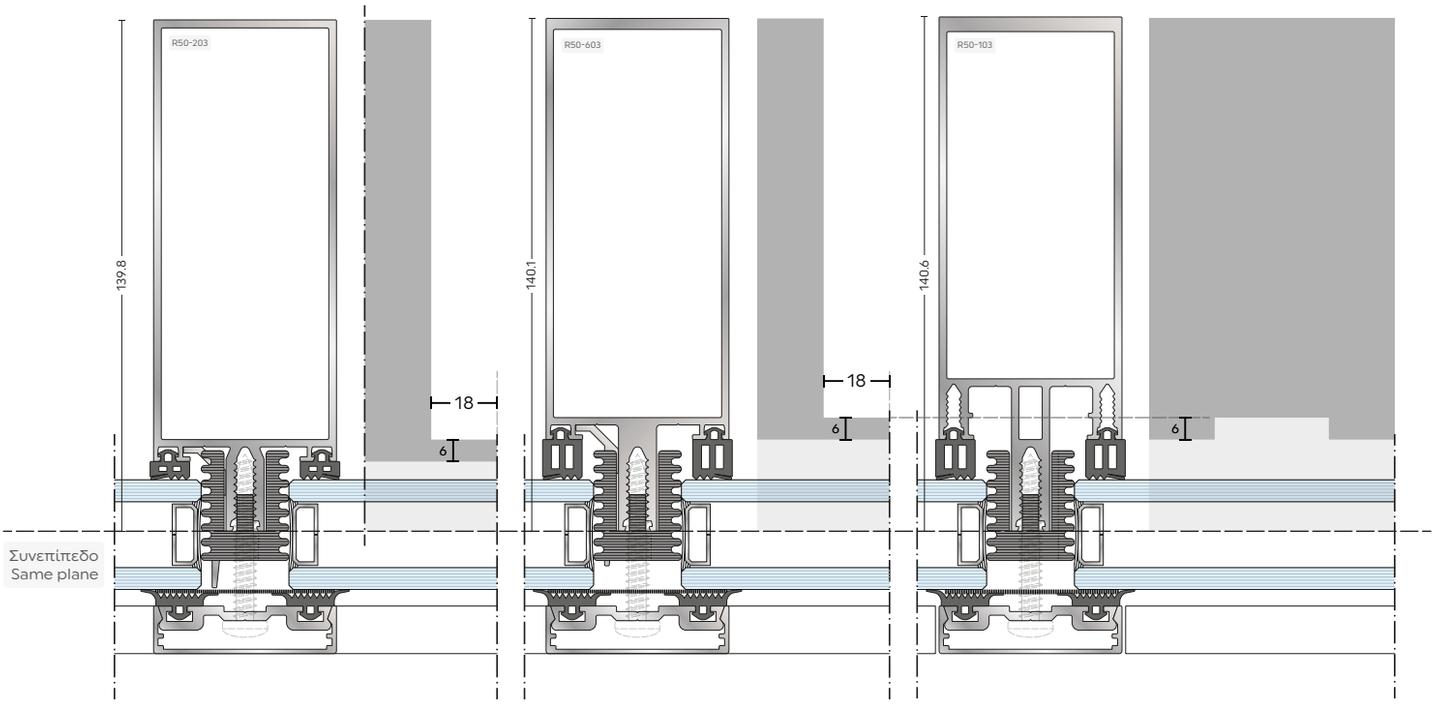

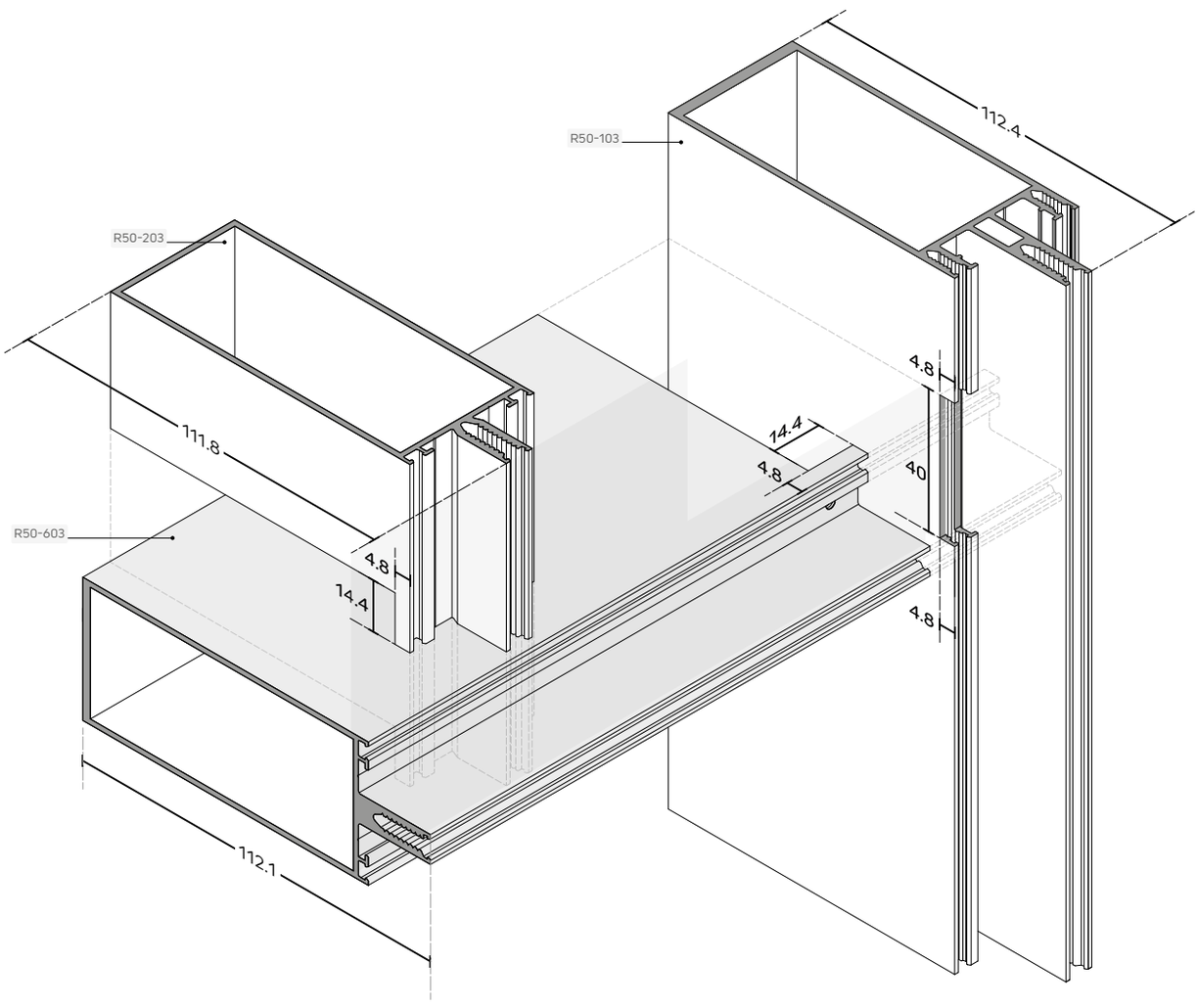

Οι αναγραφόμενες διαστάσεις είναι σε χιλιοστά.
The dimensions shown are in millimetres.

Scale 1:2

0 5 10 20mm 50mm

ΣΧΕΔΙΟ ΕΞΑΕΡΙΣΜΟΥ ΚΑΙ ΑΠΟΣΤΡΑΓΓΙΣΗΣ ΝΕΡΟΥ
VENTILATION AND WATER EXTRACTION NETWORK

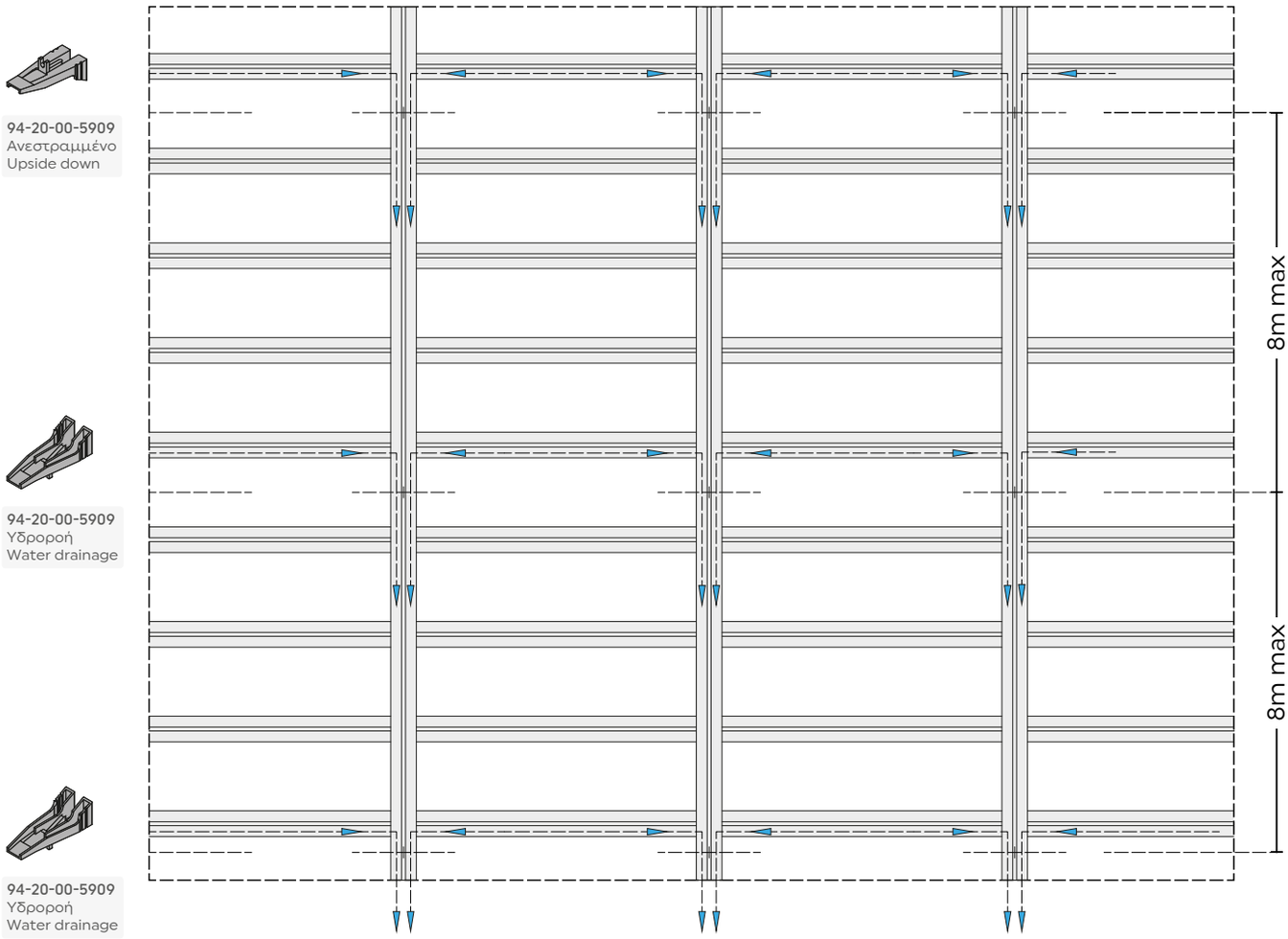

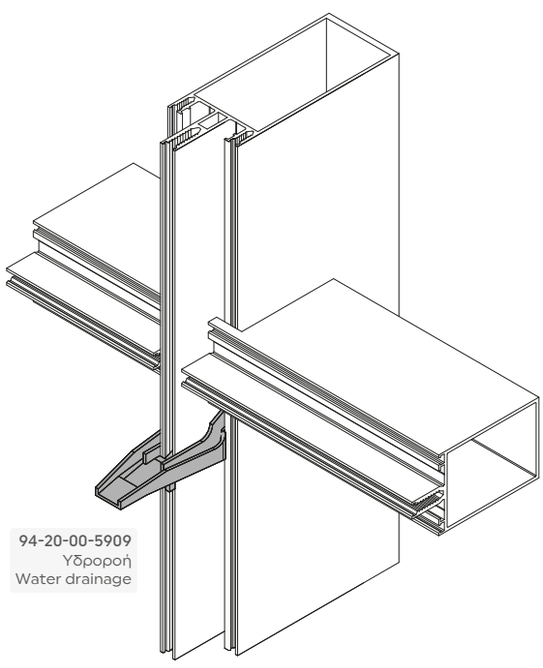

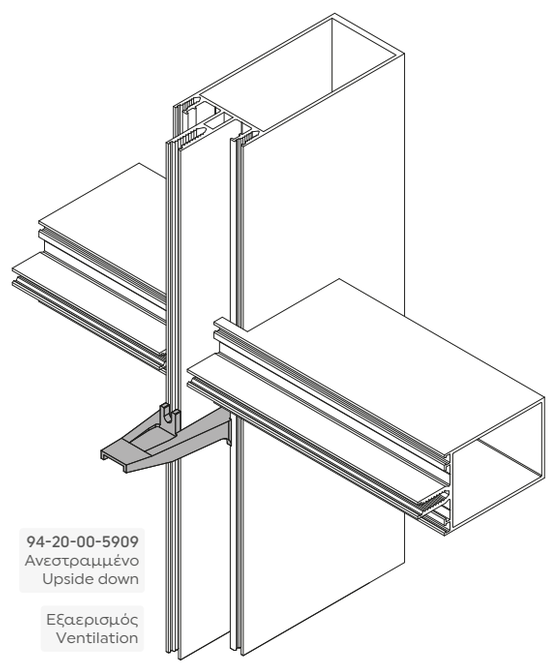

Οι αναγραφόμενες διαστάσεις είναι σε χιλιοστά.
The dimensions shown are in millimetres.

Scale 1:2

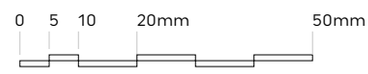

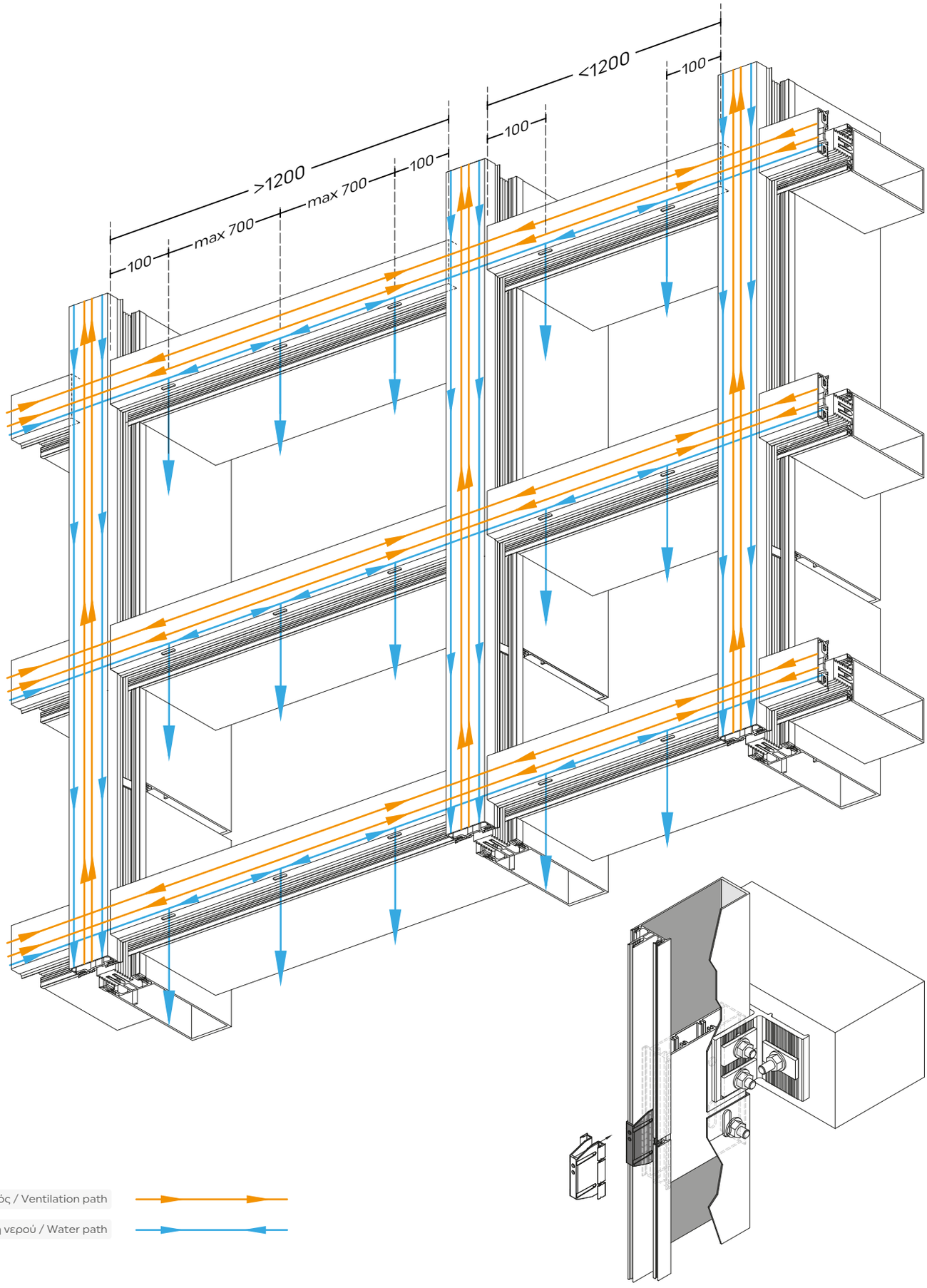

Οι αναγραφόμενες διαστάσεις είναι σε χιλιοστά.
The dimensions shown are in millimetres.

Scale 1:2

0 5 10 20mm 50mm

ΣΥΝΔΕΣΗ ΚΕΚΛΙΜΕΝΗΣ ΚΟΛΟΝΑΣ
MULLION ANGLED CONNECTION

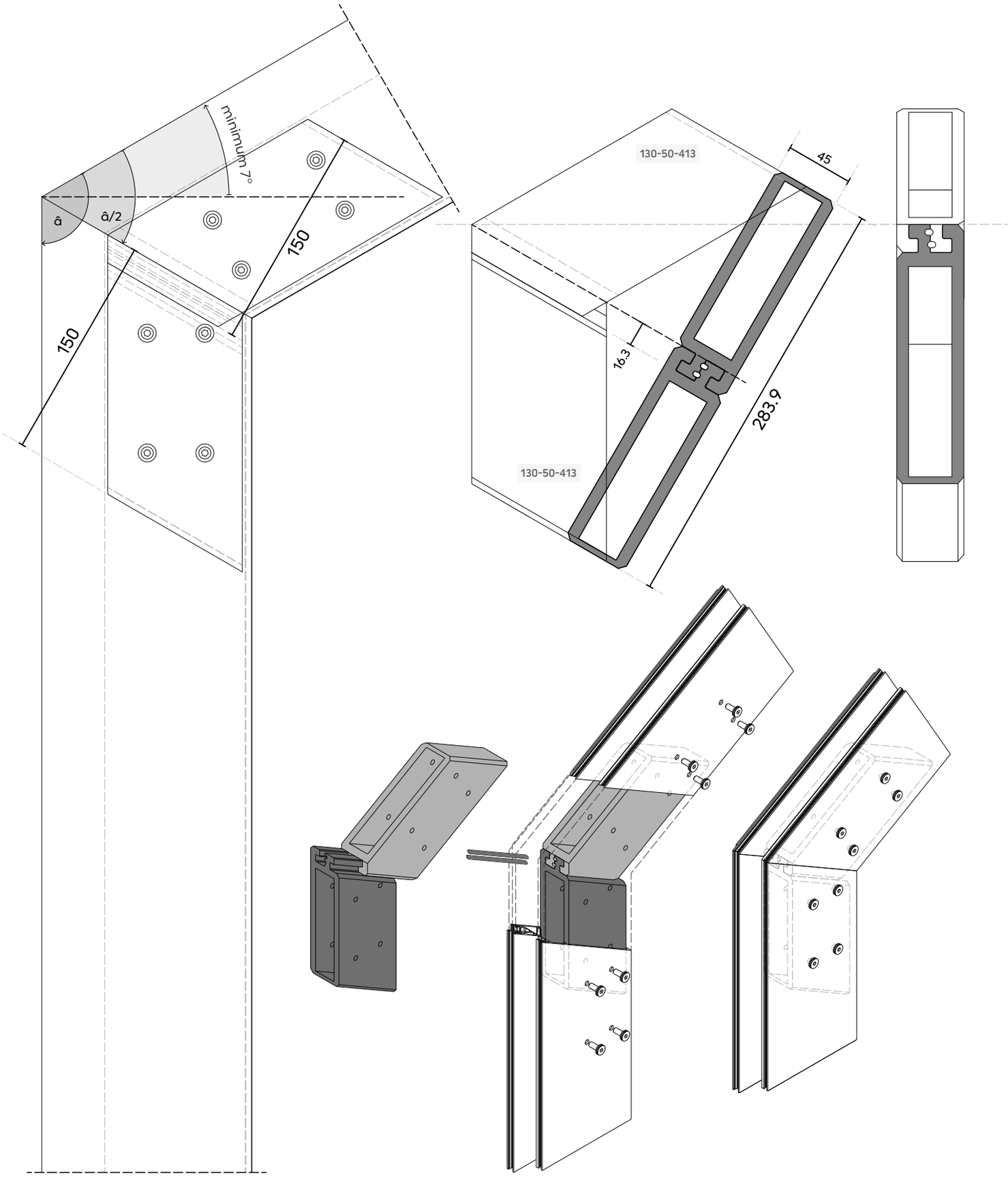

Οι αναγραφόμενες διαστάσεις είναι σε χιλιοστά.
The dimensions shown are in millimetres.

Scale 1:2

0 5 10 20mm 50mm

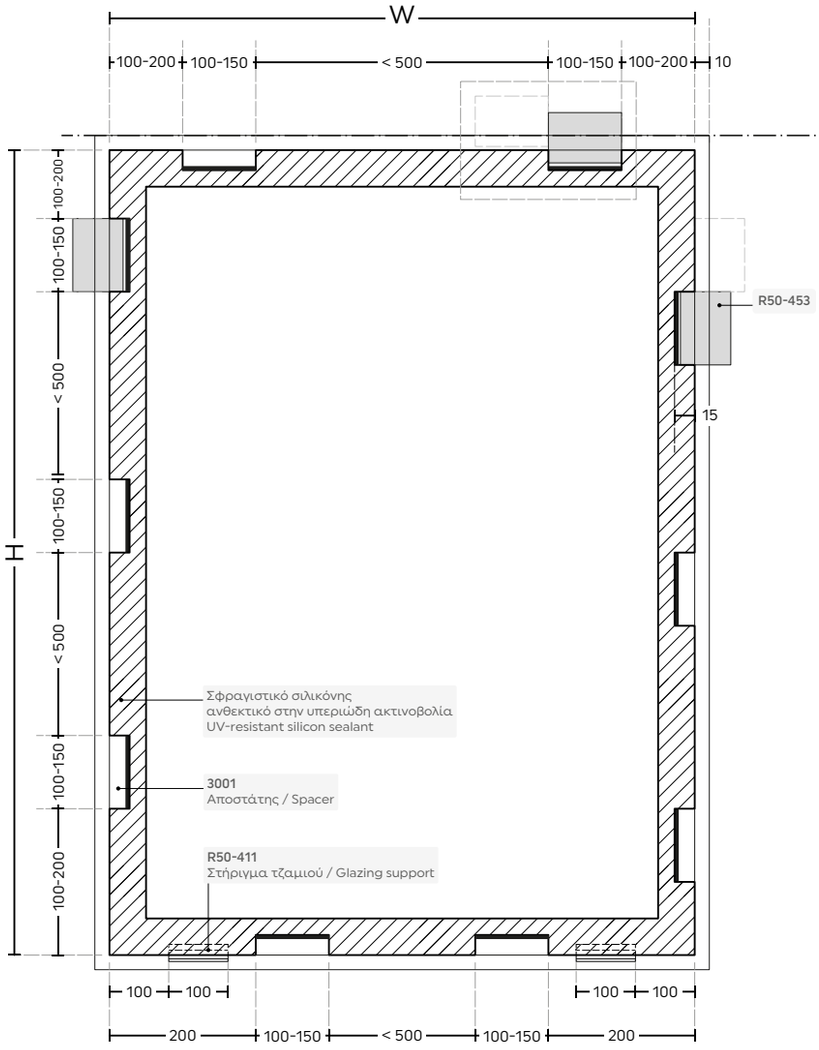

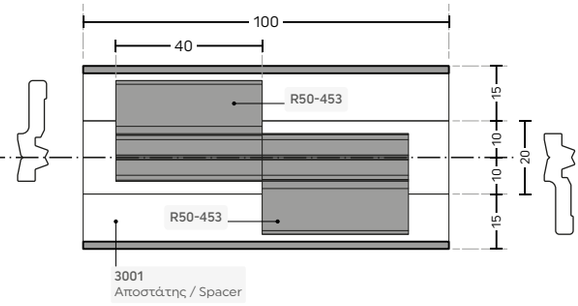

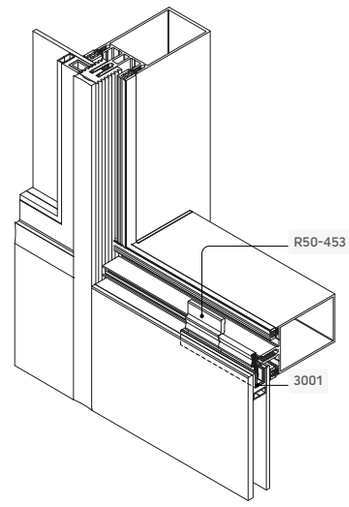

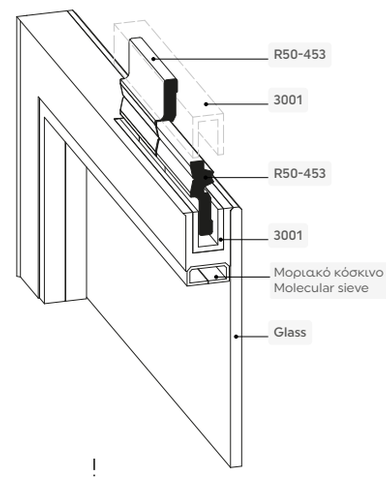

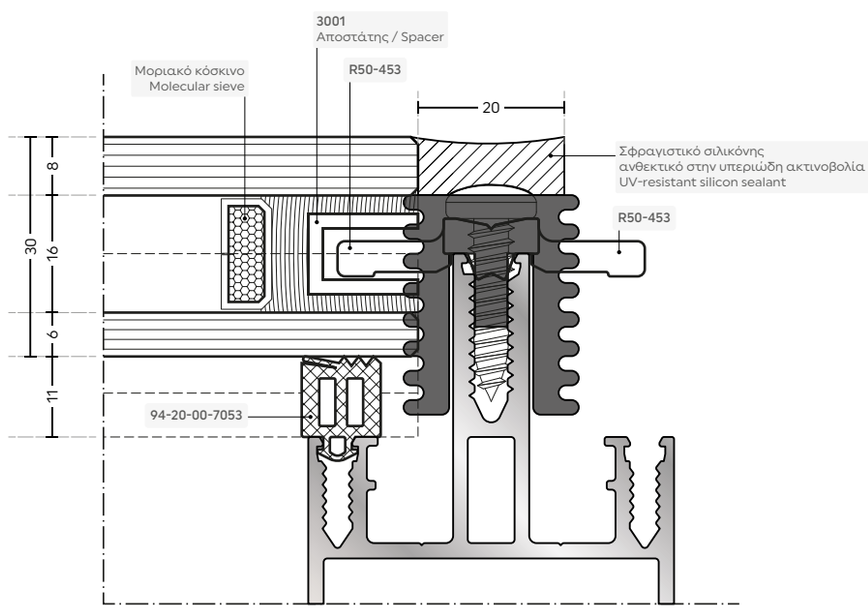

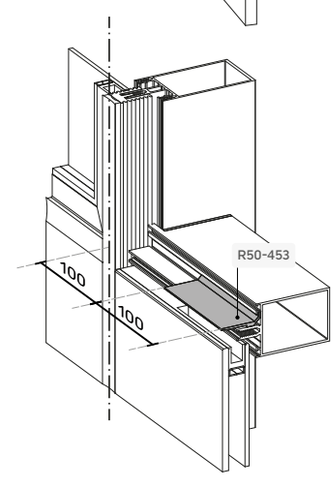

Οι αναγραφόμενες διαστάσεις είναι σε χιλιοστά.
The dimensions shown are in millimetres.

Scale 1:2

0 5 10 20mm 50mm

Εξωτερικό ελαστικό Exterior Gasket	Πάχος Υάλωση Glazing thickness	Ελαστικό κολόνας Mullion Gasket	Βίδα Screw	Μονωτικό Insulator	Ελαστικό Τραβέρσας Transom Gasket	Στήριγμα Υάλωσης Glazing Support	Μειωτήρας απόστασης ελαστικού Reducer
	(mm)	Code (mm)	PH3	(mm)	Code (mm)	Code (mm)	Code (mm)
Ελαστικό παρέμβυσμα / Gasket **94-20-00-7061**	8	**94-20-00-7050** (9)	6.3x25	W/O	**94-20-00-7048** (3)	**R50-410** (32.5mm)	**R50-450** (6mm)
	10	**94-20-00-7053** (13)	6.3x25		**94-20-00-7049** (7)	**R50-410** (32.5mm)	**R50-450** (6mm)
	12	**94-20-00-7051** (11)	6.3x25		**94-20-00-7052** (5)	**R50-410** (32.5mm)	-
	22	**94-20-00-7053** (13)	6.3x38	**94-20-00-4320**	**94-20-00-7049** (7)	**R50-410** (32.5mm)	-
	24	**94-20-00-7051** (11)	6.3x38		**94-20-00-7052** (5)	**R50-410** (32.5mm)	-
	26	**94-20-00-7050** (9)	6.3x38		**94-20-00-7048** (3)	**R50-410** (32.5mm)	-
	28	**94-20-00-7053** (13)	6.3x45		**94-20-00-7049** (7)	**R50-410** (32.5mm)	-
	30	**94-20-00-7051** (11)	6.3x45		**94-20-00-7052** (5)	**R50-411** (38.5mm)	-
	32	**94-20-00-7050** (9)	6.3x45		**94-20-00-7048** (3)	**R50-411** (38.5mm)	-
	34	**94-20-00-7053** (13)	6.3x50		**94-20-00-7049** (7)	**R50-411** (38.5mm)	-
	36	**94-20-00-7051** (11)	6.3x50		**94-20-00-7052** (5)	**R50-411** (38.5mm)	-
	38	**94-20-00-7050** (9)	6.3x50		**94-20-00-7048** (3)	**R50-411** (38.5mm)	-
	40	**94-20-00-7053** (13)	6.3x50		**94-20-00-7049** (7)	**R50-412** (43mm)	-
	42	**94-20-00-7051** (11)	6.3x50		**94-20-00-7052** (5)	**R50-412** (43mm)	-
	44	**94-20-00-7050** (9)	6.3x60		**94-20-00-7048** (3)	**R50-412** (43mm)	-
	48	**94-20-00-7053** (13)	6.3x60	2x4320	**94-20-00-7049** (7)	**R50-412** (43mm)	-
	50	**94-20-00-7051** (11)	6.3x60		**94-20-00-7052** (5)	**R50-412** (43mm)	-
	52	**94-20-00-7050** (9)	6.3x60		**94-20-00-7048** (3)	**R50-412** (43mm)	-

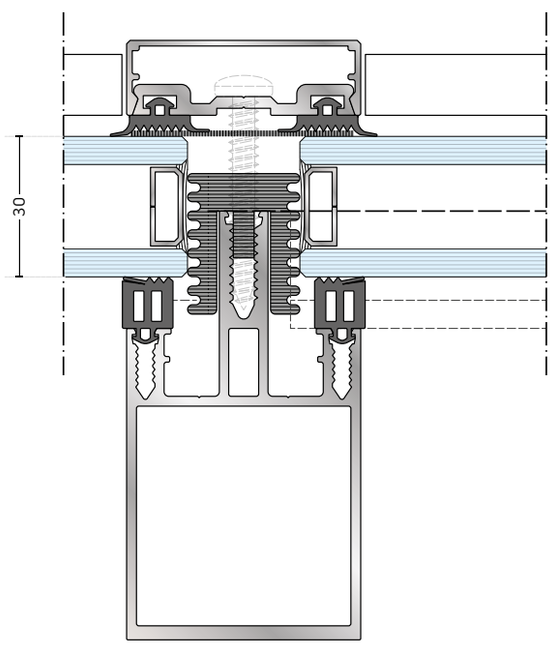

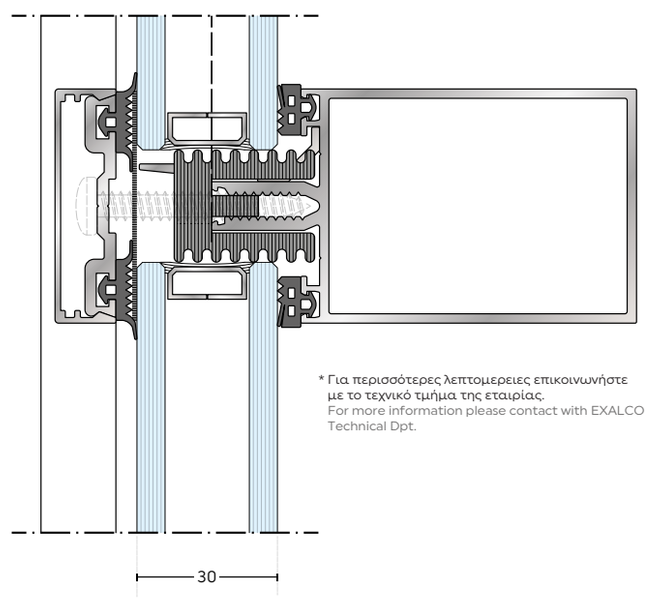

* Για περισσότερες λεπτομερειες επικοινωνήστε με το τεχνικό τμήμα της εταιρίας.
For more information please contact with EXALCO Technical Dpt.

Οι αναγραφόμενες διαστάσεις είναι σε χιλιοστά.
The dimensions shown are in millimetres.

Scale 1:1.25

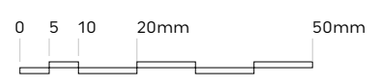

ΚΟΠΕΣ ΚΑΙ ΚΑΤΕΡΓΑΣΙΕΣ ΠΡΟΒΑΛΛΟΜΕΝΟΥ ΠΡΟΣ ΤΑ ΕΞΩ ΠΑΡΑΘΥΡΟΥ V.1
CUTTING AND MACHINING FOR OUTER PROJECTED WINDOW V.1

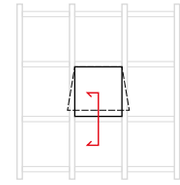

ΚΑΘΕΤΑ ΣΤΟΙΧΕΙΑ / VERTICAL ELEMENTS

Είδος προφίλ Element	Κωδικός προφίλ Profile code	Διάσταση κοπής Cutting length	Γωνία κοπής Cutting angle	Τεμ. Pieces
Πλαίσιο / Frame	130-50-501	H - 25.8mm	45°	2
Φύλλο / Sash	R50-07	H - 68.4mm	45°	2
Τζάμι εξωτερικό External glass	-	H - 112.6mm	-	1
Τζάμι εσωτερικό Internal glass	-	H - 142.6mm	-	1

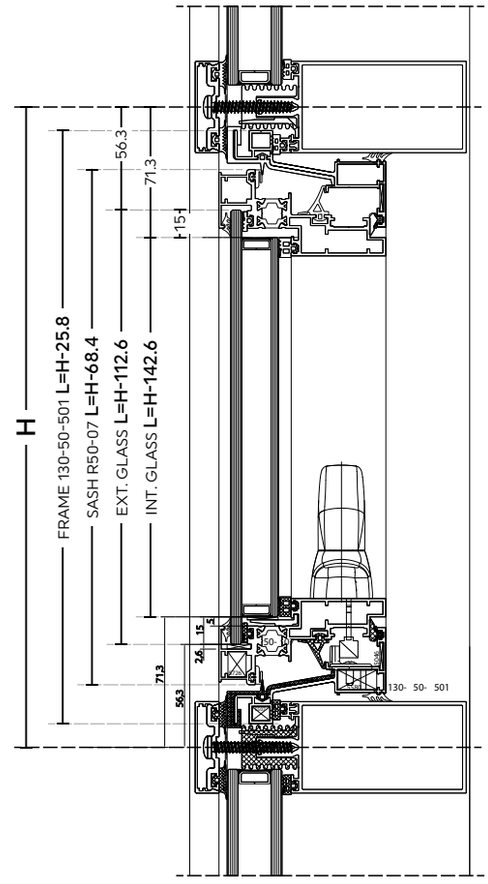

ΟΡΙΖΟΝΤΙΑ ΣΤΟΙΧΕΙΑ / HORIZONTAL ELEMENTS

Είδος προφίλ Element	Κωδικός προφίλ Profile code	Διάσταση κοπής Cutting length	Γωνία κοπής Cutting angle	Τεμ. Pieces
Πλαίσιο / Frame	130-50-501	D - 25.8mm	45°	2
Φύλλο / Sash	R50-07	D - 68.4mm	45°	2
Τζάμι εξωτερικό External glass	-	D - 112.6mm	-	1
Τζάμι εσωτερικό Internal glass	-	D - 142.6mm	-	1

ΓΩΝΙΑΚΑ ΣΤΟΙΧΕΙΑ / CORNER ELEMENTS

Είδος προφίλ Element	Κωδικός προφίλ Profile code	Τεμ. Pieces
130-50-501	5046	4
	5580	4
	5507	4
R50-07	-	4
	5726	4

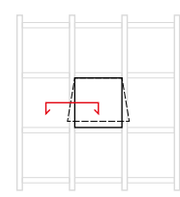

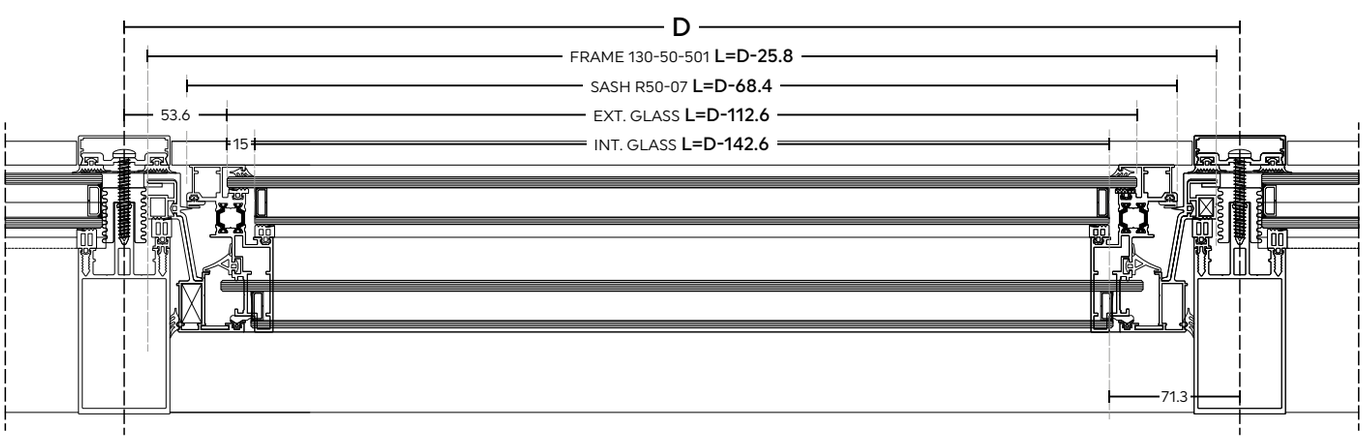

Οι αναγραφόμενες διαστάσεις είναι σε χιλιοστά.
The dimensions shown are in millimetres.

Scale 1:1.25

0 5 10 20mm 50mm

ΚΟΠΕΣ ΚΑΙ ΚΑΤΕΡΓΑΣΙΕΣ ΠΡΟΒΑΛΛΟΜΕΝΟΥ ΠΡΟΣ ΤΑ ΕΞΩ ΠΑΡΑΘΥΡΟΥ V.2
CUTTING AND MACHINING FOR OUTER PROJECTED WINDOW V.2

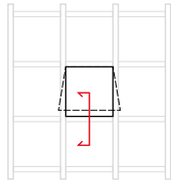

ΚΑΘΕΤΑ ΣΤΟΙΧΕΙΑ / VERTICAL ELEMENTS

Είδος προφίλ Element	Κωδικός προφίλ Profile code	Διάσταση κοπής Cutting length	Γωνία κοπής Cutting angle	Τεμ. Pieces
Πλαίσιο / Frame	R50-02	H - 27.1mm	45°	2
Φύλλο / Sash	R50-04	H - 81mm	45°	2
Τζάμι εξωτερικό External glass	-	H - 67.5mm	-	1
Τζάμι εσωτερικό Internal glass	-	H - 140.4mm	-	1

ΟΡΙΖΟΝΤΙΑ ΣΤΟΙΧΕΙΑ / HORIZONTAL ELEMENTS

Είδος προφίλ Element	Κωδικός προφίλ Profile code	Διάσταση κοπής Cutting length	Γωνία κοπής Cutting angle	Τεμ. Pieces
Πλαίσιο / Frame	R50-02	D - 27.1mm	45°	2
Φύλλο / Sash	R50-04	D - 81mm	45°	2
Τζάμι εξωτερικό External glass	-	D - 67.5mm	-	1
Τζάμι εσωτερικό Internal glass	-	D - 140.4mm	-	1

ΓΩΝΙΑΚΑ ΣΤΟΙΧΕΙΑ / CORNER ELEMENTS

Είδος προφίλ Element	Κωδικός προφίλ Profile code	Τεμ. Pieces
R50-02	5046	4
	4607	4
	3341	4
R50-04	3343	4
	3342	4

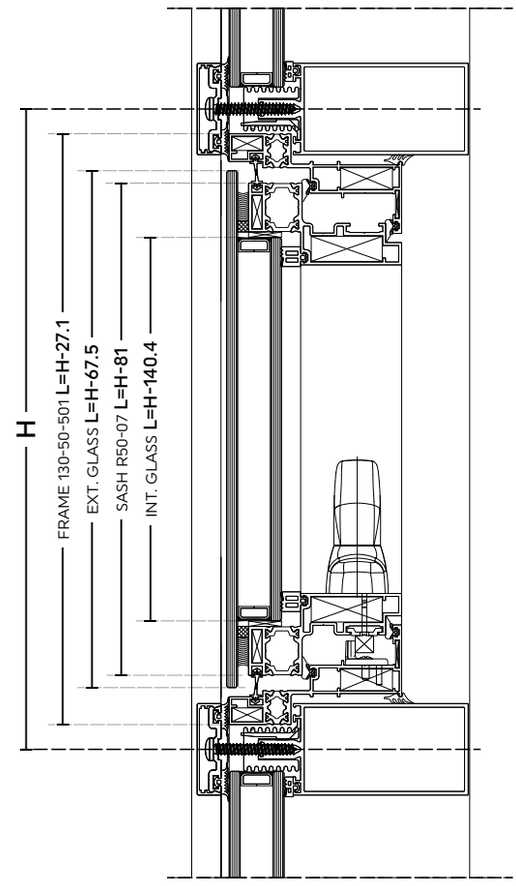

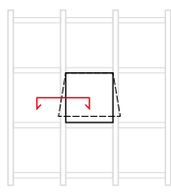

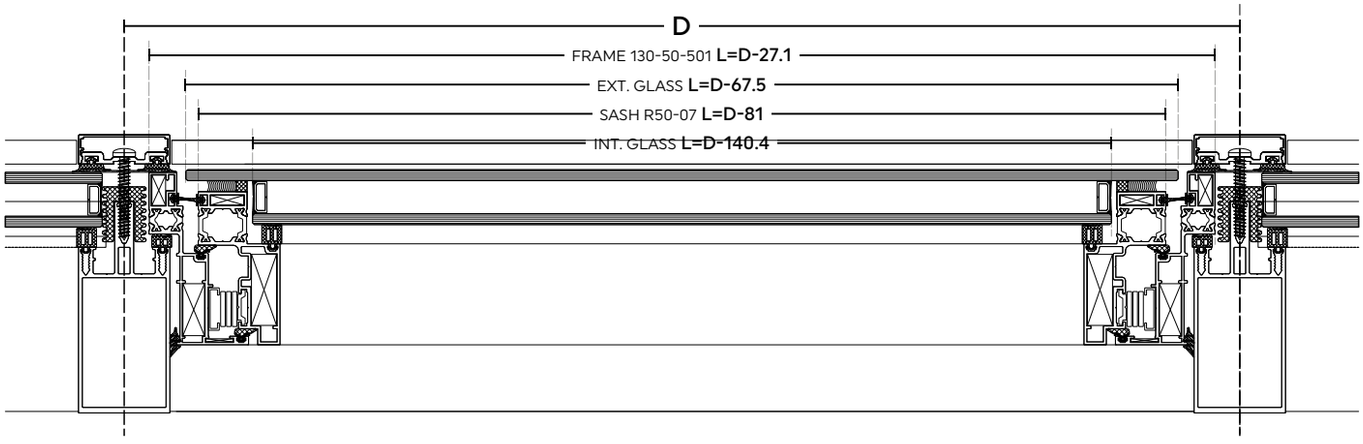

Οι αναγραφόμενες διαστάσεις είναι σε χιλιοστά.
The dimensions shown are in millimetres.

Scale 1:4

0 5 10 20mm 50mm

ΚΟΠΕΣ ΚΑΙ ΚΑΤΕΡΓΑΣΙΕΣ ΠΡΟΒΑΛΛΟΜΕΝΟΥ ΠΡΟΣ ΤΑ ΕΞΩ ΠΑΡΑΘΥΡΟΥ ΟΡΟΦΗΣ
CUTTING AND MACHINING FOR OUTER PROJECTED SKYLIGHT WINDOW

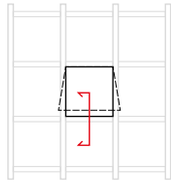

ΚΑΘΕΤΑ ΣΤΟΙΧΕΙΑ / VERTICAL ELEMENTS

Είδος προφίλ Element	Κωδικός προφίλ Profile code	Διάσταση κοπής Cutting length	Γωνία κοπής Cutting angle	Τεμ. Pieces
Πλαίσιο / Frame	R50-08	H - 23.4mm	45°	2
Φύλλο / Sash	R50-10	H - 33.8mm	45°	2
Κάλυμα / Cover	R50-011	H - 29.5mm	45°	2
Τζάμι εξωτερικό External glass	-	H - 157.8mm	-	1
Τζάμι εσωτερικό Internal glass	-	H - 157.8mm	-	1

ΚΑΘΕΤΑ ΣΤΟΙΧΕΙΑ / VERTICAL ELEMENTS

Είδος προφίλ Element	Κωδικός προφίλ Profile code	Διάσταση κοπής Cutting length	Γωνία κοπής Cutting angle	Τεμ. Pieces
Πλαίσιο / Frame	R50-08	H - 23.4mm	45°	2
Φύλλο / Sash	R50-10	H - 33.8mm	45°	2
Κάλυμα / Cover	R50-011	H - 29.5mm	45°	2
Τζάμι εξωτερικό External glass	-	H - 157.8mm	-	1
Τζάμι εσωτερικό Internal glass	-	H - 157.8mm	-	1

ΓΩΝΙΑΚΑ ΣΤΟΙΧΕΙΑ / CORNER ELEMENTS

Είδος προφίλ Element	Κωδικός προφίλ Profile code	Τεμ. Pieces
R50-08	3345	4
	5599	4
R50-10	5040	4
	5599	4

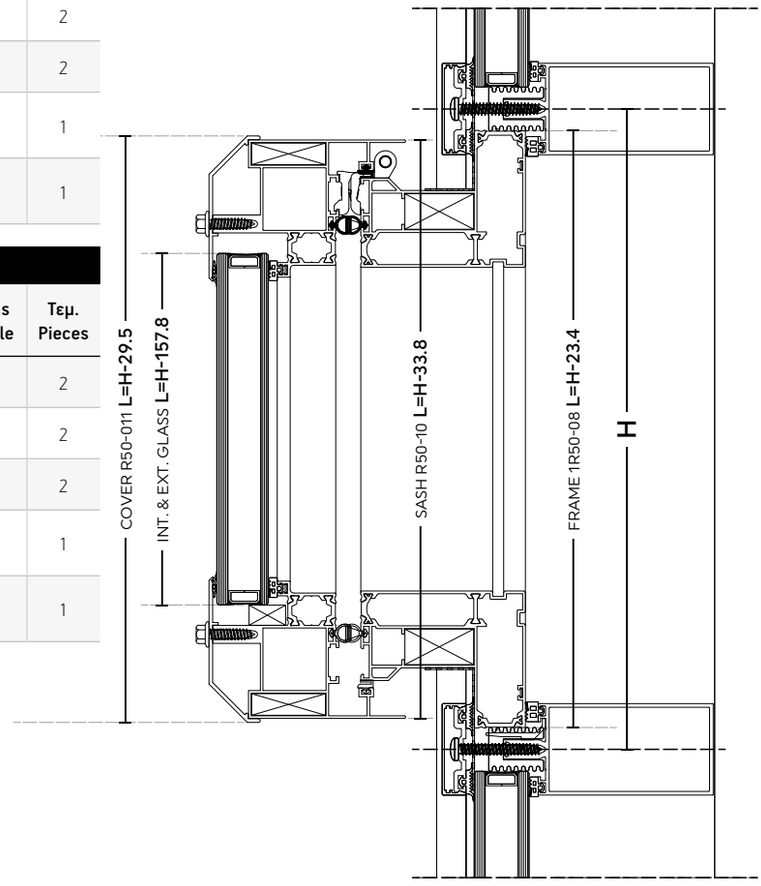

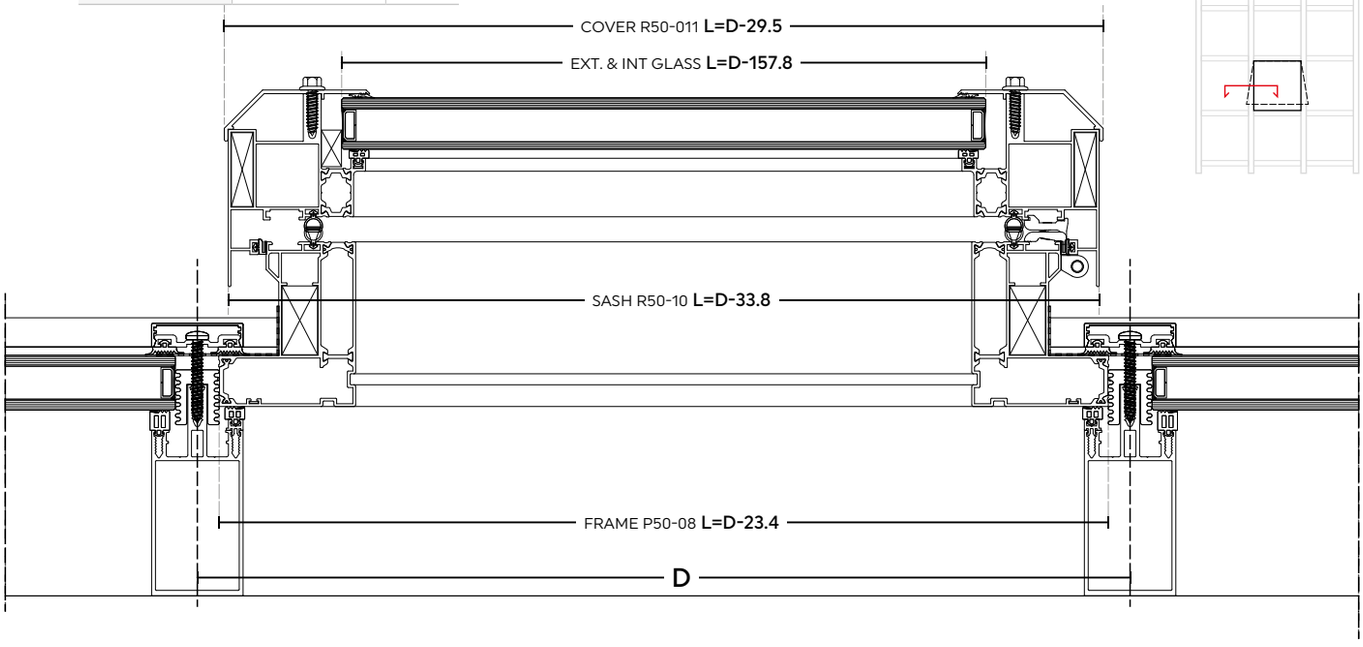

Οι αναγραφόμενες διαστάσεις είναι σε χιλιοστά.
The dimensions shown are in millimetres.

Scale 1:4

0 5 10 20mm 50mm

ΚΟΠΕΣ ΚΑΙ ΚΑΤΕΡΓΑΣΙΕΣ ΠΡΟΒΑΛΛΟΜΕΝΟΥ ΠΡΟΣ ΤΑ ΕΞΩ - ΔΟΜΙΚΟΙ ΥΑΛΟΠΙΝΑΚΕΣ
CUTTING AND MACHINING FOR OUTER PROJECTED WINDOW - STRUCTURAL GLAZING

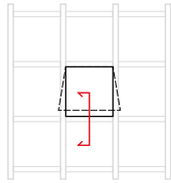

ΚΑΘΕΤΑ ΣΤΟΙΧΕΙΑ / VERTICAL ELEMENTS

Είδος προφίλ Element	Κωδικός προφίλ Profile code	Διάσταση κοπής Cutting length	Γωνία κοπής Cutting angle	Τεμ. Pieces
Πλαίσιο / Frame	R50-17	H - 20mm	45°	2
Φύλλο / Sash	R50-17	H - 40mm	45°	2
Τζάμι εξωτερικό External glass	-	H - 46.8mm	-	1
Τζάμι εσωτερικό Internal glass	-	H - 133.9mm	-	1

ΟΡΙΖΟΝΤΙΑ ΣΤΟΙΧΕΙΑ / HORIZONTAL ELEMENTS

Είδος προφίλ Element	Κωδικός προφίλ Profile code	Διάσταση κοπής Cutting length	Γωνία κοπής Cutting angle	Τεμ. Pieces
Πλαίσιο / Frame	R50-17	D - 20mm	45°	2
Φύλλο / Sash	R50-04	D - 40mm	45°	2
Τζάμι εξωτερικό External glass	-	D - 46.8mm	-	1
Τζάμι εσωτερικό Internal glass	-	D - 133.9mm	-	1

ΓΩΝΙΑΚΑ ΣΤΟΙΧΕΙΑ / CORNER ELEMENTS

Είδος προφίλ Element	Κωδικός προφίλ Profile code	Τεμ. Pieces
R50-02	5046	4
	4607	4
R50-04	3343	4
	3342	4

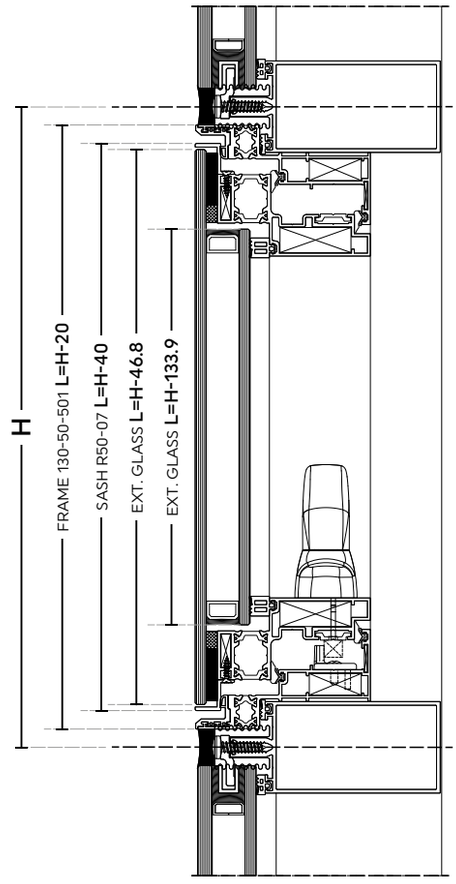

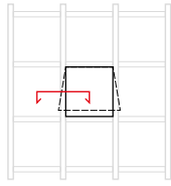

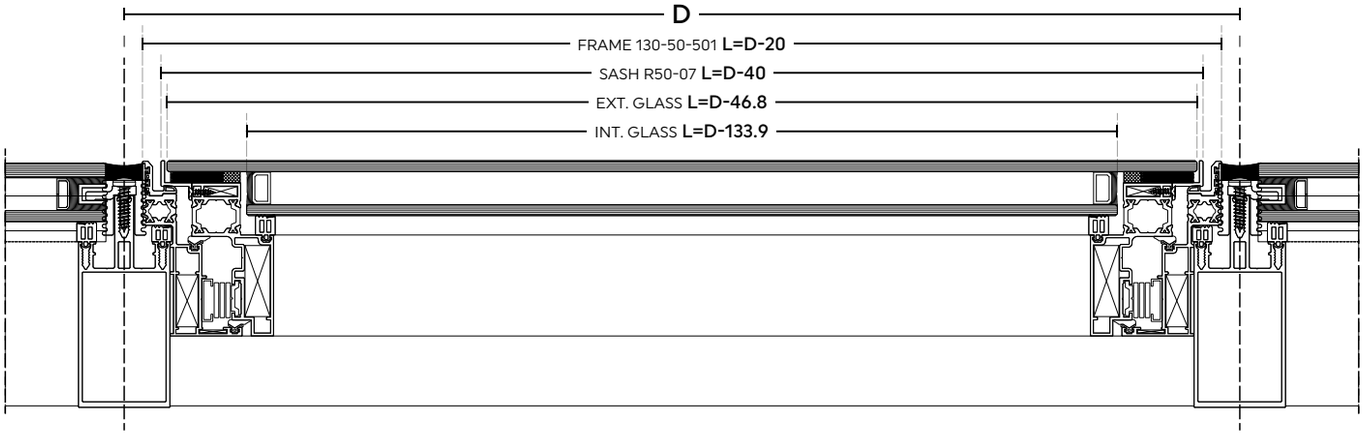

Οι αναγραφόμενες διαστάσεις είναι σε χιλιοστά.
The dimensions shown are in millimetres.

Scale 1:4

0 5 10 20mm 50mm

ΕΞΑΡΤΗΜΑΤΑ ΓΙΑ ΠΡΟΒΑΛΛΟΜΕΝΑ ΠΑΡΑΘΥΡΑ
FITTINGS FOR PROJECTED WINDOWS

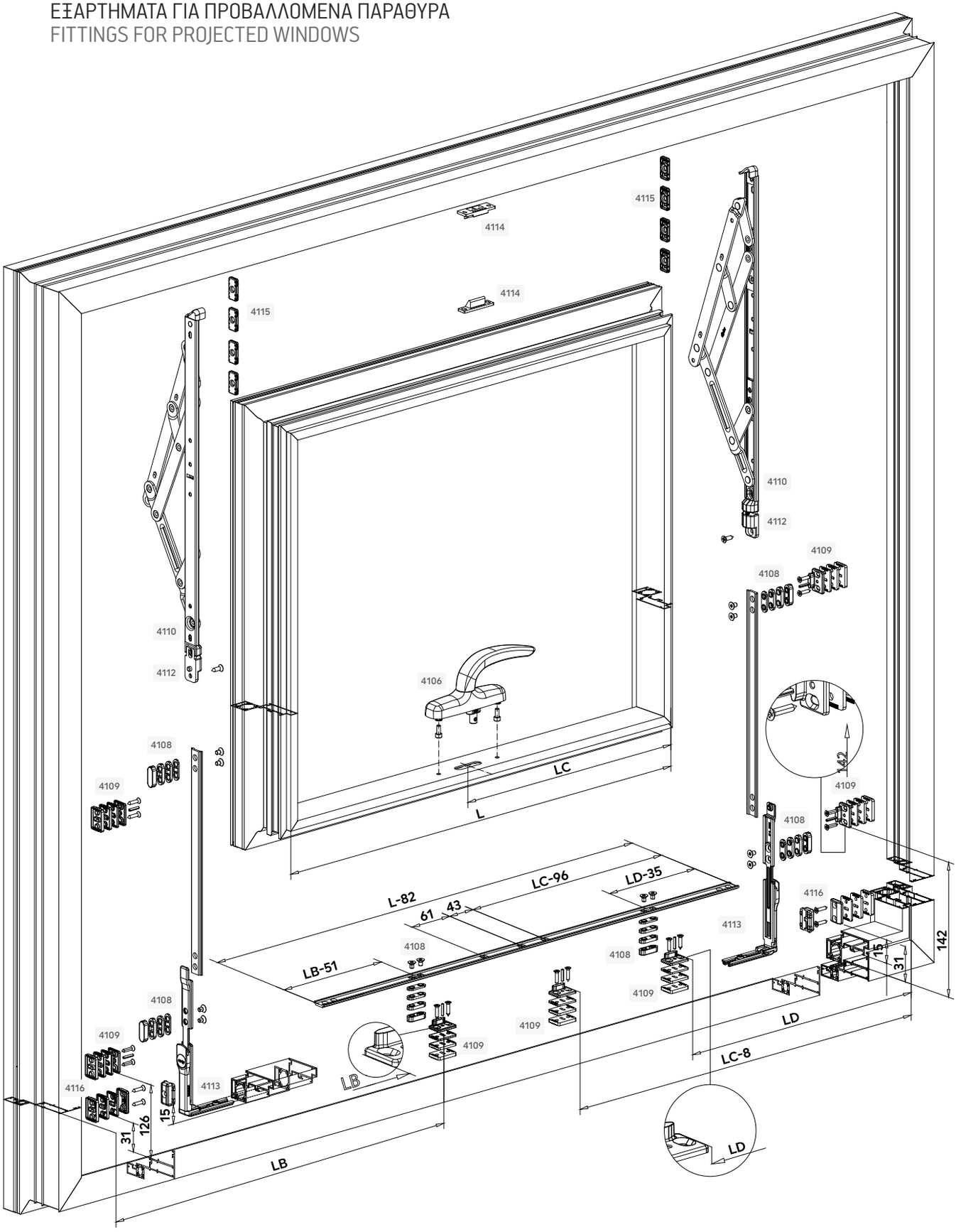

Οι αναγραφόμενες διαστάσεις είναι σε χιλιοστά.
The dimensions shown are in millimetres.

Scale 1:2

0 5 10 20mm 50mm

ΚΑΤΕΡΓΑΣΙΑ ΠΑΡΑΘΥΡΟΥ ΓΙΑ ΤΗΝ ΤΟΠΟΘΕΤΗΣΗ ΛΑΒΗΣ CREMONE ΚΑΙ ΣΗΜΕΙΩΝ ΚΛΕΙΣΙΜΑΤΟΣ
SASH MACHINING FOR CREMONE AND CLOSING POINTS MOUNTING

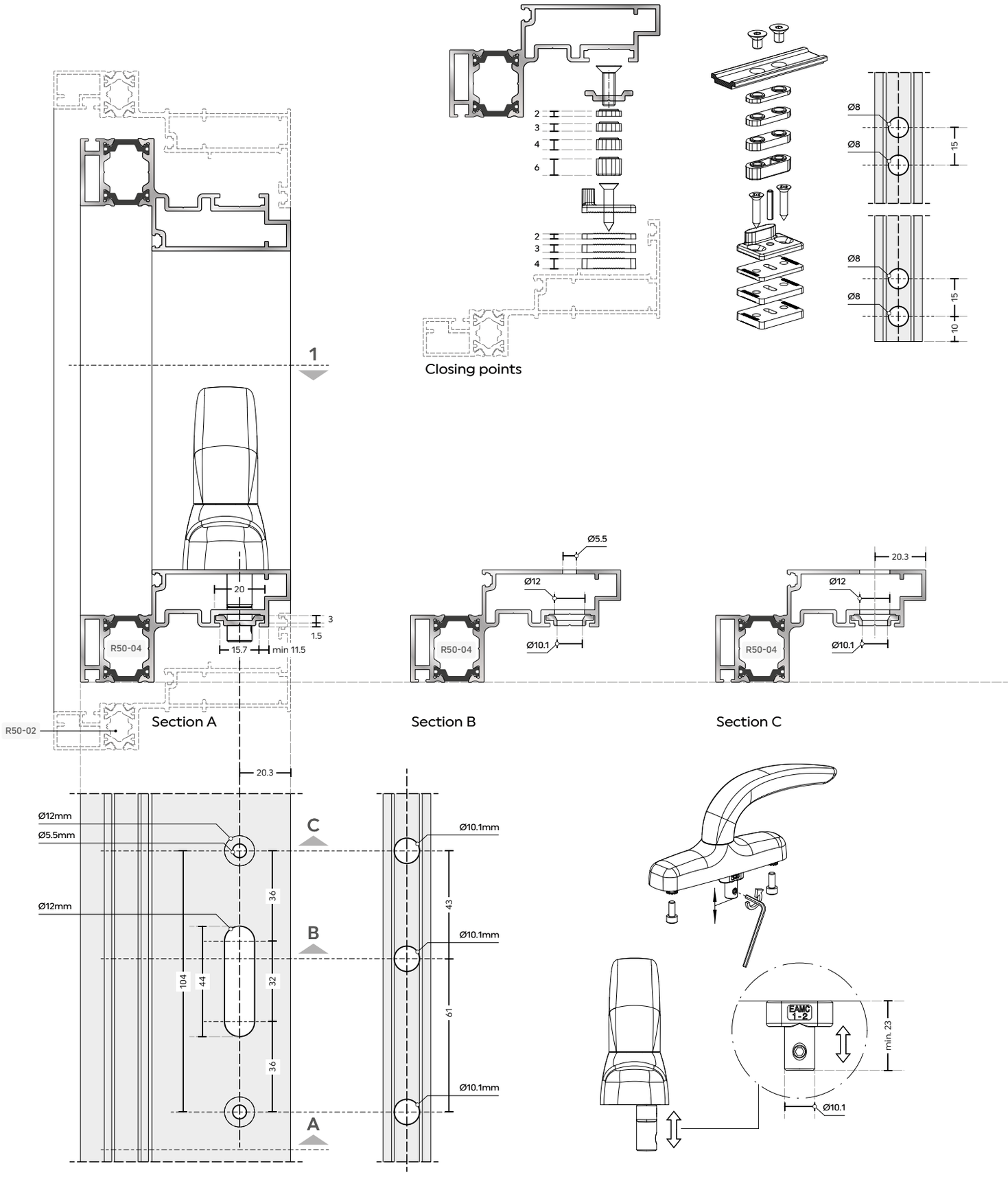

Οι αναγραφόμενες διαστάσεις είναι σε χιλιοστά.
The dimensions shown are in millimetres.

Scale 1:2

0 5 10 20mm 50mm

ΚΑΤΕΡΓΑΣΙΑ ΚΑΙ ΓΩΝΙΑΣΜΑ ΠΡΟΦΙΛ R50-02 (ΓΩΝΙΕΣ ΓΩΝΙΑΣΤΡΑΣ)
CORNER ASSEMBLY FOR FRAME R50-02

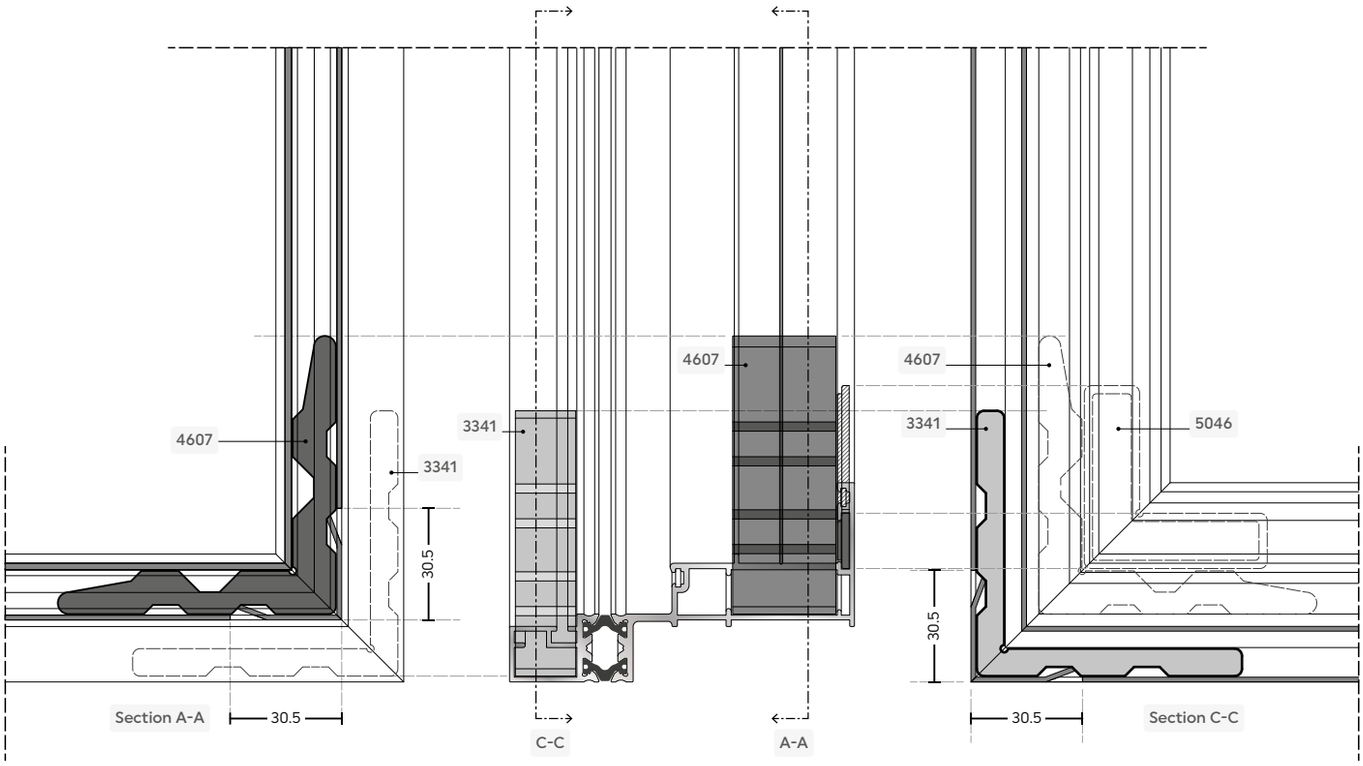

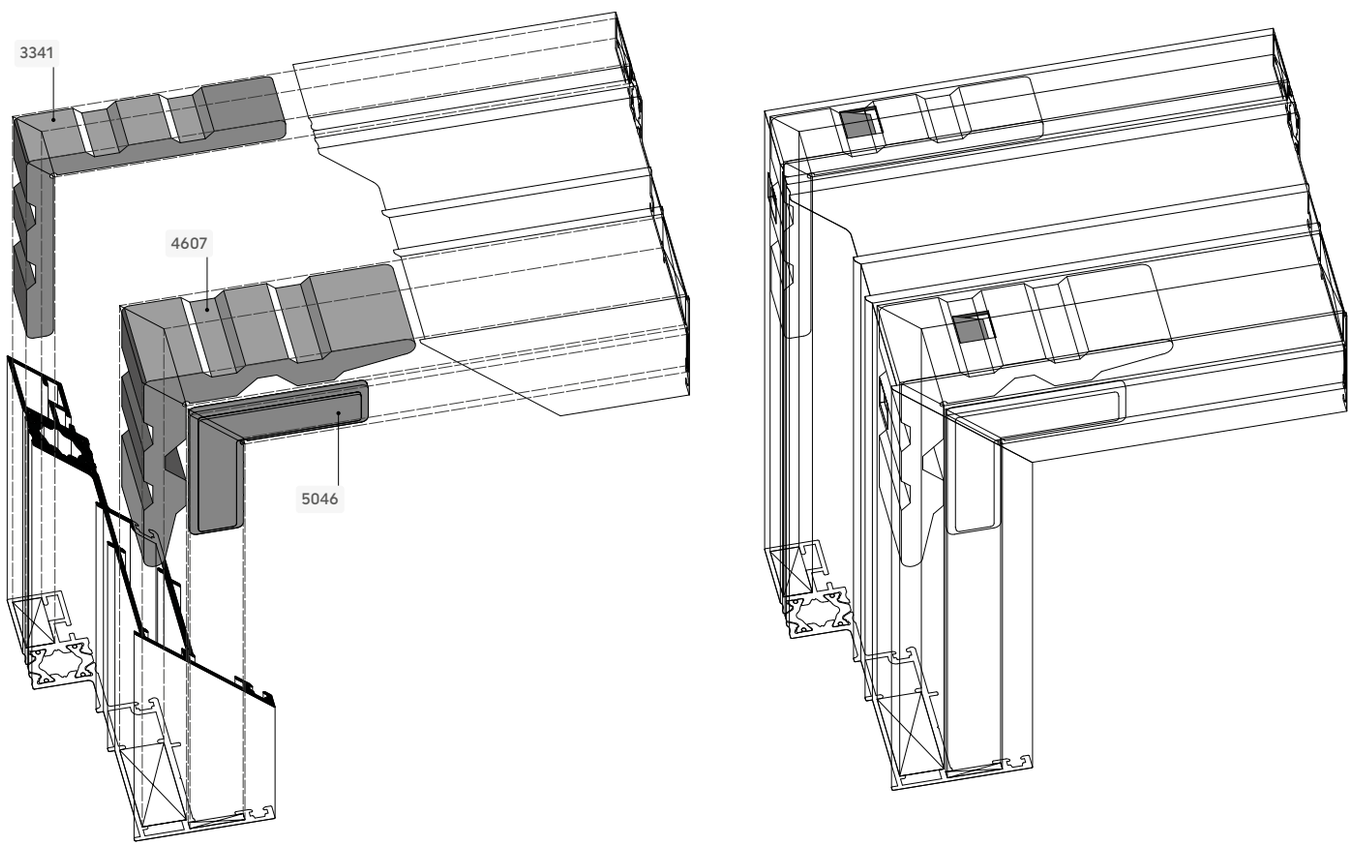

Οι αναγραφόμενες διαστάσεις είναι σε χιλιοστά.
The dimensions shown are in millimetres.

Scale 1:2

0 5 10 20mm 50mm

ΚΑΤΕΡΓΑΣΙΑ ΚΑΙ ΓΩΝΙΑΣΜΑ ΠΡΟΦΙΛ R50-04 (ΓΩΝΙΕΣ ΓΩΝΙΑΣΤΡΑΣ)
CORNER ASSEMBLY FOR FRAME R50-04

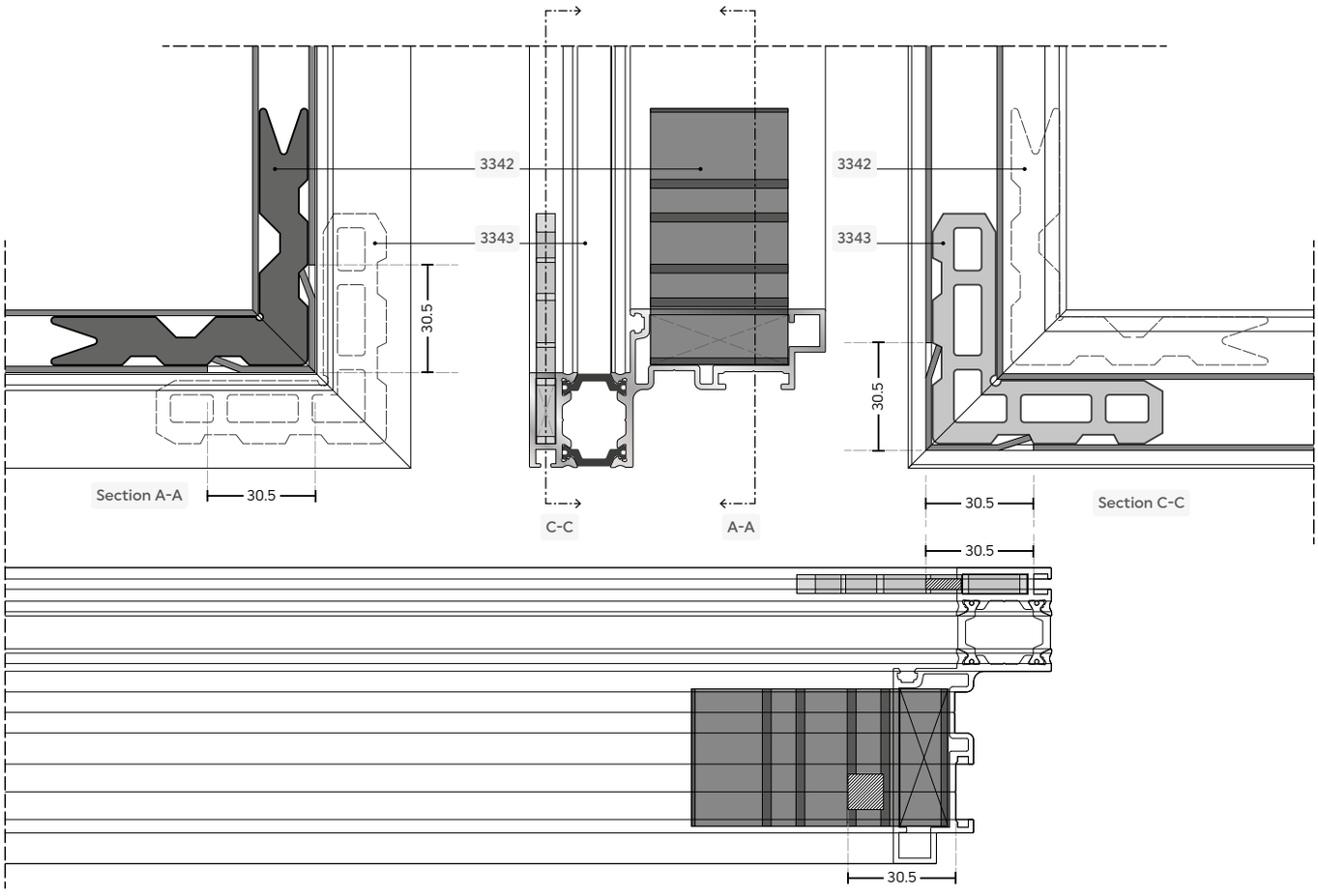

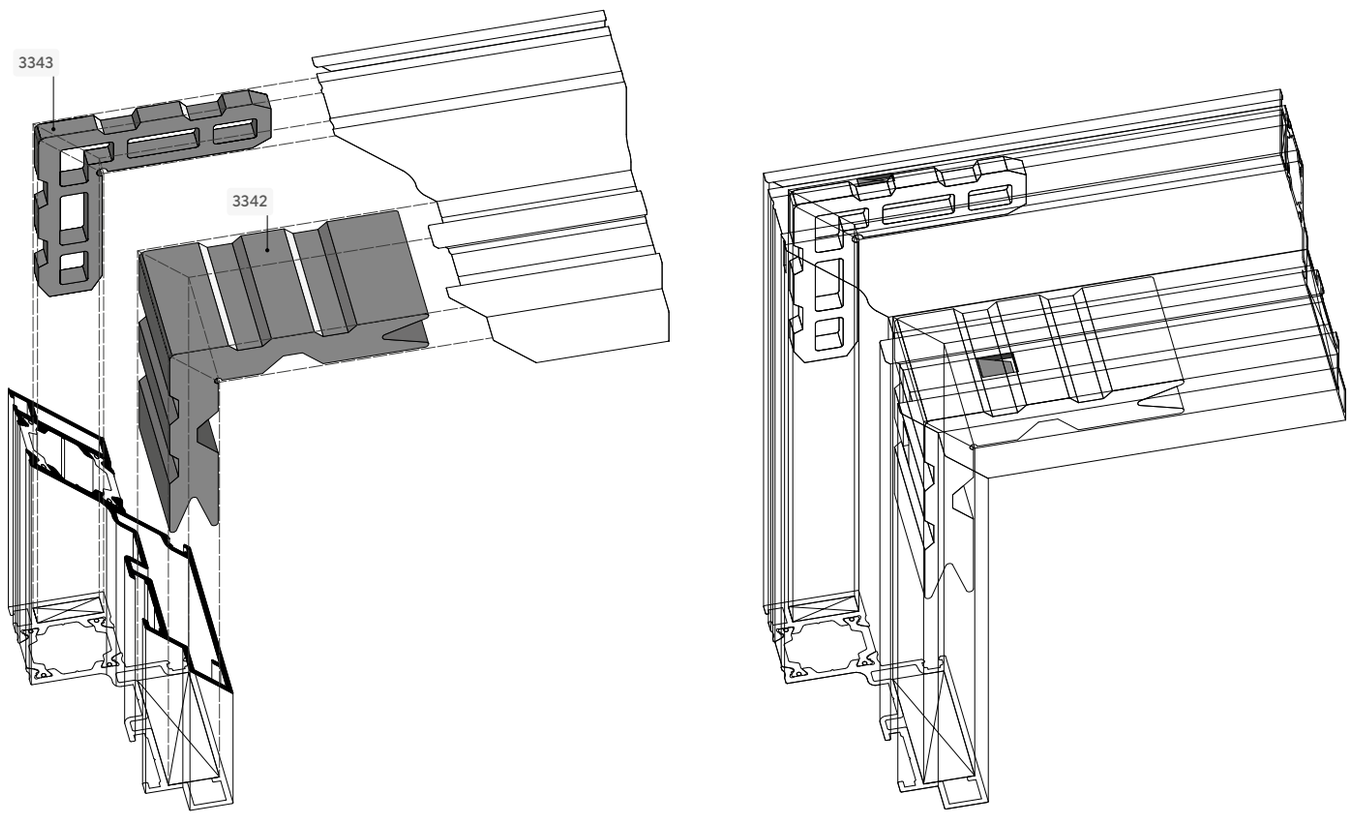

Οι αναγραφόμενες διαστάσεις είναι σε χιλιοστά.
The dimensions shown are in millimetres.

Scale 1:2

0 5 10 20mm 50mm

ΚΑΤΕΡΓΑΣΙΑ ΚΑΙ ΓΩΝΙΑΣΜΑ ΠΡΟΦΙΛ R50-07 (ΓΩΝΙΕΣ ΓΩΝΙΑΣΤΡΑΣ)

CORNER ASSEMBLY FOR FRAME R50-07

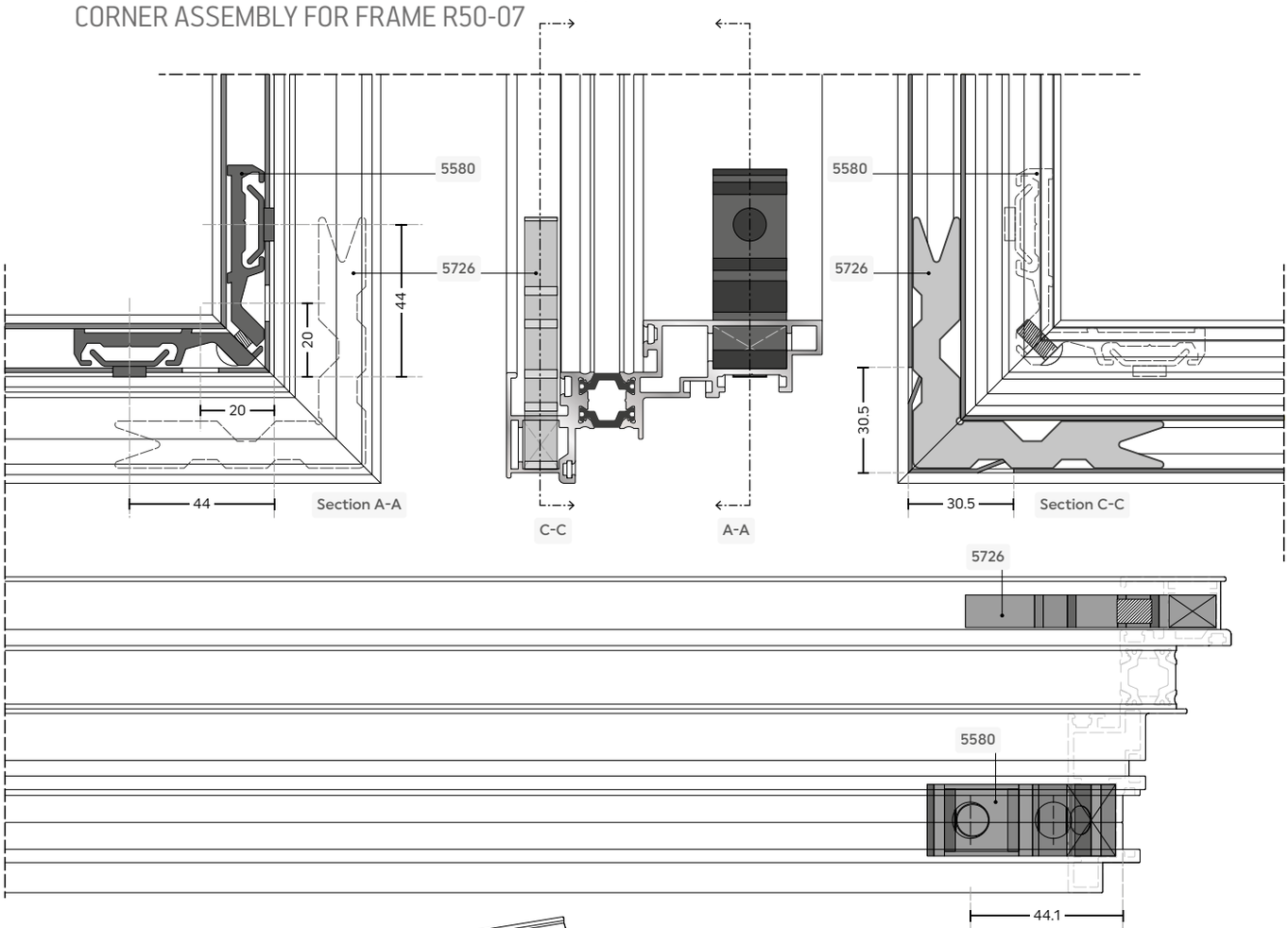

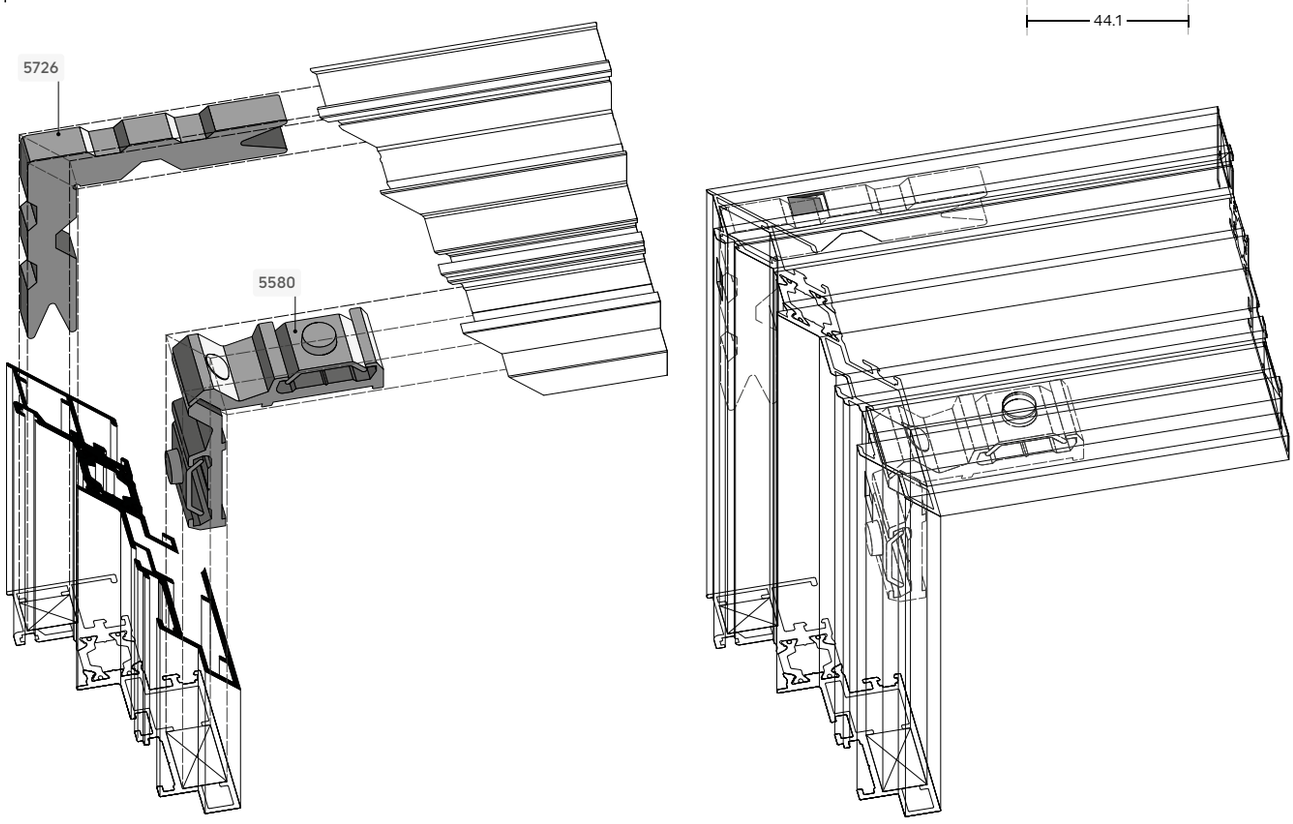

Οι αναγραφόμενες διαστάσεις είναι σε χιλιοστά.
The dimensions shown are in millimetres.

Scale 1:2

0 5 10 20mm 50mm

ΚΑΤΕΡΓΑΣΙΑ ΚΑΙ ΓΩΝΙΑΣΜΑ ΠΡΟΦΙΛ R50-08 (ΓΩΝΙΕΣ ΓΩΝΙΑΣΤΡΑΣ)
CORNER ASSEMBLY FOR FRAME R50-08

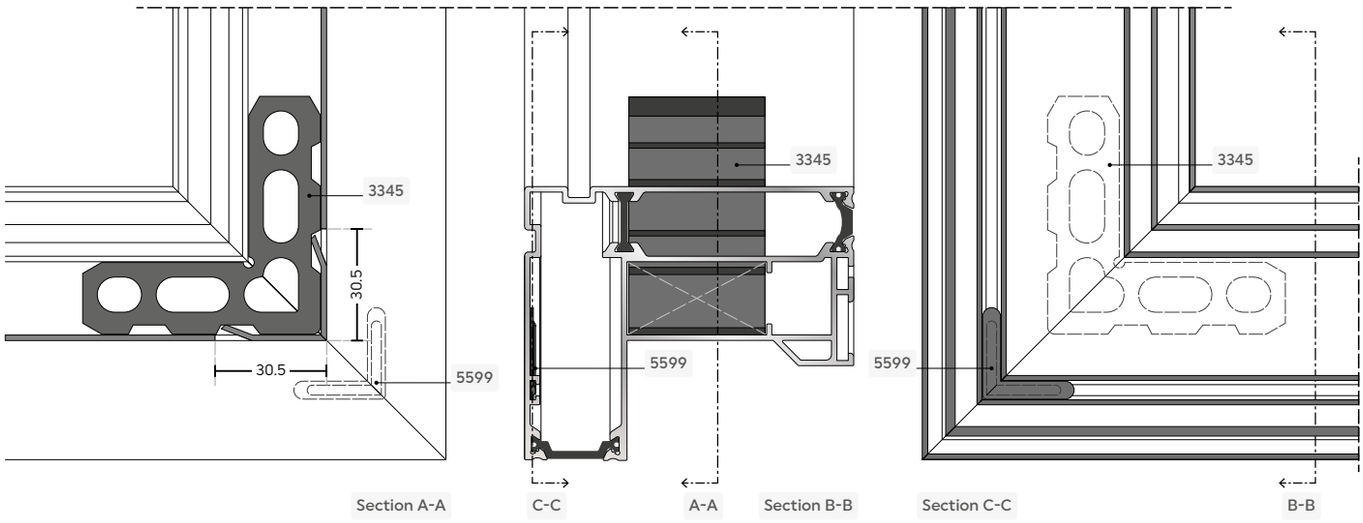

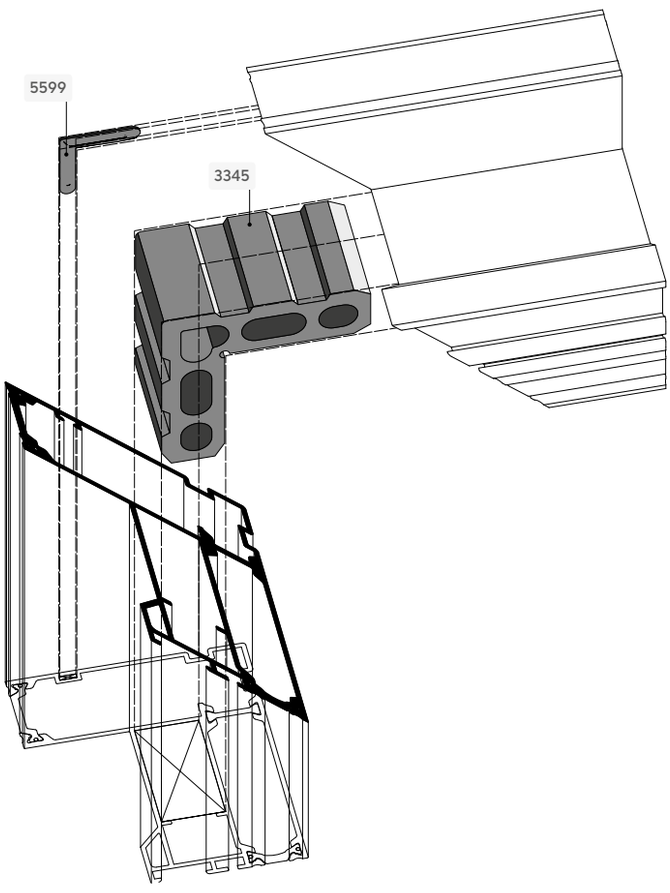

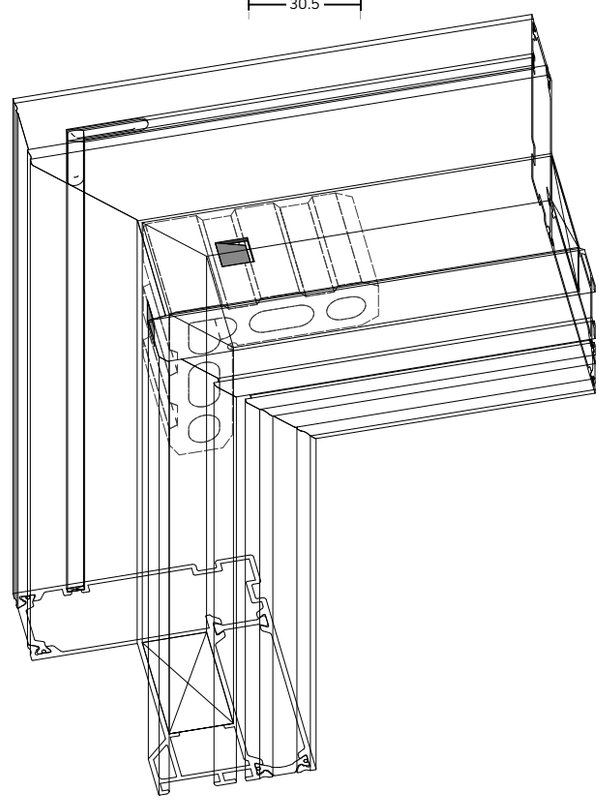

Οι αναγραφόμενες διαστάσεις είναι σε χιλιοστά.
The dimensions shown are in millimetres.

Scale 1:2

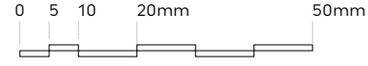

ΚΑΤΕΡΓΑΣΙΑ ΚΑΙ ΓΩΝΙΑΣΜΑ ΠΡΟΦΙΛ R50-10 (ΓΩΝΙΕΣ ΓΩΝΙΑΣΤΡΑΣ)
CORNER ASSEMBLY FOR FRAME R50-10

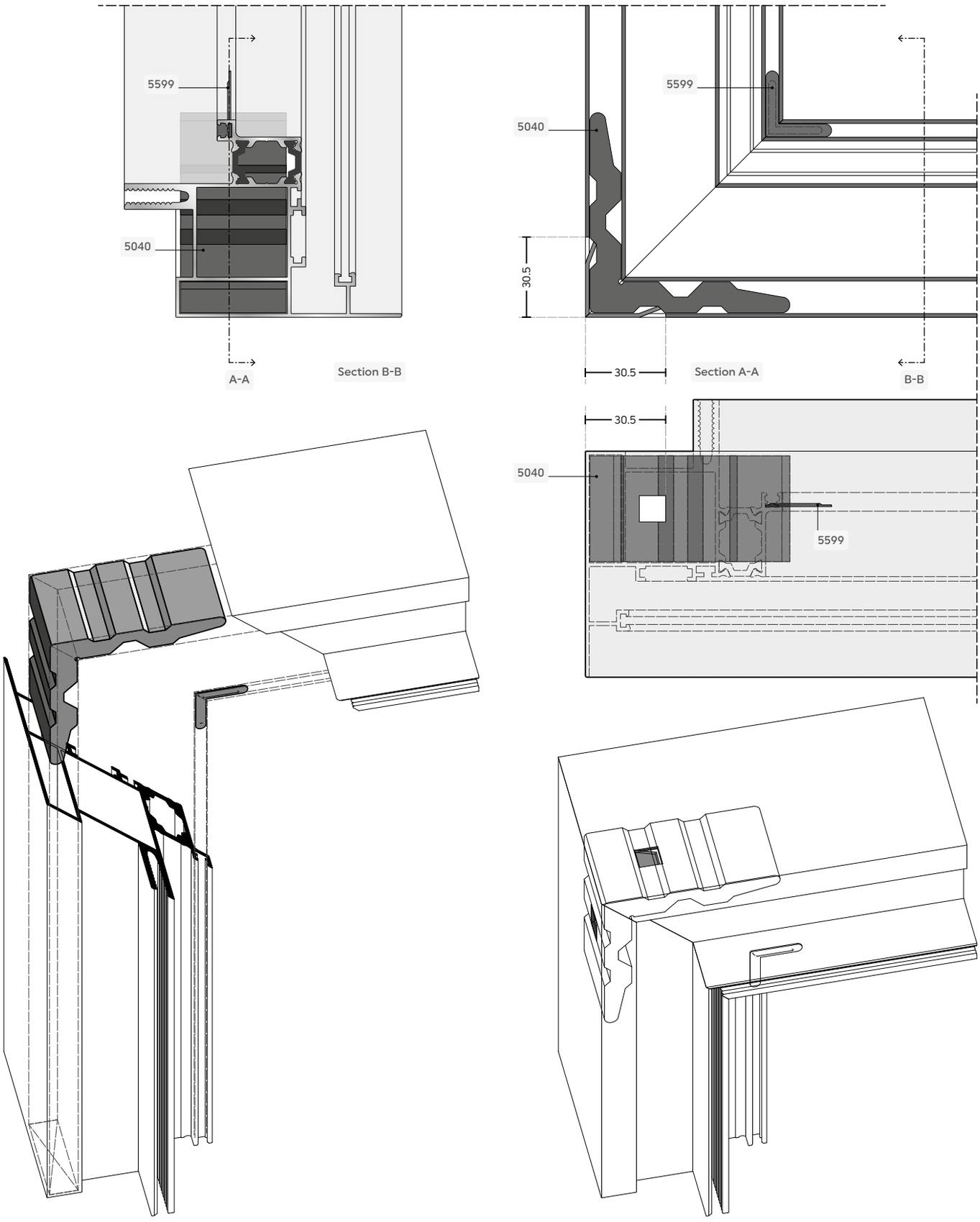

Οι αναγραφόμενες διαστάσεις είναι σε χιλιοστά.
The dimensions shown are in millimetres.

Scale 1:2

0 5 10 20mm 50mm

ΚΑΤΕΡΓΑΣΙΑ ΚΑΙ ΓΩΝΙΑΣΜΑ ΠΡΟΦΙΛ R50-17 (ΓΩΝΙΕΣ ΓΩΝΙΑΣΤΡΑΣ)
CORNER ASSEMBLY FOR FRAME R50-17

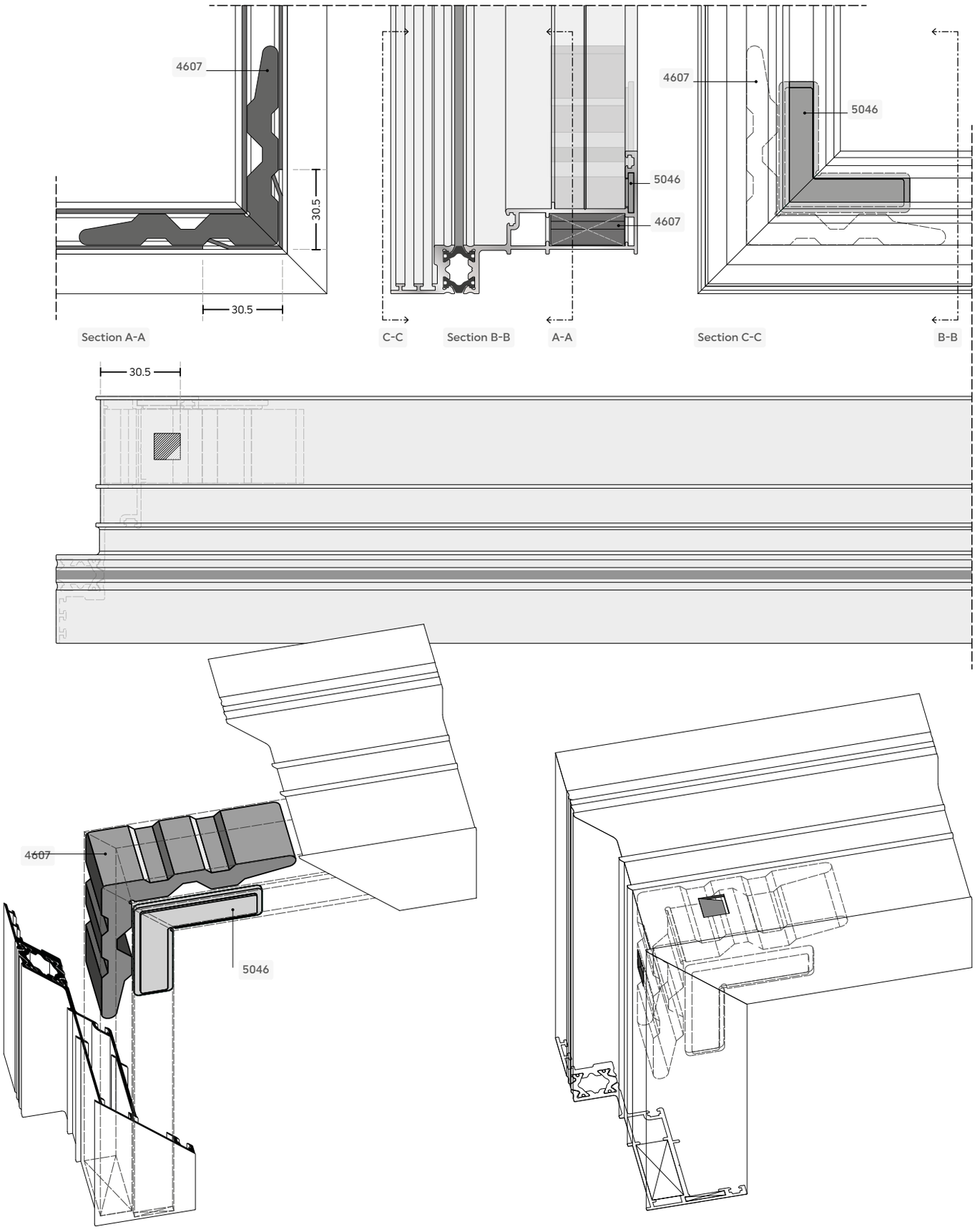

Οι αναγραφόμενες διαστάσεις είναι σε χιλιοστά.
The dimensions shown are in millimetres.

Scale 1:2

0 5 10 20mm 50mm

ΚΑΤΕΡΓΑΣΙΑ ΚΑΙ ΓΩΝΙΑΣΜΑ ΠΡΟΦΙΛ 130-50-501 (ΓΩΝΙΕΣ ΓΩΝΙΑΣΤΡΑΣ)
CORNER ASSEMBLY FOR FRAME 130-50-501

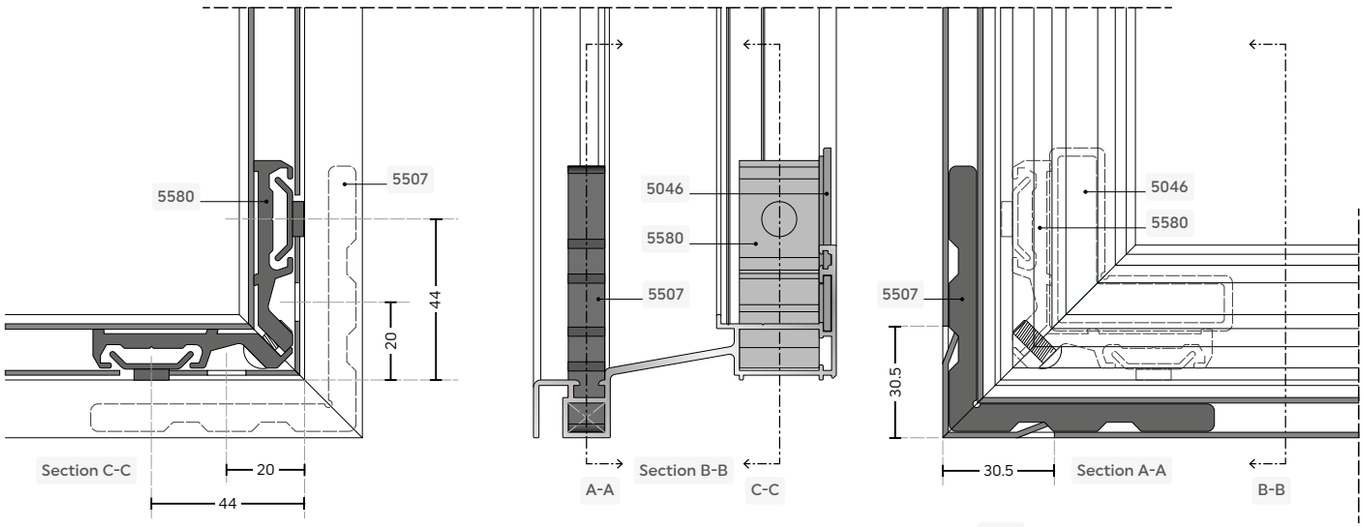

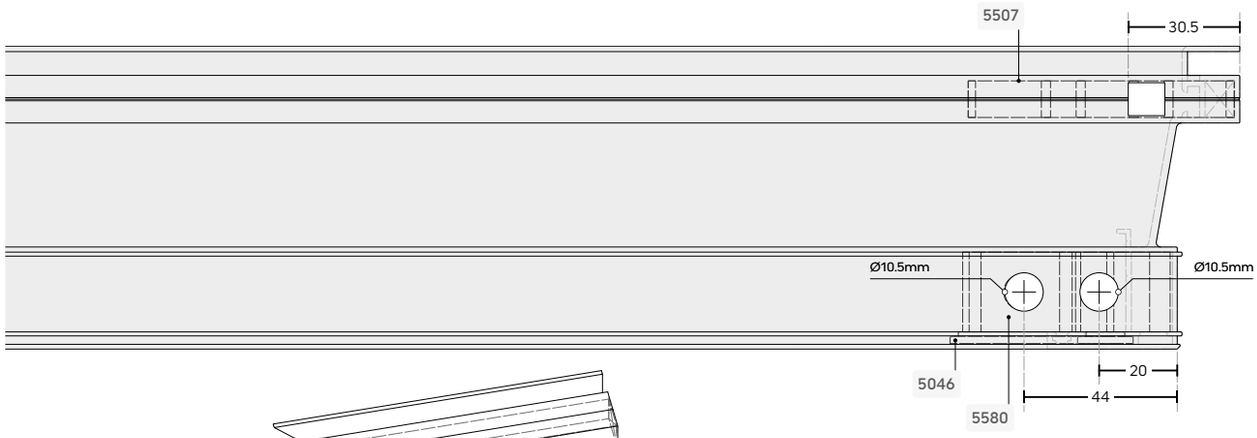

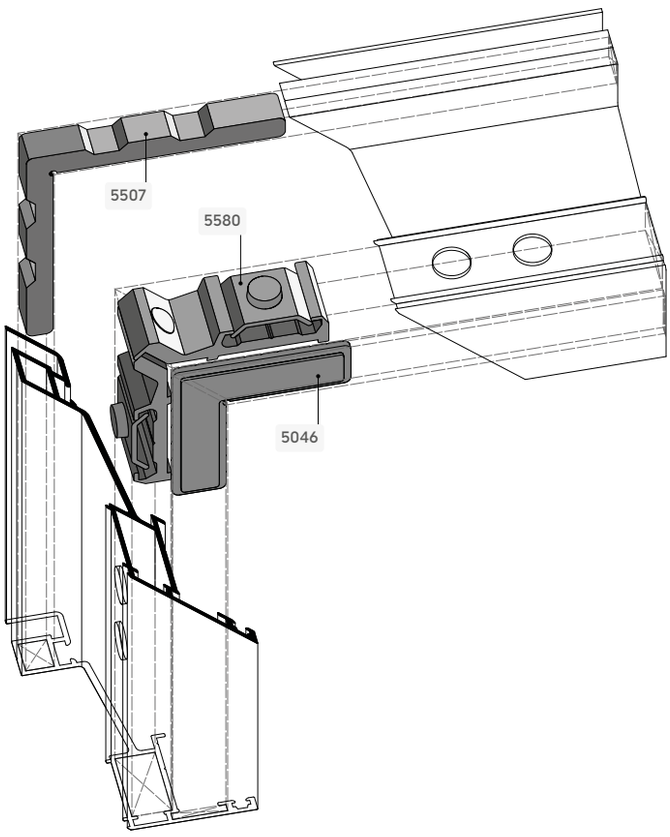

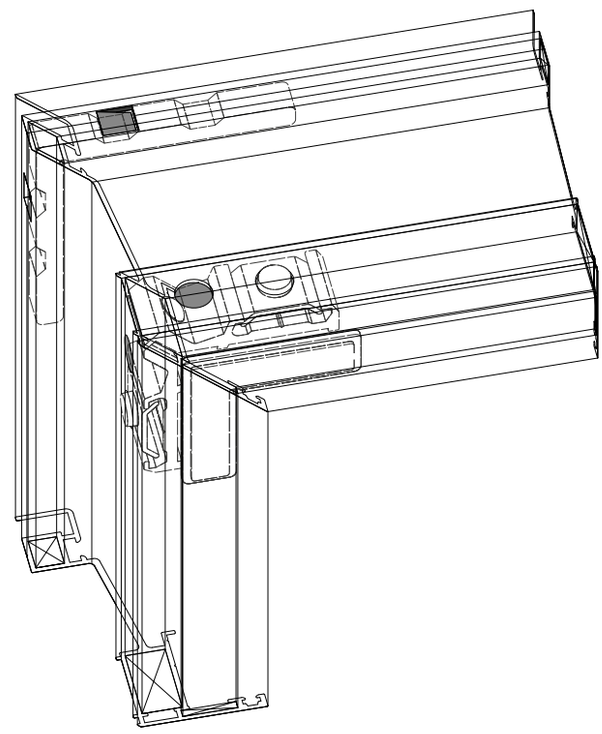

Οι αναγραφόμενες διαστάσεις είναι σε χιλιοστά.
The dimensions shown are in millimetres.

Scale 1:2

0 5 10 20mm 50mm

ΕΙΔΑΡΤΗΜΑΤΑ

ACCESSORIES

94-20-00-7053
Ελαστικό / Gasket
G.155 (10.8x13mm)

94-20-00-7051
Ελαστικό / Gasket
G.153 (10.8x11mm)

94-20-00-7050
Ελαστικό / Gasket
G.153 (10.8x9mm)

94-20-00-7049
Ελαστικό / Gasket
G.153 (10.8x7mm)

94-20-00-7052
Ελαστικό / Gasket
G.154 (10.8x5mm)

94-20-00-7048
Ελαστικό / Gasket
G.150 (10.8x3mm)

94-20-00-7066
Ελαστικό / Gasket
G.156 (10.8x12.5mm)

94-20-00-7067
Ελαστικό / Gasket
G.157 (13x5.2mm)

94-20-00-7061
Ελαστικό / Gasket
G.133 (13x3.5mm)

94-20-00-2400-3
Ελαστικό / Gasket
G.107 (11.4x6mm)

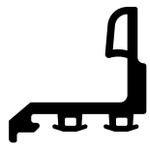

94-20-00-7046
Ελαστικό / Gasket
5800/140

94-20-00-5417
Ελαστικό / Gasket

94-20-00-2443
94-20-00-3470
Ελαστικό / Gasket
5577

94-20-00-7038
Ελαστικό / Gasket
5800/60

94-20-00-2400-15
Ελαστικό / Gasket
5800/60A

94-20-00-7063
Ελαστικό / Gasket
G.106

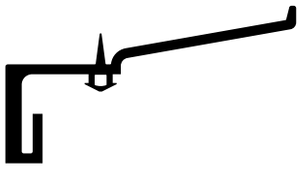

94-20-00-7044
Ελαστικό / Gasket
G.135

94-20-00-7062 (ELV)
94-20-00-7072 (PRO)
Ελαστικό / Gasket
G.42

94-20-00-7064 (ELV)
94-20-00-7073 (PRO)
Ελαστικό / Gasket
G.43

94-20-00-3595
Ελαστικό / Gasket
G.60.4

94-20-00-5599
Γωνία ευθυγράμμισης **INOX**
INOX alignment corner

94-20-00-5046
Πλαστική γωνία ευθυγράμμισης **109**
Plastic alignment corner **109**

3001
Αποστάτης
Spacer

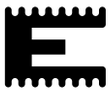

94-20-00-4320
Βέργα θερμομόνωσης No130
Insulating bar No130

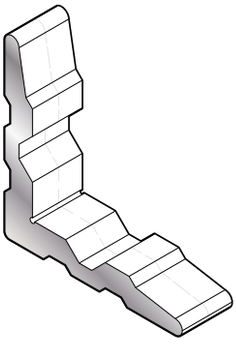

94-20-00-3344
Γωνία γωνιάστρας **R50-006**
Corner bracket R50-006

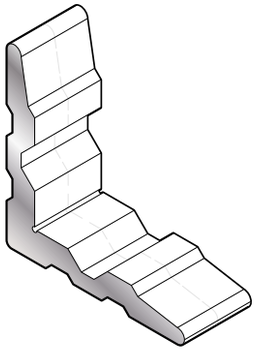

94-20-00-3516
Γωνία γωνιάστρας **No120-007**
Corner bracket No120-007

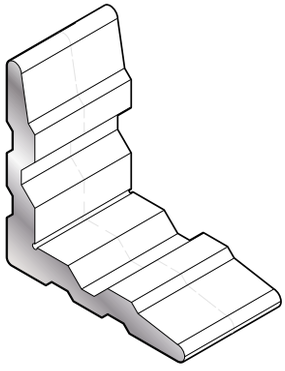

94-20-00-5826
Γωνία γωνιάστρας **R50-010**
Corner bracket R50-010

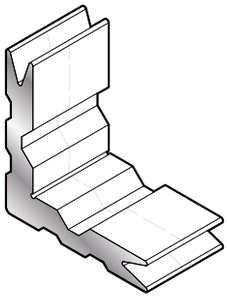

94-20-00-3342
Γωνία γωνιάστρας **R50-003**
Corner bracket R50-003

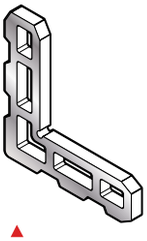

94-20-00-3343
Γωνία γωνιάστρας **R50-004**
Corner bracket R50-004

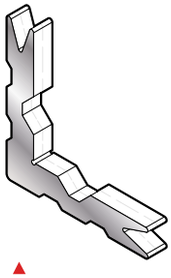

94-20-00-5726
Γωνία γωνιάστρας **109-013**
Corner bracket 109-013

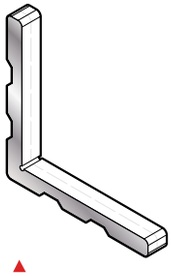

94-20-00-5727
Γωνία γωνιάστρας **109-015**
Corner bracket 109-015

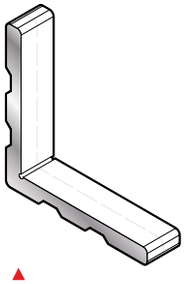

94-20-00-3341
Γωνία γωνιάστρας **R50-002**
Corner bracket R50-002

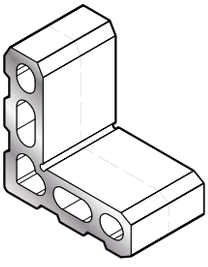

94-20-00-3345
Γωνία γωνιάστρας **R50-008**
Corner bracket R50-008

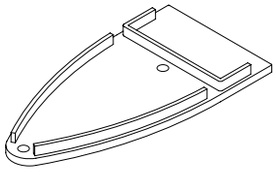

94-20-00-5871
Πλαστική τάπα
Plastic cap

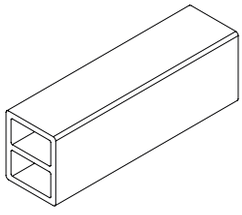

94-20-00-9000
Πλαστική προσθήκη
PVC mullion finishing

94-20-00-5042
Τακάκι στεγάνωσης κολόνας
Junction sealing wedge

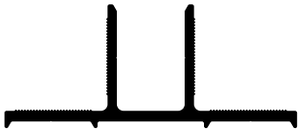

94-20-00-5429
Μικρή βάση στήριξης κολόνας
Small mullion bracket

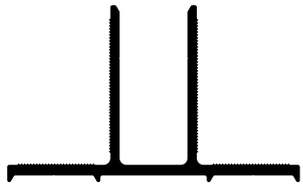

94-20-00-3697
Μεγάλη βάση στήριξης κολόνας
Large mullion bracket

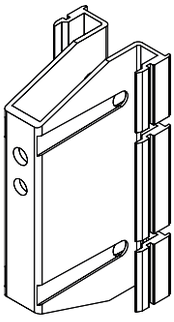

94-20-00-5851
Πλαστικός νεροχύτης No130
Plastic draining cap No130

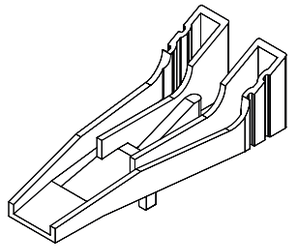

94-20-00-5909
Νεροσταλάκτης σειράς 130
Water drainage

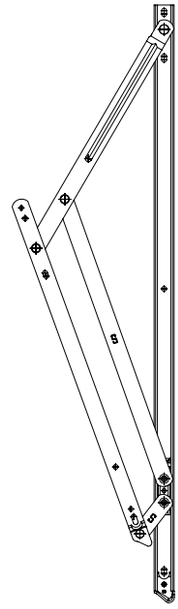

94-20-00-5128
κομπάσο υάλωσης ST-26 (26")
Top hung friction hinge ST-26
(2τεμ / pcs)

94-20-00-5163
κομπάσο υάλωσης ST-22 (22")
Top hung friction hinge ST-22
(2τεμ / pcs)

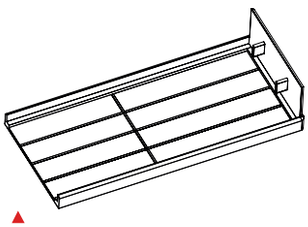

94-20-00-3497
Φλαντζα συνδέσμου 130-50-419
Mullion flange attachment

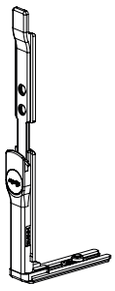

94-20-00-4113
Γωνία μεταφοράς υαλοπ/τος
Corner transmission for C/W

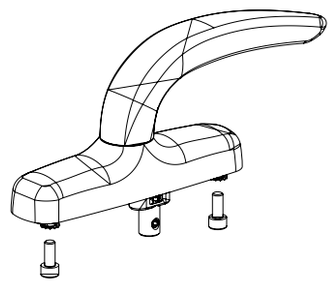

94-20-00-4106-2
Σπανιολέτα υαλοπετάσματος NEFER **Μαύρη**
Spagnolete NEFER Black

94-20-00-4106-4
Σπανιολέτα υαλοπετάσματος NEFER **Ασημί**
Spagnolete NEFER Silver

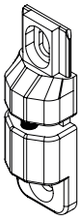

94-20-00-5899
Φρένο κομπάσου ROTO
Adjusting device for ROTO

94-20-00-4108
Σημείο κλειδώματος υαλ/τος
Locking point for glass

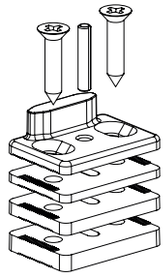

94-20-00-4109
Φωλιά υαλοπετάσματος
Keeper for curtain wall

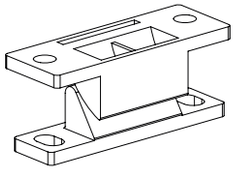

94-20-00-4114
Ασφάλεια φύλλου-κάσας
Additional locking point

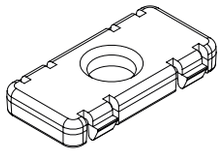

94-20-00-4115
Προσθήκη για προβαλλόμενα
Shim for project-out window

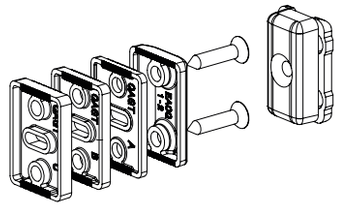

94-20-00-4116
Πλαϊνά στηρίγματα φύλλου
Lateral sash support

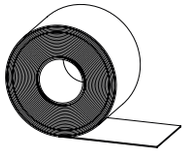

94-20-09-9651
Βουτυλική μεμβράνη 50mm
Butyl membrane 50mm

www.exalco.ro

JUNE 2025 / ALBIO R50

EXALCO
ALUMINIUM SYSTEMS

EXALCO ROMANIA
Warehouse
Ring Road no.15
Ilfov, Bragadiru
Showroom
Calea Bucureștilor no.252
Ilfov, Otopeni

+40 21 369 32 75/76/77
office@exalco.ro